"HUSQVARNA PARTS AND ACCESSORY PROCEDURE GUIDE"

HUSQVARNA PARTS WAREHOUSE LOCATIONS

WEST

HUSQVARNA MOTORCYCLE COMPANY
4925 Mercury St.
San Diego, CA 92111
Phone (714) 565-6239 (after Nov/82 area code 619)

EAST

HUSQVARNA MOTORCYCLE COMPANY
228 Wayne St.
MANSFIELD, OH 44902
Phone (714) 755-2765

HUSQVARNA OFFICE HOURS

Both Husqvarna offices are open Monday through Friday 8:15 am to 4:45 pm. Offices are closed Saturday and Sunday.

REMEMBER time differences before dialing.

HUSQVARNA HOLIDAYS

All Husqvarna office Holiday dates will be announced in our monthly mailings.

PARTS/ACCESSORY ORDER PROCEDURES

WRITTEN ORDERS

1. Use a standard Husqvarna parts order form. Fill the top in completely (see next page), except "Date Shipped" box.

2. Mark the quantity you wish to order and the complete Husqvarna part number.

3. It is not necessary to write the description and price.

4. Sign your name at the bottom and send order to your closest Parts Warehouse.

TIPS TO SAVE TIME & MONEY

Keep a copy of each order for your records. Plan so orders will arrive at warehouses early in the week. Avoid end of month delays, order early in month. If you need order forms write "Send parts order forms" on order.

PHONE ORDERS

Dial the Husqvarna 24 hour number and be ready to give the following information.

1. Your order number
2. Your Dealership number
3. Your Dealership name
4. Your Zip Code
5. How you would like your order shipped.
6. Back order, yes or no
7. Quantity you need and complete part number

Husqvarna
MOTORCYCLE CO., INC.

PARTS ORDER

PARTS DISTRIBUTION CENTER:
4925 MERCURY ST.
SAN DIEGO, CALIF. 92111
PHONE ORDER
(714) 565-1414

YOUR ORDER NO.
12797

OUR ORDER NO.
10839

DEALER NO.
5001

SHIP TO: CALIFORNIA HUSQVARNA
ADDRESS: 444 MAIN ST.
CITY: SAN DIEGO, STATE: CA, ZIP: 92007

CHARGE TO: SAME
ADDRESS:
CITY: STATE: ZIP:

DATE: 7/15/82 | DATE SHIPPED: | SHIP VIA: UPS | TERMS: C.O.D. ☒ OPEN ACCT. ☐ | BACK ORDER YES ☒ NO ☐

ORDER BY PART NO. IN NUMERICAL SEQUENCE ★ WRITE SERIAL NO. AND MODEL WHEN IN DOUBT

QUAN. ORDERED	DO NOT FILL IN: QUAN. SHIPPED	PART NUMBER (ONLY)	DESCRIPTION	DO NOT WRITE IN THESE BOXES: UNIT PRICE	TOTAL AMOUNT
20		20 18 455 12			
40		20 18 382 12			
1		15 16 311 01			
6		15 16 773 01			
12		13 16 553 01			
12		379			
2		401-03			
		PLEASE SEND 20 MORE ORDER FORMS			

SAMPLE

SIGNED BY John Doe

20% RESTOCKING CHARGE ON ALL RETURNED MATERIAL
ALL SHIPPING DISCREPANCIES MUST BE REPORTED WITHIN 5 DAYS

TOTAL

$4.00 SERVICE CHARGE ON ORDERS UNDER $40.00

ORIGINAL ORDER

MORE TIPS TO SAVE TIME & MONEY

Say part numbers individually. If you say fifteen it may sound like fifty, sixteen or sixty. Proper way is to say "one five". (Example - Part Number 15 16 553-01 = one, five, one, six, five, five, three, zero, one.)

Always keep a written copy of your phone orders.

Call on Saturday, Sunday or Monday for fast service and avoid end of month calls. Call at night, lines are usually less busy.

IMPORTANT

Husqvarna is not liable for quantity or part number errors on phone orders. The normal restocking fee will be charged on these returns.

P.U.S.H. SHIPMENTS

Husqvarna Dealers are able to order parts through a service called P.U.S.H. (parts using special handling).

P.U.S.H. orders are for your customers who need parts right away. A top priority will be given to all P.U.S.H. orders and they will be shipped the same day via your choice of carrier.

P.U.S.H. ORDER REQUIREMENTS AND CHARGE

1. Orders must be placed before 12:00 (at warehouse location).
2. Orders may not exceed 9 lines.
3. Orders may not be stocking orders (remember: P.U.S.H. orders are for individual customers).

4. Only one P.U.S.H. order per day.
5. There is a $5.00 handling charge on every P.U.S.H. order.
6. No "special freight service charge" will be applied to P.U.S.H. orders.

MONEY BACK GUARANTEE

If we fail to ship your order within the time promised, no handling fee will be charged.

MINIMUMS AND SPECIAL CHARGES

1. $40.00 minimum value on all orders. A $4.00 service fee** is applied to all orders under minimum.
2. $5.00 service charge on all orders requested to be shipped via:

   Federal Express
   Emery Express***
   Airborne Express***
   Express Mail*
   Grayhound Bus***
   All similar rush freight companies

   This charge partially covers the cost of additional paperwork, phone calls and unscheduled pick-ups.

*Add $4.50 extra for pick-up and delivery.
**Fee does not apply to P.U.S.H. orders
***These services will deliver C.O.D. orders.

3. An annual micro-fiche charge of $35.00 is charged to every Dealer. This partially covers the cost of new model updates sent to you during the year. You will be billed March 1st of each year.

PART NUMBER QUESTIONS

If you have any questions concerning a part number, you must write or call the parts department in San Diego.

Please do not write questions on order forms. They may be missed by the warehouse.

PARTS SHIPPING DISCREPANCIES

If you experience any discrepancies in a parts shipment, you must follow these easy steps to be sure the problem is corrected. Write the following information on your letter head and send to the San Diego parts department.

1. Dealership name and number.
2. Invoice number and date.
3. Identify the type of discrepancy
   - A. Shortage: Write the quantity of the part number you ordered and how many you were shorted.
   - B. Overage: Write the quantity of the part number ordered and how many extra you received.
   - C. Received wrong part: Write the quantity of the part number ordered and the part number and quantity of the part that was received.
   - D. Mis-marked parts: Write the part number ordered, and description then description of part received.
   - E. Wrong Price: Write the part number ordered and price quoted then write price you were charged.
   - F. Damaged Parts: Write the part number and quantity. You must also tell us if the part was damaged by other parts in the box, unknown source of damage or by carrier. If damaged by carrier, your claim should be filed against them, not Husqvarna.
   - G. Ordered incorrectly: Write the part number and quantity you want to return.

4. What you request to be done. Tell us to ship shorted part, return wrong part etc.
5. Be sure to sign your name at the bottom.

RETURN POLICY

A parts coordinator will research your report and advise you if your request has been approved or denied.

If a return is necessary, you will be supplied an authorization number. We will ship replacement part(s) except when part is not immediately available, in which case we will credit your account.

Credit is always applied to your parts account. If C.O.D., the credit will be applied to your next shipment.

IMPORTANT GUIDELINE

Discrepancy Reports must be filed within ten (10) working days of the invoice date.

No returns will be accepted without an authorization number. Husqvarna is not liable for parts returned without authorization.

Returns due to Dealer error will be charged a restocking fee of 20% or $20.00, whichever is less.

Husky Products or Husqvarna Spare Parts returned due to defect will be replaced. No credit will be issued.

BACK ORDERS

Husqvarna will hold back orders on unavailable parts if these steps are followed:

1. You must request back-order status on every order (mail or phone). An order received without back-order indication will be considered no back-orders.
2. The unavailable item (or items) must be over $5.00 dealer cost.

BACK ORDER NOTIFICATION

Every invoice you receive will have an up to date back-order listing for your Dealership.

BACK ORDER CANCELATION

To cancel any back-order, simply send a card or letter to the San Diego office with the following information.

1. Your Dealer name and number.
2. Part number and quantity back-orders.

We are not responsible for items shipped before we receive cancelation. Sorry, no phone cancelations.

PARTS BULLETINS AND UPDATES

You will receive monthly mailings from Husqvarna with news about parts, new services, sales and new items.

It may not be necessary to file all bulletins (example: If a sale is good for 30 days, it may not be wise to file it.) But permanent information will be numbered. Please place these in the back of your parts section in your Husqvarna Motorcycle Co., Inc. policy binder.

MULTIPLE PARTS

Several items, nuts, bolts, washers, gaskets, etc., which are fast sellers are sold in multiples of two (2), five (5) or ten (10).

These parts are marked on your micro-fiche parts price guide.

PARTS CROSS SHIPPING

If a part is not available in the parts warehouse closest to your Dealership, it will automatically be shipped from the next closest warehouse.

The part will be shipped via the same method requested on your original order.

CROSS SHIPPING EXCEPTION

If the value of the part is less than $10.00 Dealer cost, it will not be cross shipped. The part will go on back-order if you requested back-orders, (see back-order section for complete information).

A note will be sent to you explaining the inexpensive part on back-order is available in another warehouse.

It is then up to you to decide if you would like the part to remain on back-order or have it shipped.

MISSING PART NUMBERS

If you receive an invoice from your closest warehouse and it is missing part numbers you ordered, the missing part numbers are being cross-shipped and will arrive in a few days.

HUSKY PRODUCTS

Husky Products is the accessory division of Husqvarna. The items offered will be displayed in an annual accessories catalog.

The new catalog is automatically sent to current Husqvarna owners and press releases are mailed out to the motorcycling press throughout the year.

POLICY AND PRICING

Husky Products follow the same policies set-up under the parts section.

Price information may be found on your current parts micro-fiche price guide.

NEW ITEMS AND UPDATES

Monthly mailings will contain new Husky Products as well as price and availability information. Some updates do not need to be filed. Important bulletins will be numbered and should be placed in the rear of this section.

1966 250
1967 250 + 360

Reservdelar till
Spare parts for
Ersatzteile für
Pièces de rechange pour

Husqvarna

moto-cross 250 cc, 360 cc

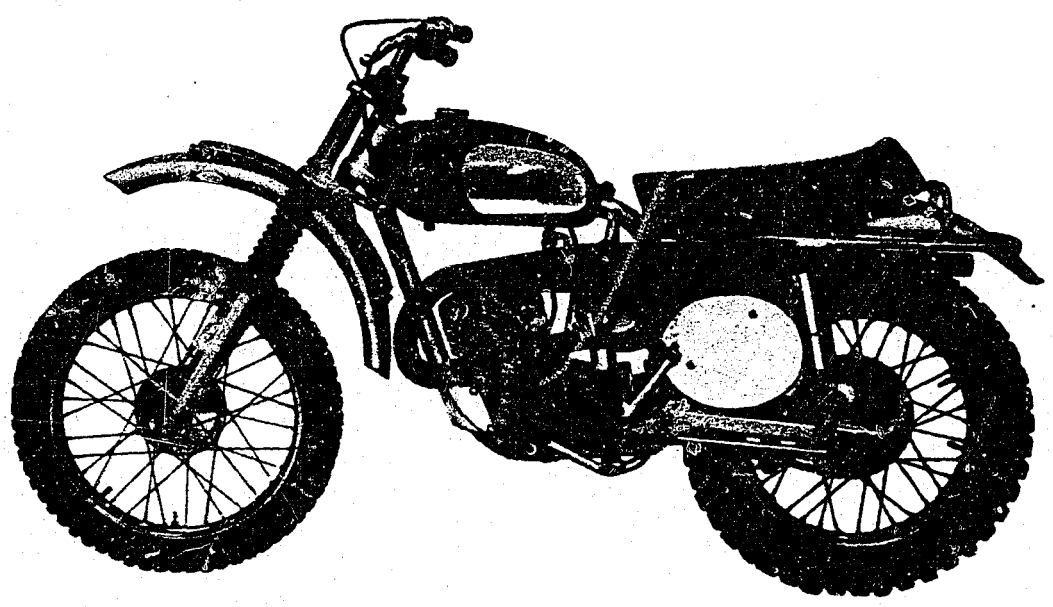

HUSQVARNA VAPENFABRIKS AKTIEBOLAG • HUSKVARNA

M 18801-I 2.5 5-67

1966 250

1967 250 & 360

INDEX

Page no. 5-11	Frame - Footbrake control - Footrest - Parking rest
Page no. 13-17	Front fork
Page no. 19-22	Handlebar
Page no. 23-28	Front mudguard - Front wheel - Rear wheel
Page no. 29-32	Rear mudguard - Saddle bridge - Suspension unit
Page no. 33-37	Rear fork - Chain guard - Chain guide
Page no. 39-43	Front wheel hub
Page no. 45-49	Rear wheel hub
Page no. 51-54	Petrol tank - Saddle
Page no. 55-57	De-clutching control - Brake cable - Throttle cable
Page no. 59-64	Carburetor - Air filter
Page no. 65-70	Flywheel magneto
Page no. 71-78	Cylinder - Crank Mechanism
Page no. 79-84	Crankcase, right - Gear-changing
Page no. 85-90	Crankcase half, left - Kick-starter
Page no. 91-94	Exhaust pipe
Page no. 95-102	Gear-changing mechanism - Gearbox - Power transmission, clutch
Page no. 102-103	Other details

Ram - Fotbromsreglage - Fotstöd - Parkeringsstöd
Frame - Footbrake control - Footrest - Parking rest
Rahmen - Fussbremshebel - Fussraste - Kippständer
Cadre - Commande de frein à pied - Repose-pied - Bequille

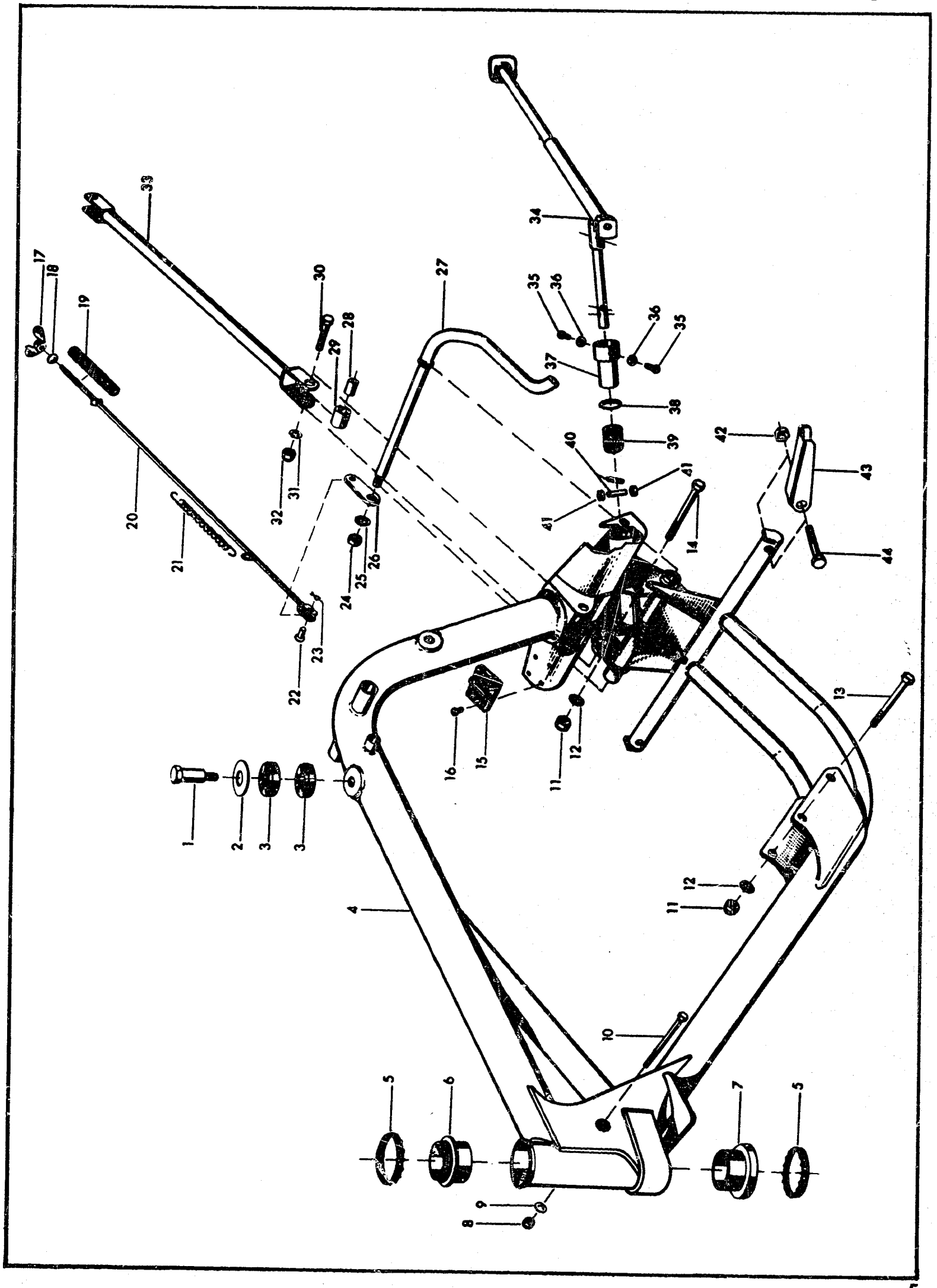

THIS PAGE
INTENTIONALLY LEFT
BLANK

Bild nr Fig. no. Bild Nr Fig. no.	Det. nummer Part number Teilnummer No de pièce	Benämning Description Bezeichnung Nomenclature	Antal Quantity Anzahl Nombre		
		RAM. KOMPL. FRAME, COMPLETE RAHMEN, KPL. CADRE, COMPLET	250 cc 1966	250 cc 19[illegible]	36[illegible] 1967
1	15 14 003-01	Fästskruv. bensintank	1	1	1
		Attaching bolt, petrol tank	1	1	1
		Befestigungsschraube, Kraftstoffbehälter	1	1	1
		Vis de fixation, réservoir	1	1	1
2	28 16 268-01	Bricka BRB 12x26 SMS 70	1	1	1
		Washer BRB 12x26 SMS 70	1	1	1
		Scheibe BRB 12x26 SMS 70	1	1	1
		Rondelle BRB 12x26 SMS 70	1	1	1
3	12 28 114-01	Packning	1	1	1
		Washer	1	1	1
		Dichtung	1	1	1
		Joint	1	1	1
4	15 10 154-01	Ram, fast del, kompl.	1		
		Frame, fixed part, complete	1		
		Rahmen, fester Teil, kompl.	1		
		Cadre, partie fixe, complète	1		
4	15 10 201-01	Ram, fast del, kompl.		1	
		Frame, fixed part, complete		1	
		Rahmen, fester Teil, kpl.		1	
		Cadre, partie fixe, complète		1	
4	15 10 168-01	Ram, fast del, kompl.			1
		Frame, fixed part, complete			1
		Rahmen, fester Teil, kpl.			1
		Cadre, partie fixe, complète			1
5	29 40 405-01	Kulring, kompl.	2	2	2
		Ball ring, complete	2	2	2
		Kugellagerring, kpl.	2	2	2
		Butée à billes complète	2	2	2
6	15 10 136-01	Styrlagerkona. övre	1	1	1
		Pilot bearing cone. upper	1	1	1
		Führunglagerkonus, oben	1	1	1
		Cône de palier de direction, inf.	1	1	1
7	12 10 745-01	Styrlagerskål, undre	1	1	1
		Pilot bearing shell, lower	1	1	1
		Führungslagerschale. unten	1	1	1
		Palier inférieur de direction	1	1	1
8	25 81 146-01	Låsmutter	1	1	1
		Lock nut	1	1	1
		Sicherungsmutter	1	1	1
		Contre-écrou	1	1	1
9	28 01 350-01	Bricka	1	1	1
		Washer	1	1	1
		Scheibe	1	1	1
		Rondelle	1	1	1
10	20 05 894-01	6-kantskruv B6LS 6x70 D80 fzb-kro	1	1	1
		Hexagonal screw B6LS 6x70 D80 fzb-kro	1	1	1
		Sechskantschraube B6LS 6x70 D80 fzb-kro	1	1	1
		Vis 6 pans B6LS 6x70 D80 fzb-kro	1	1	1

Bild nr Fig. no. Bild Nr Fig. no.	Det. nummer Part number Teilnummer No de pièce	Benämning Description Bezeichnung Nomenclature	Antal Quantity Anzahl Nombre		
			250 cc	250 cc	360 cc
			1966	1967	1967
11	25 80 153-01	Låsmutter, M8 DIN 985-6S fzb-kro	5	5	5
		Lock nut, M8 DIN 985-6S fzb-kro	5	5	5
		Sicherungsmutter, M8 DIN 985-6S fzb-kro	5	5	5
		Contre-écrou, M8 DIN 985-6S fzb-kro	5	5	5
12	28 47 190-01	Låsbricka, innertandad för M8	4	4	4
		Locking washer, internal teeth, for M8	4	4	4
		Sicherungsscheibe, innen verzahnung, für M8	4	4	4
		Rondelle d'arrêt, denture intérieure, pour M8	4	4	4
13	20 05 615-12	6-kantskruv, B6LS 8x60 D80 fzb-kro	2	2	2
		Hexagon screw, B6LS 8x60 D80 fzb-kro	2	2	2
		Sechskantschraube, B6LS 8x60 D80 fzb-kro	2	2	2
		Vis 6 pans, B6LS 8x60 D80 fzb-kro	2	2	2
14	20 05 614-01	6-kantskruv, B6LS 8x65 D80 fzb-kro	2	2	2
		Hexagon screw, B6LS 8x65 D80 fzb-kro	2	2	2
		Sechskantschraube, B6LS 8x65 D80 fzb-kro	2	2	2
		Vis 6 pans, B6LS 8x65 D80 fzb-kro	2	2	2
15	12 10 689-01	Kedjestoppare	2	2	2
		Chain stopper	2	2	2
		Kettenanschlag	2	2	2
		Dispositif d'arrêt à chaîne	2	2	2
16	21 25 907-01	Spårskruv ECS 4x6 D60 fzb-kro	8	8	8
		Slotted screw ECS 4x6 D60 fzb-kro	8	8	8
		Schlitzschraube ECS 4x6 D60 fzb-kro	8	8	8
		Vis, ECS 4x6 D60 fzb-kro	8	8	8
		FOTBROMSREGLAGE FOOTBRAKE CONTROL FUSSBREMSREGULIERUNG COMMANDE DE FREIN A PIED			
17	12 15 228-01	Vingmutter	1	1	1
		Wing nut	1	1	1
		Flügelmutter	1	1	1
		Ecrou à oreilles	1	1	1
18	28 01 350-01	Bricka	1	1	1
		Washer	1	1	1
		Scheibe	1	1	1
		Rondelle	1	1	1
19	12 15 160-01	Fjäder	1	1	1
		Spring	1	1	1
		Feder	1	1	1
		Ressort	1	1	1
20	12 15 223-01	Bromsstång, kompl.	1	1	1
		Brake rod; complete	1	1	1
		Bremsgestänge, kpl.	1	1	1
		Tide de frein, complète	1	1	1
21	15 15 112-01	Fjäder	1	1	1
		Spring	1	1	1
		Feder	1	1	1
		Ressort	1	1	1

Bild nr Fig. no. Bild Nr Fig. no.	Det. nummer Part number Teilnummer No de pièce	Benämning Description Bezeichnung Nomenclature	Antal Quantity Anzahl Nombre		
			250 cc	250 cc	360 cc
			1966	1967	1967
22	28 43 206-01	Cyl.bult HCB 6x14 fzb-kro	1	1	1
		Cylinderical pin HCB 6x14 fzb-kro	1	1	1
		Zylindrichen Bolzen 6x14 HCB fzb-kro	1	1	1
		Boulon cylindrique 6x14 HCB fzb-kro	1	1	1
23	28 35 211-01	Saxpinne SP 2x10 fzb-kro	1	1	1
		Split pin SP 2x10 fzb-kro	1	1	1
		Splint SP 2x10 fzb-kro	1	1	1
		Goupille fendue SP 2x10 fzb-kro	1	1	1
24	25 05 261-01	Mutter B6LM 8 D60 fzb-kro	1	1	1
		Nut B6LM 8 D60 fzb-kro	1	1	1
		Mutter B6LM 8 D60 fzb-kro	1	1	1
		Ecrou B6LM 8 D60 fzb-kro	1	1	1
25	28 04 351-01	Fjäderbricka FBB 8,2 oxs	1	1	1
		Spring washer FBB 8,2 oxs	1	1	1
		Federring FBB 8,2 oxs	1	1	1
		Rondelle élastique 8,2 oxs	1	1	1
26	15 15 106-01	Hävarm	1	1	1
		Lever	1	1	1
		Hebelarm	1	1	1
		Levier	1	1	1
27	15 15 110-01	Fotbromspedal, kompl.	1	1	1
		Footbrake pedal, complete	1	1	1
		Fussbremshebel, kpl.	1	1	1
		Pédale de frein, complète	1	1	1
28	15 15 107-01	Bussning, bromslänk	2	2	2
		Bush, brake linkage	2	2	2
		Buchse, Bremsgelenk	2	2	2
		Bágue, articulation de frein	2	2	2
29	15 15 108-01	Hylsa	2	2	2
		Sleeve	2	2	2
		Hülse	2	2	2
		Douille	2	2	2
30	20 05 492-01	6-kantskruv B6LS 6x30 D80 fzb-kro	2	2	2
		Hexagonal bolt B6LS 6x30 D80 fzb-kro	2	2	2
		Sechskantschraube B6LS 6x30 D80 fzb-kro	2	2	2
		Vis 6 pans, B6LS 6x30 D80 fzb-kro	2	2	2
31	28 04 328-01	Fjäderbricka FRB 6,1 fzb-kro	2	2	2
		Spring washer FRB 6,1 fzb-kro	2	2	2
		Federscheibe FRB 6,1 fzb-kro	2	2	2
		Rondelle élastique FRB 6,1 fzb-kro	2	2	2
32	25 81 146-01	Låsmutter	2	2	2
		Lock nut	2	2	2
		Sicherungsmutter	2	2	2
		Contre-écrou	2	2	2
33	15 15 104-01	Bromslänk, kompl.	1	1	1
		Brake linkage, complete	1	1	1
		Bremsgelenk, kpl.	1	1	1
		Articulation de frein, complète	1	1	1

Bild nr Fig. no. Bild Nr Fig. no.	Det. nummer Part number Teilnummer No de pièce	Benämning Description Bezeichnung Nomenclature	Antal Quantity Anzahl Nombre		
		PARKERINGSSTÖD, KOMPL. PARKING REST, COMPLETE KIPPSTÄNDER, KPL. BEQUILLE, COMPLETE	250 cc 1966	250 cc 1967	360 cc 1967
-	12 24 336-01	Parkeringsstöd, kompl.	1	1	1
		Parking rest, complete	1	1	1
		Kippständer, kpl.	1	1	1
		Béquille, complète	1	1	1
34	12 24 345-02	Ben, kompl.	1	1	1
		Leg, complete	1	1	1
		Bein, kpl.	1	1	1
		Béquille, complète	1	1	1
35	20 75 231-01	Spårskruv, KS 5x6 fsf	2	2	2
		Slotted screw, KS 5x6 fsf	2	2	2
		Schlitzschraube, KS 5x6 fsf	2	2	2
		Vis à rainure, KS 5x6 fsf	2	2	2
36	28 04 301-01	Fjäderbricka, FBB 5,1 fzb-kro	2	2	2
		Spring washer, FBB 5,1 fzb-kro	2	2	2
		Federscheibe, FBB 5,1 fzb-kro	2	2	2
		Rondelle élastique, FBB 5,1 fzb-kro	2	2	2
37	12 24 346-01	Bussning	1	1	1
		Bush	1	1	1
		Buchse	1	1	1
		Bague	1	1	1
38	28 01 605-01	Bricka	1	1	1
		Washer	1	1	1
		Scheibe	1	1	1
		Rondelle	1	1	1
39	11 24 507-01	Fjäder	1	1	1
		Spring	1	1	1
		Feder	1	1	1
		Ressort	1	1	1
40	28 25 395-01	Cyl.pinne, CP 5h6x24	2	2	2
		Cylindrical pin, CP 5h6x24	2	2	2
		Zylinderstift, CP 5h6x24	2	2	2
		Goupille cylindrique	2	2	2
41	12 24 344-01	Rulle	2	2	2
		Roller	2	2	2
		Rolle	2	2	2
		Galet	2	2	2
		FOTSTÖD, KOMPL. FOOTREST, COMPLETE RASTE, KPL. REPOSE-PIED, COMPLET			
42	25 80 153-01	Låsmutter M8 DIN 985-6S fzb-kro	2	2	2
		Lock nut, M8 DIN 985-6S fzb-kro	2	2	2
		Sicherungsmutter M8 DIN 985-6S fzb-kro	2	2	2
		Contre-écrou M8 DIN 985-6S fzb-kro	2	2	2
43	15 13 606-01	Fotstöd, kompl.	2	2	2
		Footrest, complete	2	2	2
		Raste, kpl.	2	2	2
		Repose-pied, complet	2	2	2

Bild nr Fig. no. Bild Nr Fig. no.	Det. nummer Part number Teilnummer No de pièce	Benämning Description Bezeichnung Nomenclature	Antal Quantity Anzahl Nombre		
			250 cc	250 cc	360 cc
			1966	1967	1967
44	20 05 908-01	6-kantskruv B6LS 8x40 D80 fzb-kro	2	2	2
		Hexagonal screw B6LS 8x40 D80 fzb-kro	2	2	2
		Sechskantschraube B6LS 8x40 D80 fzb-kro	2	2	2
		Vis 6 pans, B6LS 8x40 D80 fzb-kro	2	2	2

THIS PAGE
INTENTIONALLY LEFT
BLANK

Framgaffel
Front fork
Vordergabel
Fourche avant

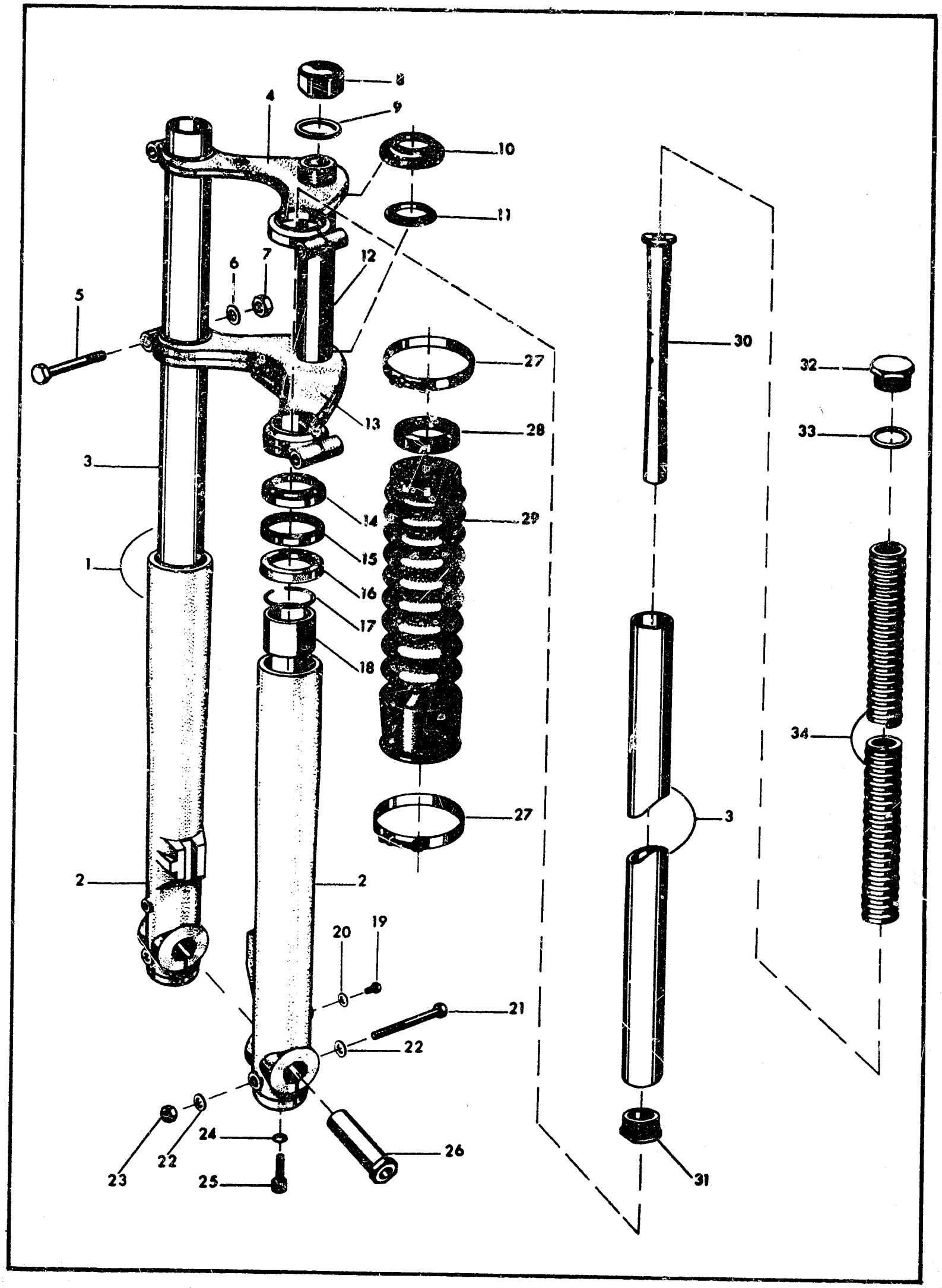

THIS PAGE
INTENTIONALLY LEFT
BLANK

Bild nr Fig. no. Bild Nr Fig. no.	Det. nummer Part number Teilnummer No de pièce	Benämning Description Bezeichnung Nomenclature	Antal Quantity Anzahl Nombre		
		FRAMGAFFEL FRONT FORK VORDERGABEL FOURCHE AVANT	250 cc 1966	250 cc 1967	360 cc 1967
-	15 12 100-01	Framgaffel. kompl.	1	1	1
		Front fork, complete	1	1	1
		Vordergabel, kpl.	1	1	1
		Fourche avant, complète	1	1	1
1	15 12 101-01	Gaffelben, kompl.	2	2	2
		Fork shank, complete	2	2	2
		Gabelbein, kpl.	2	2	2
		Bras droit de fourche, complet	2	2	2
-	15 12 102-01	Gaffelben, undre, kompl.	2	2	2
		Fork shank, lower, complete	2	2	2
		Gabelbein, unten, kpl.	2	2	2
		Bras droit, inférieur, complet	2	2	2
2	15 12 103-01	Gaffelben, undre	2	2	2
		Fork tube, lower	2	2	2
		Gabelbein, unten	2	2	2
		Bras droit de fourche	2	2	2
3	15 12 110-01	Gaffelben, övre	2	2	2
		Fork tube, upper	2	2	2
		Gabelbein, oben	2	2	2
		Bras de fourche, sup.	2	2	2
4	15 12 118-02	Gaffelplåt, övre, kompl,	1	1	1
		Fork plate, upper, complete	1	1	1
		Gabelblech, oben, kpl.	1	1	1
		Plaque supérieure de fourche, compléte	1	1	1
5	21 35 203-12	6-kantskruv U6S 3/8 UNFx57 D80 fzb-kro	4	4	4
		Hexagonal screw U6S 3/8 UNFx57 D80 fzb-kro	4	4	4
		SechskantschraubeU6S 3/8 UNFx57 D80 fzb-kro	4	4	4
		Vis U6S 3/8 UNFx57 D80 fzb-kro	4	4	4
6	28 01 577-01	Bricka	4	4	4
		Washer	4	4	4
		Scheibe	4	4	4
		Rondelle	4	4	4
7	25 41 303-11	Mutter U6FM 3/8 UNF D60 fzb-kro	4	4	4
		Nut U6FM 3/8 UNF D60 fzb-kro	4	4	4
		Mutter U6FM 3/8 UNF D60 fzb-kro	4	4	4
		Écrou U6FM 3/8 UNF D60 fzb-kro	4	4	4
8	12 12 527-01	Slutmutter	1	1	1
		Cap nut	1	1	1
		Schlussmutter	1	1	1
		Écrou obturateur	1	1	1
9	15 12 040-01	Slutmutterbricka	1	1	1
		Washer for cap nut	1	1	1
		Schlussmutterscheibe	1	1	1
		Rondelle pour idem	1	1	1
10	15 12 037-01	Styrlagerskål, övre	1	1	1
		Pilot bearing shell, upper	1	1	1
		Führungslagerschale, oben	1	1	1
		Cuvette sup, de palier guide	1	1	1

Bild nr Fig. no. Bild Nr Fig. no.	Det. nummer Part number Teilnummer No de pièce	Benämning Description Bezeichnung Nomenclature	Antal Quantity Anzahl Nombre		
			250 cc	250 cc	360 cc
			1966	1967	1967
11	15 12 036-01	Styrlagerkona, undre	1	1	1
		Pilot bearing cone, lower	1	1	1
		Führungslagerkonus, unten	1	1	1
		Cône inf, de palier guide	1	1	1
12	15 12 030-01	Gaffelrör	1	1	1
		Forked pipe	1	1	1
		Gabelrohr	1	1	1
		Tuyau à fourche	1	1	1
13	15 12 116-01	Gaffelkrona, kompl.	1	1	1
		Fork crown, complete	1	1	1
		Gabelkrone, kpl.	1	1	1
		Couronne de fourche complète	1	1	1
14	15 12 108-01	Avstrykare av gummi	2	2	2
		Rubber stripper	2	2	2
		Abstreifer aus Gummi	2	2	2
		Caoutchouc décapeur	2	2	2
15	29 65 648-01	Tätring	2	2	2
		Sealing ring	2	2	2
		Dichtungsring	2	2	2
		Bague d'étanchéité	2	2	2
16	15 12 115-01	Tätring	2	2	2
		Sealing ring	2	2	2
		Dichtungsring	2	2	2
		Bauge d'étanchéité	2	2	2
17	15 12 107-01	Låsring	2	2	2
		Locking ring	2	2	2
		Sicherungsring	2	2	2
		Circlips	2	2	2
18	15 12 106-01	Bussning	2	2	2
		Bush	2	2	2
		Buchse	2	2	2
		Bague	2	2	2
19	20 01 216-01	6-kantskruv	2	2	2
		Hexagonal screw	2	2	2
		Sechskantschraube	2	2	2
		Vis	2	2	2
20	28 01 350-01	Bricka	2	2	2
		Washer	2	2	2
		Scheibe	2	2	2
		Rondelle	2	2	2
21	20 05 609-01	Skruv B6LS 8x60 D80 fzb-kro	2	2	2
		Screw B6LS 8x60 D80 fzb-kro	2	2	2
		Schraube B6LS 8x60 D80 fzb-kro	2	2	2
		Vis B6LS 8x60 D80 fzb-kro	2	2	2
22	28 16 231-01	Bricka BRB 8,4x16 fzb-kro	4	4	4
		Washer BRB 8,4x16 fzb-kro	4	4	4
		Scheibe BRB 8,4x16 fzb-kro	4	4	4
		Rondelle BRB 8,4x16 fzb-kro	4	4	4

Bild nr Fig. no. Bild Nr Fig. no.	Det. nummer Part number Teilnummer No de pièce	Benämning Description Bezeichnung Nomenclature	Antal Quantity Anzahl Nombre		
			250 cc	250 cc	360 cc
			1966	1967	1967
23	25 05 261-01	Mutter B6LM 8 D60 fzb-kro	2	2	2
		Nut B6LM 8 D60 fzb-kro	2	2	2
		Mutter B6LM 8 D60 fzb-kro	2	2	2
		Écrou B6LM 8 D60 fzb-kro	2	2	2
24	50 11 631-01	Packning	2	2	2
		Washer	2	2	2
		Dichtung	2	2	2
		Joint	2	2	2
25	20 25 361-01	Skruv med 6-kanthål EC6S 8x22 80 oxs	2	2	2
		Recessed hex, screw EC6S 8x22 D80 oxs	2	2	2
		Innensechskantschraube EC6S 8x22 D80 oxs	2	2	2
		Vis 6 pans intérieur, EC6S 8x22 D80 oxs	2	2	2
26	15 16 020-01	Axelmutter	2	2	2
		Wellenmutter	2	2	2
		Axle nut	2	2	2
		Écrou d'axe	2	2	2
27	15 12 027-01	Klammer "Norma 558/12 Zy"	4	4	4
		Clamp "Norma 558/12 Zy"	4	4	4
		Klammer "Norma 558/12 Zy"	4	4	4
		Clips "Norma 558/12 Zy"	4	4	4
28	15 12 038-01	Gummiring	4	4	4
		Rubber ring	4	4	4
		Gummiring	4	4	4
		Joint caoutchouc	4	4	4
29	15 12 026-01	Gummibälg	2	2	2
		Rubber bellows	2	2	2
		Gummibalg	2	2	2
		Soufflet de caoutchouc	2	2	2
30	15 12 121-01	Dämpspindel	2	2	2
		Damping spindle	2	2	2
		Dämpfspindel	2	2	2
		Broche d'amortisseur	2	2	2
31	15 12 111-01	Dämphylsa	2	2	2
		Damping sleeve	2	2	2
		Dämpfhülse	2	2	2
		Douille d'amortissement	2	2	2
32	15 12 12[illegible]-01	Toppskruv	2	2	2
		Top screw	2	2	2
		Deckschraube	2	2	2
		Vis de tête	2	2	2
33	15 12 114-01	Distansring	2	2	2
		Spacing ring	2	2	2
		Abstandring	2	2	2
		Douille d'écartement	2	2	2
34	15 12 112-01	Fjäder	2	2	2
		Spring	2	2	2
		Feder	2	2	2
		Ressort	2	2	2

THIS PAGE
INTENTIONALLY LEFT
BLANK

Styrstång
Handlebar
Lenker
Guidon

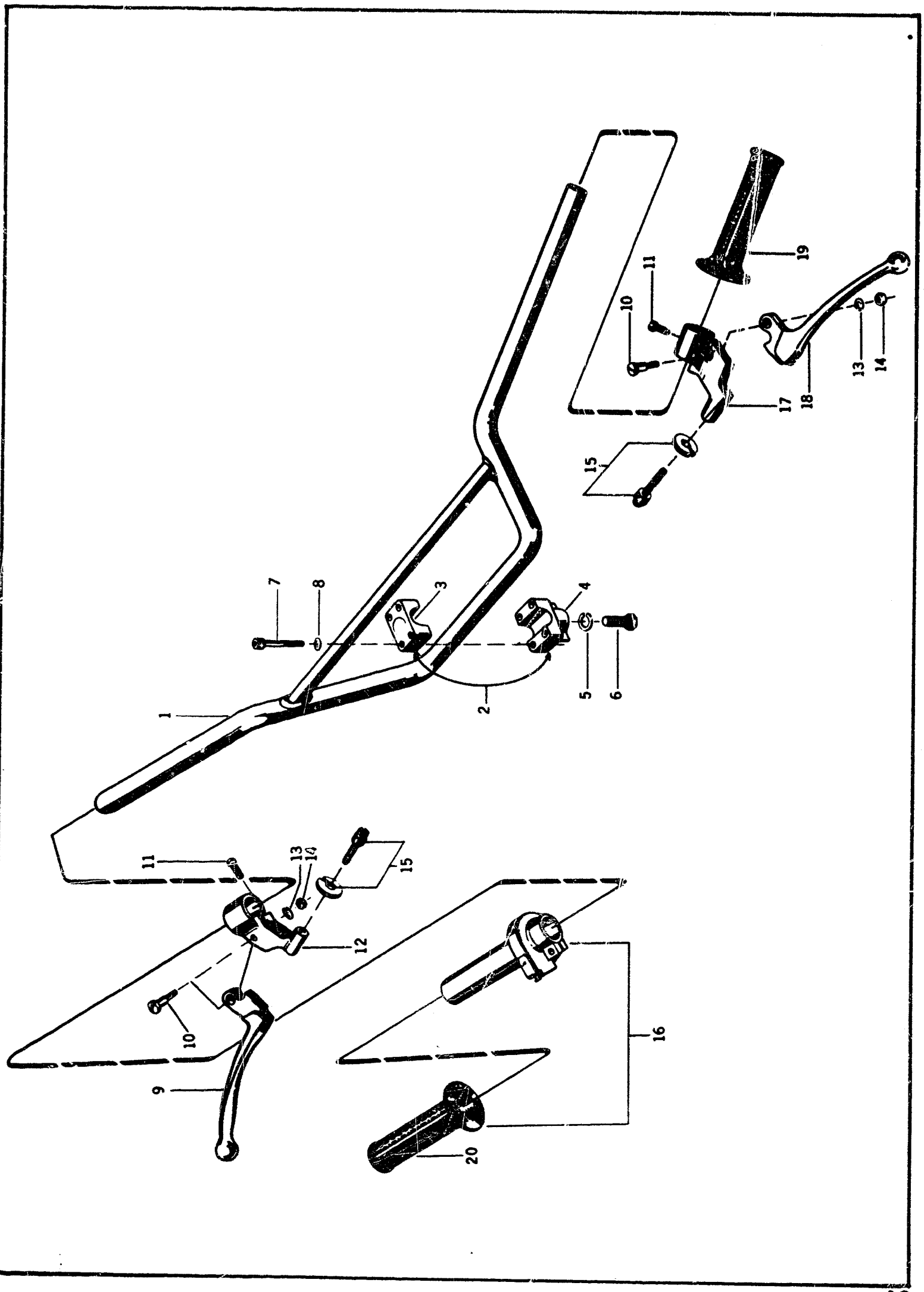

THIS PAGE
INTENTIONALLY LEFT
BLANK

Bild nr Fig. no. Bild Nr Fig. no.	Det. nummer Part number Teilnummer No de pièce	Benämning Description Bezeichnung Nomenclature	Antal Quantity Anzahl Nombre		
		STYRSTÅNG, KOMPL. HANDLEBAR, COMPLETE LENKER, KPL. GUIDON, COMPLET	250 cc 1966	250 cc 1967	360 cc 1967
1	15 13 006-01	Styrstång, kompl.	1	1	1
		Handlebar, complete	1	1	1
		Lenker, kpl.	1	1	1
		Guidon, complet	1	1	1
2	15 13 009-01	Styrhållare, kompl.	2	2	2
		Handlebar retainers, complete	2	2	2
		Lenkhalter, kpl.	2	2	2
		Support de direction	2	2	2
3	15 13 010-01	Överdel	1	1	1
		Upper part	1	1	1
		Oberteil	1	1	1
		Partie supérieure	1	1	1
4	15 13 011-01	Underdel	1	1	1
		Lower part	1	1	1
		Unterteil	1	1	1
		Partie intérieure	1	1	1
5	28 04 375-01	Fjäderbricka FBB 10,2	2	2	2
		Spring washer FBB 10,2	2	2	2
		Federscheibe FBB 10,2	2	2	2
		Rondelle élastique	2	2	2
6	20 05 931-01	6-kantskruv B6LS 10x25 D80 fzb-kro	2	2	2
		Hexagonal screw B6LS 10x25 D80 fzb-kro	2	2	2
		Sechskantschraube B6LS 10x25 D80 fzb-kro	2	2	2
		Vis 6 pans B6LS 10x25 D80 fzb-kro	2	2	2
7	20 25 296-01	Skruv med 6-kanthål EC6S 6x35 D80 oxs	4	4	4
		Recessed hex,screw EC6S 6x35 D80 oxs	4	4	4
		Innensechskantschraube EC6S 6x35 D80 oxs	4	4	4
		Vis 6 pans intérieure EC6S 6x35 D80 oxs	4	4	4
8	28 16 201-01	Bricka BRB 6,4x12 fzb-kro	4	4	4
		Washer BRB 6,4x12 fzb-kro	4	4	4
		Scheibe BRB 6,4x12 fzb-kro	4	4	4
		Rondelle BRB 6,4x12 fzb-kro	4	4	4
-	15 13 002-01	Bromshandtag, kompl.	1	1	1
		Brake handle, complete	1	1	1
		Bremshandgriff. kpl.	1	1	1
		Poignée de frein, complète	1	1	1
9	15 13 003-01	Handtag	1	1	1
		Handle	1	1	1
		Handgriff	1	1	1
		Poignée	1	1	1
10	12 13 810-01	Ansatsskruv för handtag	2	2	2
		Barrel screw for handle	2	2	2
		Bundschraube für Handgriff	2	2	2
		Vis à épaulement pour poignée	2	2	2
11	22 86 595-01	Spårskruv	1	1	1
		Slotted screw	1	1	1
		Schlitzschraube	1	1	1
		Vis	1	1	1

Bild nr Fig. no. Bild Nr Fig. no.	Det. nummer Part number Teilnummer No de pièce	Benämning Description Bezeichnung Nomenclature	Antal Quantity Anzahl Nombre		
			250 cc	250 cc	360 cc
			1966	1967	1967
12	12 13 817-01	Handtagsfäste	1	1	1
		Handle holder	1	1	1
		Handgriffhalter	1	1	1
		Support de poignée	1	1	1
13	28 04 325-01	Fjäderbricka FBB 6,1	2	2	2
		Spring washer FBB 6,1	2	2	2
		Federscheibe FBB 6,1	2	2	2
		Rondelle élastique FBB 6,1	2	2	2
14	25 85 221-01	Mutter LB6LM 6 D60 fzb-kro	2	2	2
		Nut LB6LM 6 D60 fzb-kro	2	2	2
		Mutter LB6LM 6 D60 fzb-kro	2	2	2
		Ecrou LB6LM 6 D60 fzb-kro	2	2	2
15	12 13 821-01	Kabelspännskruv. kompl.	2	2	2
		Cable tensioning screw, complete	2	2	2
		Kabelspannschraube. kpl.	2	2	2
		Vis de serrage de câble, complète	2	2	2
16	15 15 206-01	Gashandtag, kompl.	1	1	1
		Throttlehandle, complete	1	1	1
		Vergaser-Drehgriff, kpl.	1	1	1
		Poignée de commande, complète	1	1	1
-	15 13 004-01	Kopplingshandtag, kompl.	1	1	1
		Clutch handle, complete	1	1	1
		Kupplungshandgriff, kpl.	1	1	1
		Poignée d'embrayage, complète	1	1	1
17	12 13 818-01	Handtagsfäste	1	1	1
		Handle holder	1	1	1
		Handgriffhalter	1	1	1
		Support de poignée	1	1	1
-	22 86 595-01	Spårskruv	1	1	1
		Slotted screw	1	1	1
		Schlitzschraube	1	1	1
		Vis	1	1	1
18	15 13 005-01	Handtag	1	1	1
		Handle	1	1	1
		Handgriff	1	1	1
		Poignée	1	1	1
19	12 13 805-01	Gummihandtag	1	1	1
		Rubberhandlegrip	1	1	1
		Gummihandgriff	1	1	1
		Poignée caoutchouc	1	1	1
20	12 26 215-01	Gummihandtag	1	1	1
		Rubber handlegrip	1	1	1
		Gummihandgriff	1	1	1
		Poignée caoutchouc	1	1	1

Framskärm - Framhjul - Bakhjul
Front mudguard - Front wheel - Rear wheel
Vorderkotflügel - Vorderrad - Hinterrad
Garde-boue avant - Roue avant - Roue arrière

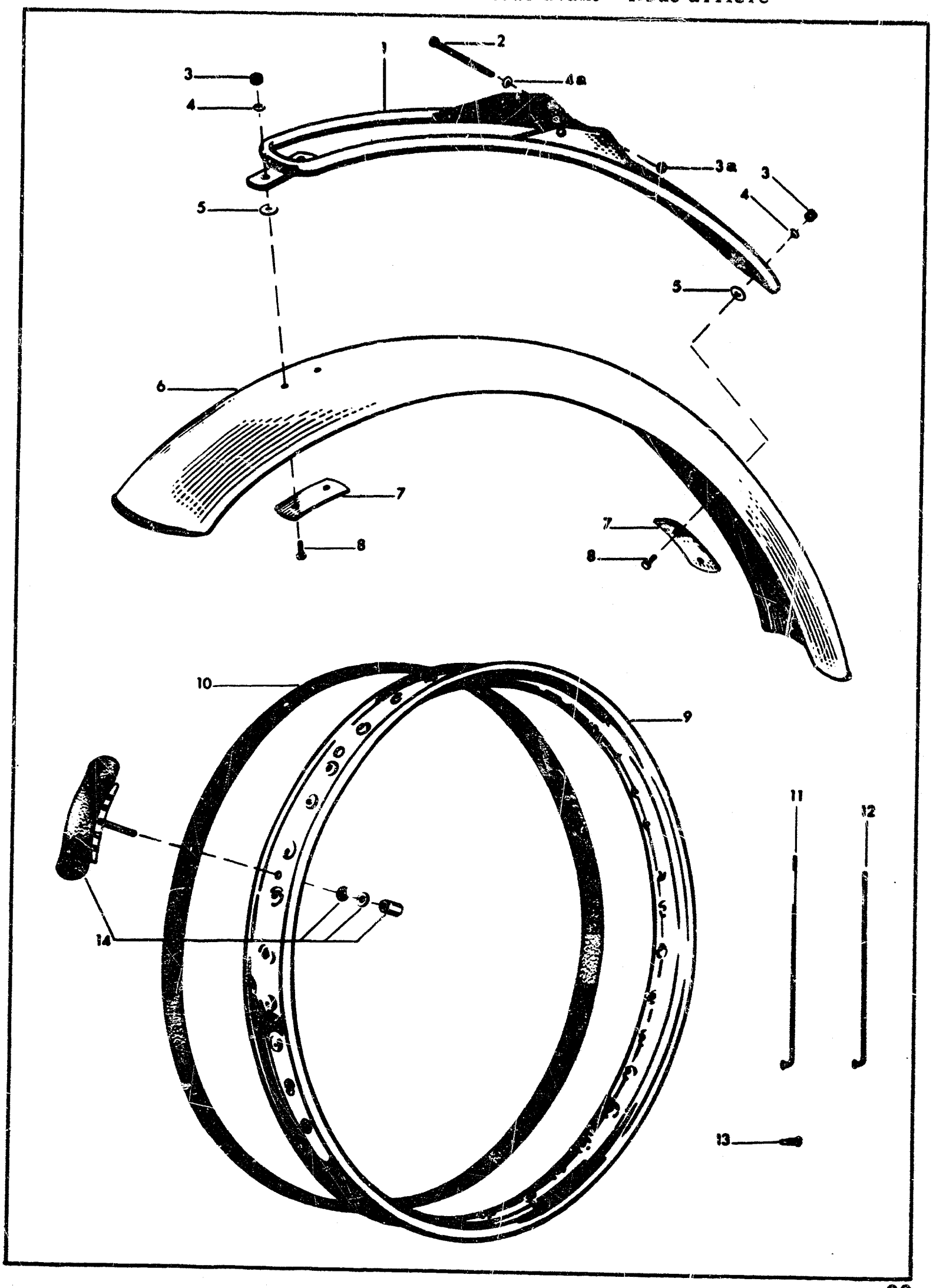

THIS PAGE
INTENTIONALLY LEFT
BLANK

Bild nr Fig. no. Bild Nr Fig. no.	Det. nummer Part number Teilnummer No de pièce	Benämning Description Bezeichnung Nomenclature	Antal Quantity Anzahl Nombre		
		FRAMSKÄRM, KOMPL. FRONT MUDGUARD, COMPLETE VORDERKOTFLUEGEL, KPL. GARDE-BOUE AVANT, COMPLET	250 cc 1966	250 cc 1967	360 cc 1967
1	15 18 002-02	Skärmstag, kompl.	1	1	1
		Mudguard stay, complete	1	1	1
		Kotflügelstrebe, kpl.	1	1	1
		Tirant de garde-boue, complet	1	1	1
2	20 25 412-01	Skruv med 6-kanthål EC6S 8x70 D80 fzb-kro	2	2	2
		Hexagonal bolt EC6S 8x70 D80 fzb-kro	2	2	2
		Sechskantschraube EC6S 8x70 D80 fzb-kro	2	2	2
		Boulon, sex pans EC6S 8x70 D80 fzb-kro	2	2	2
3 a	25 80 153-01	Låsmutter M8 DIN 985-6S fzb-kro	2	2	2
		Lock nut M8 DIN 985-6S fzb-kro	2	2	2
		Sicherungsmutter M8 DIN 985-6S fzb-kro	2	2	2
		Contre-écrou M8 DIN 985-6S fzb-kro	2	2	2
3	25 81-146-01	Låsmutter	4	4	4
		Lock nut	4	4	4
		Sicherungsmutter	4	4	4
		Contre-écrou	4	4	4
4 a	28 47 190-01	Låsbricka innertandad för M8	4	4	4
		Locking washer, internal teeth, for M8	4	4	4
		Sicherungsscheibe, Innenverzahnung, für M8	4	4	4
		Rondelle d'arrêt,denture intérieure, pour M8	4	4	4
4	28 04 328-01	Fjäderbricka, FBB 6,1 fzb-kro	4	4	4
		Spring washer, FBB 6,1 fzb-kro	4	4	4
		Federscheibe, FBB 6,1 fzb-kro	1	4	4
		Rondelle élastique, 6,1 fzb-kro	4	4	4
5	40 11 644-01	Gummistöd	4	4	4
		Rubber support	4	4	4
		Gummistütze	4	4	4
		Support caoutchouc	4	4	4
6	15 18 001-02	Framskärm	1	1	1
		Front mudguard	1	1	1
		Vorderkotflügel	1	1	1
		Garde-boue avant	1	1	1
7	15 18 102-01	Skärmbricka	2	2	2
		Mudguard washer	2	2	2
		Kotflügelscheibe	2	2	2
		Rondelle de garde-boue	2	2	2
8	20 05 471-01	6-kantskruv, B6LS 6x16 D60 fzb-kro	4	4	4
		Hexagonal bolt, B6LS 6x16 D60 fzb-kro	4	4	4
		Sechskantschraube, B6LS 6x16 D60 fzb-kro	4	4	4
		Vis 6 pans, B6LS 6x16 D60 fzb-kro	4	4	4
		FRAMHJUL, KOMPL. FRONT WHEEL, COMPLETE VORDERRAD, KPL. ROUE AVANT, COMPLETE			
-	15 16 001-01	Hjul, kompl., exkl. gummi	1		
		" " " " (Endast för U.S.A.)		1	1
-	15 16 031-01	" " " "		1	1
-	15 16 001-01	Wheel, complete, excluding tyre	1		
		" " " " (Only for U.S.A.)		1	1
-	16 15 031-01	" " " "		1	1

Bild nr Fig. no. Bild Nr Fig. no.	Det. nummer Part number Teilnummer No de pièce	Benämning Description Bezeichnung Nomenclature	Antal Quantity Anzahl Nombre		
			250 cc	250 cc	360 cc
			1966	1967	1967
-	15 16 001-01	Rad, kpl., ohne Bereifung	1		
		" " " " (Nur für U.S.A.)		1	1
-	15 16 031-01	" " " "		1	1
-	15 16 001-01	Roue, complète, non compris caoutchouc	1		
		" " " " " (Seulement pour les Etats-Unis)		1	1
-	15 16 031-01	" " " " "		1	1
9	15 16 002-01	Fälg, WM 1-19"	1		
		" " " (Endast för U.S.A.)		1	1
9	15 16 025-02	Fälg,WM 1-21"		1	1
9	15 16 002-01	Wheel rim, WM 1-19"	1		
		" " " " (Only for U.S.A.)		1	1
9	15 16 025-02	" " " 1-21"		1	1
9	15 16 002-01	Felge, WM 1-19"	1		
		" " " (Nur für U.S.A.)		1	1
9	15 16 025-02	" " 1-21"		1	1
9	15 16 002-01	Jante, WM 1-19"	1		
		" " " (Seulement pour les Etats-Unis)		1	1
9	15 16 025-02	" " 1-21"		1	1
10	12 17 705-01	Fälgband 19"	1	1	1
		Rim band 19"	1	1	1
		Felgeband 19"	1	1	1
		Bourrelet de jante 19"	1	1	1
10	15 16 029-01	Fälgband 21"		1	1
		Rim band 21"		1	1
		Felgeband 21"		1	1
		Bourrelet de jante 21"		1	1
12	12 17 403-08	Eker, M4 L=201 (19")	18	18	18
		Spoke M4 L=201 (19")	18	18	18
		Speichen M4 L=201 (19")	18	18	18
		Rayons M4 L=201 (19")	18	18	18
12	12 17 403-09	Eker M4 L=227 (21")	18	18	18
		Spoke M4 L=227 (21")	18	18	18
		Speichen M4 L=227 (21")	18	18	18
		Rayons M4 L=227 (21")	18	18	18
12	12 17 403-07	Eker M4 L=215 (19")	18	18	18
		Spoke M4 L=215 (19")	18	18	18
		Speichen M4 L=215 (19")	18	18	18
		Rayons M4 L=215 (19")	18	18	18
12	12 17 403-10	Eker M4 L=244 (21")		18	18
		Spoke M4 L=244 (21")		18	18
		Speichen M4 L=244 (21")		18	18
		Rayons M4 L=244 (21")		18	18
-	15 16 021-01	Ekersats, framhjul 19"			
		Set of spokes, front wheel 19"			
		Speichensatz, Vorderrad 19"			
		Jeu de rayons, roue avant 19"			
-	15 16 032-01	Ekersats, framhjul 21"			
		Set of spokes, front wheel 21"			
		Speichensatz, Vorderrad 21"			

Bild nr Fig. no. Bild Nr Fig. no.	Det. nummer Part number Teilnummer No de pièce	Benämning Description Bezeichnung Nomenclature	Antal Quantity Anzahl Nombre		
			250 cc	250 cc	360 cc
			1966	1967	1967
-	15 16 032-01	Jeu de rayons, roue avant 21"			
13	15 16 018-01	Ekernippel, M4	36	36	36
		Spoke nipple, M4	36	36	36
		Speichennippel, M4	36	36	36
		Téton de rayon, M4	36	36	36
-	15 16 022-01	Nippelsats			
		Set of nippels			
		Nippelsatz			
		Jeu de tétons			
14	15 16 024-01	Däcklås, WM 1	1	1	1
		Tyre lock, WM 1	1	1	1
		Reifenverschluss WM 1	1	1	1
		Verrou de pneu, WM 1	1	1	1
-	12 17 503-06	Däck 3,00 x 19"	1		
		Tyre 3,00 x 19"	1		
		Reifen 3,00 x 19"	1		
		Pneu 3,00 x 19"	1		
-	15 16 027-01	Däck, 3,00 x 21"		1	1
		Tyre, 3,00 x 21"		1	1
		Reifen, 3,00 x 21"		1	1
		Pneu, 3,00 x 21"		1	1
-	15 16 052-01	Däck, 3,50 x 19"		1	1
		Tyre, 3,50 x 19"		1	1
		Reifen, 3,50 x 19"		1	1
		Pneu, 3,50 x 19"		1	1
-	15 16 007-01	Innerslang 3,00 x 19"	1		
		Inner tube 3,00 x 19"	1		
		Luftschlauch 3,00 x 19"	1		
		Chambre à air 3,00 x 19"	1		
-	15 16 027-01	Innerslang 3,00 x 21"		1	1
		Inner tube 3,00 x 21"		1	1
		Luftschlauch 3,00 x 21"		1	1
		Chambre à air 3,00 x 21"		1	1
-	15 16 053-01	Innerslang 3,50 x 19"		1	1
		Inner tube 3,50 x 19"		1	1
		Luftschlauch 3,50 x 19"		1	1
		Chambre à air 3,50 x 19"		1	1
		BAKHJUL, KOMPL. REAR WHEEL, COMPLETE HINTERRAD, KPL. ROUE ARRIERE, COMPLÈTE			
-	15 16 501-01	Hjul, kompl, exkl. gummi	1	1	1
		Wheel, complete, excluding tyre	1	1	1
		Rad, kpl., ohne Bereifung	1	1	1
		Roue domplète, non comprises pièces caoutchouc	1	1	1
9	15 16 502-02	Fälg, WM 3-18"	1	1	1
		Wheel rim, WM 3-18"	1	1	1
		Felge, WM 3-18"	1	1	1
		Jante, WM 3-18"	1	1	1

Bild nr Fig. no. Bild Nr Fig. no.	Det. nummer Part number Teilnummer No de pièce	Benämning Description Bezeichnung Nomenclature	Antal Quantity Anzahl Nombre		
			250 cc	250 cc	360 cc
			1966	1967	1967
10	15 16 509-01	Fälgband 18"	1	1	1
		Rim band, 18"	1	1	1
		Felgenband 18'	1	1	1
		Bourrelet de jante, 18"	1	1	1
11	12 17 403-02	Eker, M4, L=204 (18")	18	18	18
		Spoke, M4, L=204 (18")	18	18	18
		Speichen, M4, L=204 (18")	18	18	18
		Rayons, M4, L=204 (18")	18	18	18
12	12 17 403-06	Eker, M4 L=191 (18")	18	18	18
		Spoke, M4, L=191 (18")	18	18	18
		Speichen, M4, L=191 (18")	18	18	18
		Rayons, M4, L=191 (18")	18	18	18
-	15 16 524-01	Ekersats, bakhjul 18"			
		Set of spokes, rear wheel 18"			
		Speichensatz, Hinterrad 18"			
		Jeu de rayons, roue arrière 18"			
13	15 16 018-01	Ekernippel, M4	36	36	36
		Spoke nipple, M4	36	36	36
		Speichennippel M4	36	36	36
		Téton de rayon, M4	36	36	36
-	15 16 022-01	Nippelsats			
		Set of nippels			
		Nippelsatz			
		Jeu de tétons			
14	15 16 526-01	Däcklås WM 3	1	1	1
		Tyre lock, WM 3	1	1	1
		Reifenverschluss, WM 3	1	1	1
		Verrou de pneu, WM 3	1	1	1
-	15 16 507-01	Däck, 4,00-18"	1	1	1
		Tyre, 4,00-18"	1	1	1
		Reifen, 4,00-18"	1	1	1
		Pneu, 4,00-18"	1	1	1
-	15 16 508-01	Innerslang, 4,00-18"	1	1	1
		Inner tube, 4,00-18"	1	1	1
		Luftschlauch, 4,00-18"	1	1	1
		Chambre à air, 4,00-18"	1	1	1

Bakskärm - Sadelbrygga - Fjäderben
Rear mudguard - Saddle bridge - Suspension unit
Hinterkotflügel - Sattelbrücke - Federbein
Garde-boue arrière - Armature de selle - Jambe élastique

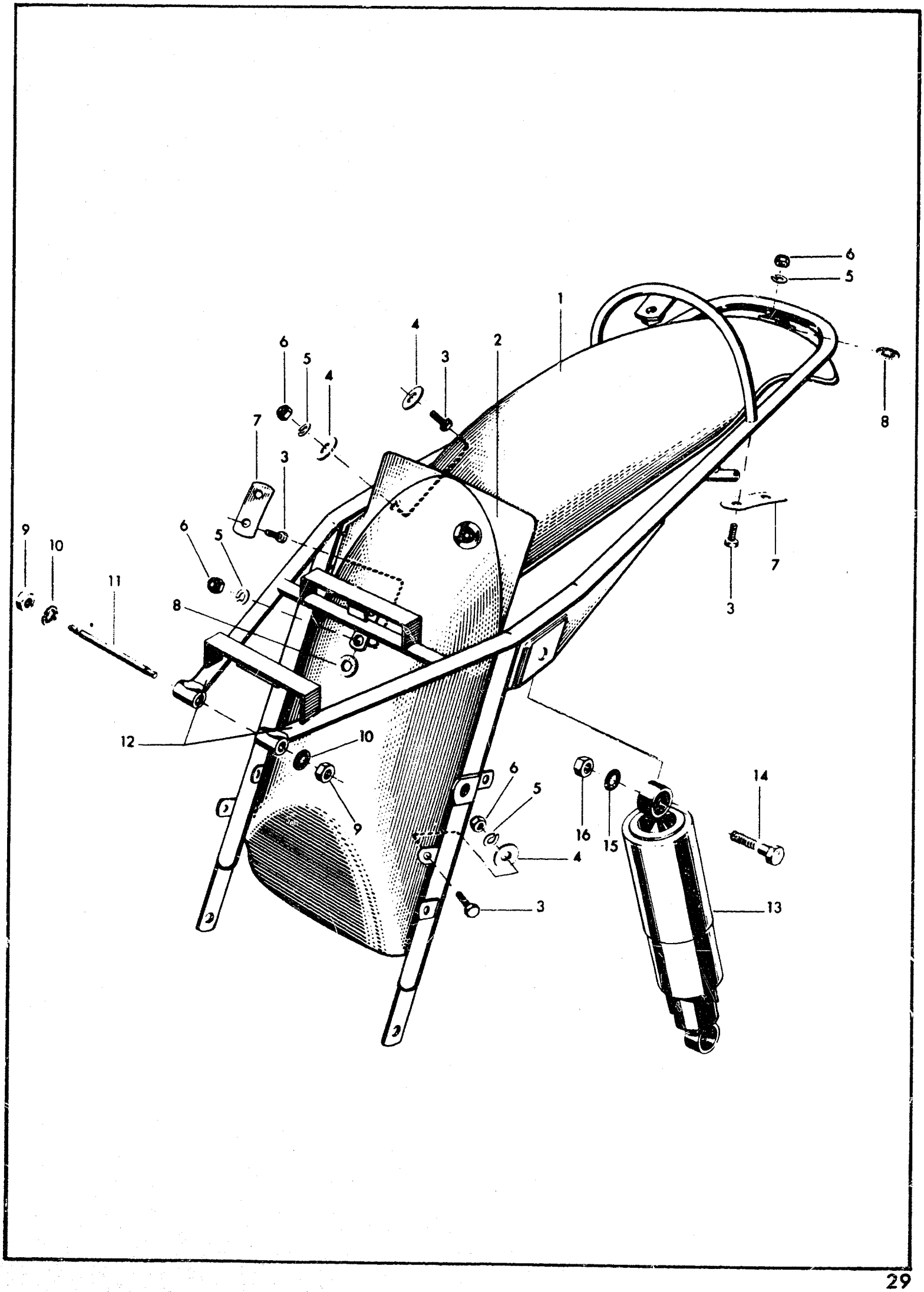

THIS PAGE
INTENTIONALLY LEFT
BLANK

Bild nr Fig. no. Bild Nr Fig. no.	Det. nummer Part number Teilnummer No de pièce	Benämning Description Bezeichnung Nomenclature	Antal Quantity Anzahl Nombre		
		BAKSKÄRM, KOMPL. REAR MUDGUARD, COMPLETE HINTERKOTFLUEGEL, KPL. GARDE-BOUE ARRIERE, COMPLET	250 cc 1966	250 cc 1967	360 cc 1967
1	15 18 107-02	Bakskärm	1	1	1
		Rear mudguard	1	1	1
		Hinterkotflügel	1	1	1
		Garde-boue arrière	1	1	1
2	15 18 106-01	Stänkskydd	1	1	1
		Splash guard	1	1	1
		Schmutzblech	1	1	1
		Protection de giclage	1	1	1
3	20 05 471-01	6-kantskruv, B6LS 6x16 D60 fzb-kro	8	8	8
		Hexagonal bolt, B6LS 6x16 D60 fzb-kro	8	8	8
		Sechskantschraube, B6LS 6x16 D60 fzb-kro	8	8	8
		Vis 6 pans, B6LS 6x16 D60 fzb-kro	8	8	8
4	28 01 416-01	Bricka	6	6	6
		Washer	6	6	6
		Scheibe	6	6	6
		Rondelle	6	6	6
5	28 04 328-01	Fjäderbricka, FBB 6,1 fzb-kro	8	8	8
		Spring washer, FBB 6,1 fzb-kro	8	8	8
		Federscheibe, FBB 6,1 fzb-kro	8	8	8
		Rondelle élastique, FBB 6,1 fzb-kro	8	8	8
6	25 81 146-01	Låsmutter	8	8	8
		Lock nut	8	8	8
		Sicherungsmutter	8	8	8
		Contre-écrou	8	8	8
7	15 18 102-01	Skärmbricka	2	2	2
		Mudguard washer	2	2	2
		Kotflügelscheibe	2	2	2
		Rondelle de garde-boue	2	2	2
8	40 11 644-01	Gummistöd	4	4	4
		Rubber support	4	4	4
		Gummistütze	4	4	4
		Support caoutchouc	4	4	4
9	25 01 280-01	Mutter	2	2	2
		Nut	2	2	2
		Mutter	2	2	2
		Écrou	2	2	2
10	28 47 200-01	Låsbricka, innertandad för M10	2		
		Locking washer, internal teeth, for M10	2		
		Sicherungscheibe, innenverzahnung, für M10	2		
		Rondelle d'arrêt, denture intérieure, pour M10	2		
10	28 16 251-01	Bricka, BRB 10,5x18 fzb-kro		2	2
		Washer, BRB 10,5x18 fzb-kro		2	2
		Scheibe BRB 10,5x18 fzb-kro		2	2
		Rondelle BRB 10,5x18 fzb-kro		2	2
11	12 10 709-01	Fästbult för sadelbrygga	1		
		Attaching bolt for saddle bridge on frame	1		
		Rahmenbolzen für Sattelbrücke	1		
		Boulon de fixation sur cadre pour armature de selle	1		

Bild nr Fig. no. Bild Nr Fig. no.	Det. nummer Part number Teilnummer No de pièce	Benämning Description Bezeichnung Nomenclature	Antal Quantity Anzahl Nombre		
			250 cc	250 cc	360 cc
			1966	1967	1967
11	15 10 185	Fästbult för sadelbrygga		1	1
		Attaching bolt for saddle bridge		1	1
		Rahmenbolzen für Sattelbrücke		1	1
		Boulon de fixation sur cadre pour armature de selle		1	1
12	15 10 140-01	Sadelbrygga	1		
		Saddle bridge	1		
		Sattelbrücke	1		
		Armature de selle	1		
12	15 10 206-01	Sadelbrygga		1	1
		Saddle bridge		1	1
		Sattelbrücke		1	1
		Armature de selle		1	1
13	15 10 135-01	Fjäderben, Girling SB3/203 H	2	2	2
		Suspension unit, Girling SB3/203 H	2	2	2
		Federbein, Girling SB3/203 H	2	2	2
		Jambe élastique, Girling SB3/203 H	2	2	2
14	21 35 199-12	6-kantskruv U6S 3/8 UNFx38 D80 fzb-kro	4	4	4
		Hexagonal screw U6S 3/8 UNFx38 D80 fzb-kro	4	4	4
		Sechskantschraube U6S 3/8 UNFx38 D80 fzb-kro	4	4	4
		Vis, U6S 3/8 UNFx38 D80 fzb-kro	4	4	4
15	28 47 200-01	Låsbricka, innertandad för M10	4	4	4
		Locking washer, internal teeth, for M10	4	4	4
		Sicherungscheibe, innenverzahnung, für M10	4	4	4
		Rondelle d'arrêt, denture intérieure, pour M10	4	4	4
16	25 41 303-11	Mutter U6FM 3/8 UNF D60 fzb-kro	4	4	4
		Nut, U6FM 3/8 UNF D60 fzb-kro	4	4	4
		Mutter, U6FM 3/8 UNF D60 fzb-kro	4	4	4
		Écrou, U6FM 3/8 UNF D60 fzb-kro	4	4	4

Bakgaffel - Kedjeskydd - Kedjestyrare
Rear fork - Chain guard - Chain guide
Hintergabel - Kettenschutzblech - Kettenführung
Fourche arrière - Garde-chaîne - Guide-chaîne

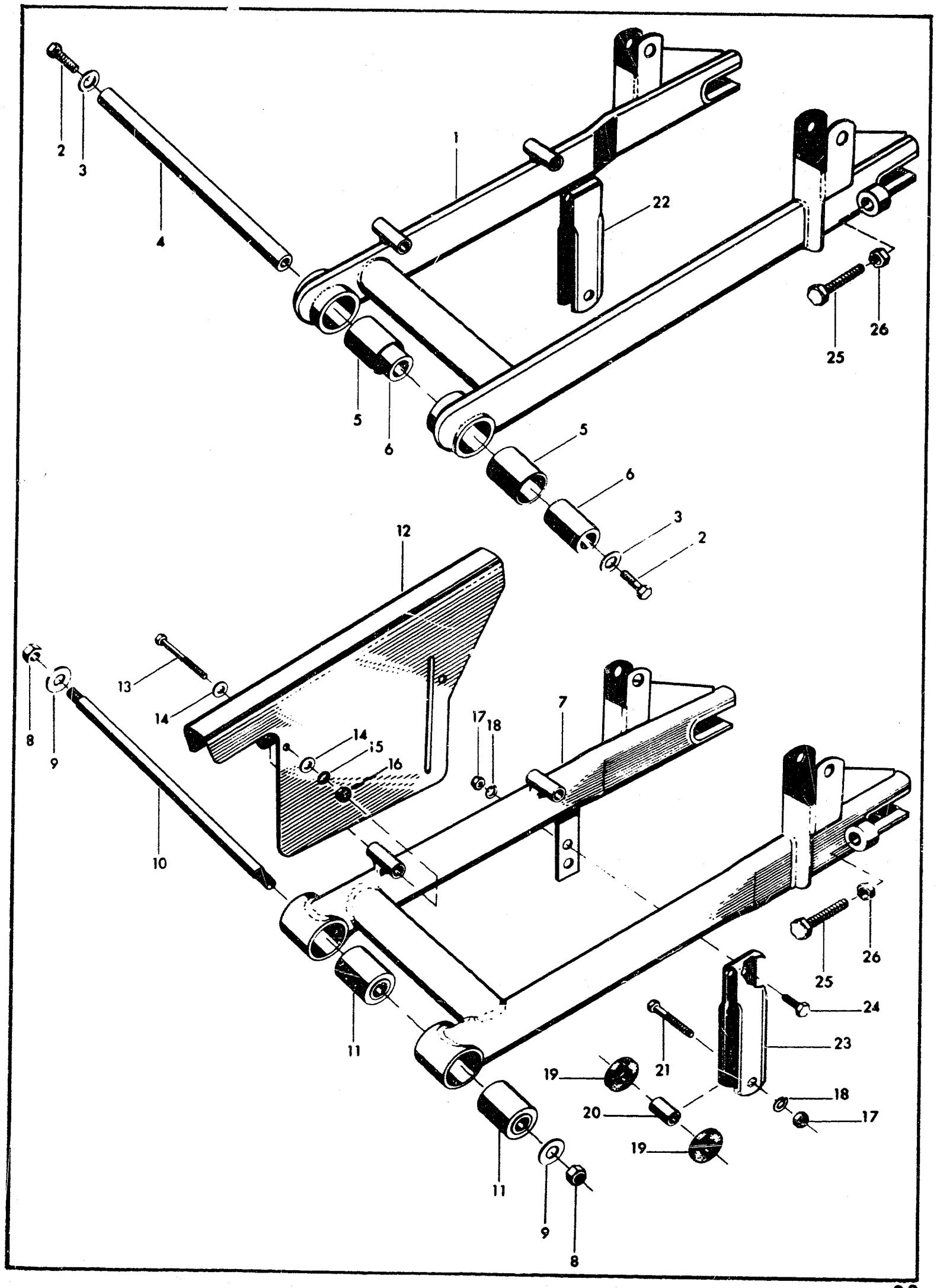

M 18801-1 2.5 5-67

THIS PAGE
INTENTIONALLY LEFT
BLANK

Bild nr Fig. no. Bild Nr Fig. no.	Det. nummer Part number Teilnummer No de pièce	Benämning Description Bezeichnung Nomenclature	Antal Quantity Anzahl Nombre		
		BAKGAFFEL REAR FORK HINTERGABEL FOURCHE ARRIÈRE	250 cc 1966	250 cc 1967	360 cc 1967
1	15 10 111-01	Backgaffel, kompl.	1		
		Rear fork, complete	1		
		Hintergabel, kpl.	1		
		Fourche arrière, complète	1		
2	15 10 119-01	Skruv för axel	2		
		Screw for shaft	2		
		Schraube für Welle	2		
		Vis pour axe	2		
3	28 16 261-01	Bricka, BRB 10,5x22 fzb-kro	2		
		Washer, BRB 10,5x22 fzb-kro	2		
		Scheibe, BRB 10,5x22 fzb-kro	2		
		Rondelle, BRB 10,5x22 fzb-kro	2		
4	12 10 681-01	Axel, bakgaffel	1		
		Shaft, rear fork	1		
		Welle, Hintergabel	1		
		Axe, fourche arrière	1		
5	12 12 539-01	Lagerbussning, yttre, av brons	2		
		Bronze outer bearing bush	2		
		Lagerbuchse aus Bronze, aussen	2		
		Bague de palier ext., bronze	2		
6	12 10 682-01	Lagerhylsa, inre, av stål	2		
		Steel, inner, bearing sleeve	2		
		Lagerhülse, innen, aus Stahl	2		
		Douille de palier int., acier	2		
7	15 10 187-01	Bakgaffel, kompl.		1	1
		Rear fork, complete		1	1
		Hintergabel, kpl.		1	1
		Fourche arrière complète		1	1
8	25 01 280-01	Mutter		2	2
		Nut		2	2
		Mutter		2	2
		Écrou		2	2
9	28 16 261-01	Bricka, BRB 10,5x22 fzb-kro		2	2
		Washer, BRB 10,5x22 fzb-kro		2	2
		Scheibe, BRB 10,5x22 fzb-kro		2	2
		Rondelle, BRB 10,5x22 fzb-kro		2	2
10	15 10 205-01	Fästbult, bakgaffel		1	1
		Attaching bolt, rear fork		1	1
		Schlussbolzen, Hintergabel		1	1
		Boulon de fixation, fourche arrière		1	1
11	15 10 196-01	Elastisk bussning		2	2
		Elastic bushing		2	2
		Elastische Buchse		2	2
		Coussinet élastique		2	2

Bild nr Fig. no. Bild Nr Fig. no.	Det. nummer Part number Teilnummer No de pièce	Benämning Description Bezeichnung Nomenclature	Antal Quantity Anzahl Nombre		
		KEDJESKYDD, KOMPL. CHAIN GUARD, COMPLETE KETTENSCHUTZBLECH, KPL. GARDE-CHAINE, COMPLET	250 cc 1966	250 cc 1967	360 cc 1967
12	15 18 201-01	Kedjeskydd	1	1	1
		Chain guard	1	1	1
		Kettenschutzblech	1	1	1
		Garde-chaîne	1	1	1
13	20 05 506-01	6-kantskruv, B6LS 6x45 D60 fzb-kro	2	2	2
		Hexagonal bolt, B6LS 6x45 D60 fzb-kro	2	2	2
		Sechskantschraube, B6LS 6x45 D60 fzb-kro	2	2	2
		Vis 6 pans. B6LS 6x43 D60 fzb-kro	2	2	2
14	28 16 211-01	Bricka, BRB 6,4x14 fzb-kro	4	4	4
		Washer, BRB 6,4x14 fzb-kro	4	44	4
		Scheibe, BRB 6,4x14 fzb-kro	4	4	4
		Rondelle, BRB 6,4x14 fzb-kro	4	4	4
15	28 47 180-01	Låsbricka, innertandad för M6	2	2	2
		Locking washer, internal teeth for M6	2	2	2
		Sicherungsscheibe, Innenverzahnung für M6	2	2	2
		Rondelle d'arret, denture intérieur pour M6	2	2	2
16	25 81 146-01	Låsmutter	2	2	2
		Lock nut	2	2	2
		Sicherungsmutter	2	2	2
		Contre-écrou	2	2	2
		KEDJESTYRARE CHEIN GUIDE KETTENFUEHRUNG GUIDE-CHAINE			
17	25 81 146-01	Låsmutter	1	3	3
		Lock nut	1	3	3
		Sicherungsmutter	1	3	3
		Contre-écrou	1	3	3
18	28 04 328-01	Fjäderbricka FBB 6,1 fzb-kro	1	3	3
		Spring washer FBB 6,1 fzb-kro	1	3	3
		Federscheibe FBB 6,1 fzb-kro	1	3	3
		Rondelle élastique FBB 6,1 fzb-kro	1	3	3
19	12 28 114-01	Packning för kedjestyrare	2	2	2
		Rubber ring for chain guide	2	2	2
		Gummipackung für Kettenführung	2	2	2
		Joint caoutchouc pour guide-chaine	2	2	2
20	15 10 150-01	Hylsa för kedjestyrare	1	1	1
		Sleeve for chain guide	1	1	1
		Hylse für Kettenführung	1	1	1
		Douille pour guide-chaîne	1	1	1
21	20 05 492-01	6-kantskruv B6LS 6x30 D80 fzb-kro	1	1	1
		Hexagonal screw B6LS 6x30 D80 fzb-kro	1	1	1
		Sechskantschraube B6LS 6x30 D80 fzb-kro	1	1	1
		Vis. B6LS 6x30 D80 fzb-kro	1	1	1
22	15 10 147-01	Kedjestyrare	1		
		Chain guide	1		
		Kettenführung	1		
		Guide-chaîne	1		

Bild nr Fig. no. Bild Nr Fig. no.	Det. nummer Part number Teilnummer No de pièce	Benämning Description Bezeichnung Nomenclature	Antal Quantity Anzahl Nombre		
			250 cc	250 cc	360 cc
			1966	1967	1967
23	15 10 209-01	Kedjestyrare		1	1
		Chain guide		1	1
		Kettenführung		1	1
		Guide-chaîne		1	1
24	20 05 471-01	6-kantskruv B6LS 6x16 D60 fzb-kro		2	2
		Hexagonal screw B6LS 6x16 D60 fzb-kro		2	2
		Sechskantschraube B6LS 6x16 D60 fzb-kro		2	2
		Vis, B6LS 6x16 D60 fzb-kro		2	2
25	20 05 590-19	6-kantskruv B6LS 8x45h D80 fzb-kro	2	2	2
		Hexagonal screw B6LS 8x45h D80 fzb-kro	2	2	2
		Sechskantschraube B6LS 8x45h D80 fzb-kro	2	2	2
		Vis, B6LS 8x45h D80 fzb-kro	2	2	2
26	25 05 261-01	Mutter B6LM 8 D60 fzb-kro	2	2	2
		Nut B6LM 8 D60 fzb-kro	2	2	2
		Mutter B6LM 8 D60 fzb-kro	2	2	2
		Écrou B6LM 8 D60 fzb-kro	2	2	2

THIS PAGE
INTENTIONALLY LEFT
BLANK

Framhjulsnav
Front wheel hub
Vorderradsnabe
Moyeu de roue avant

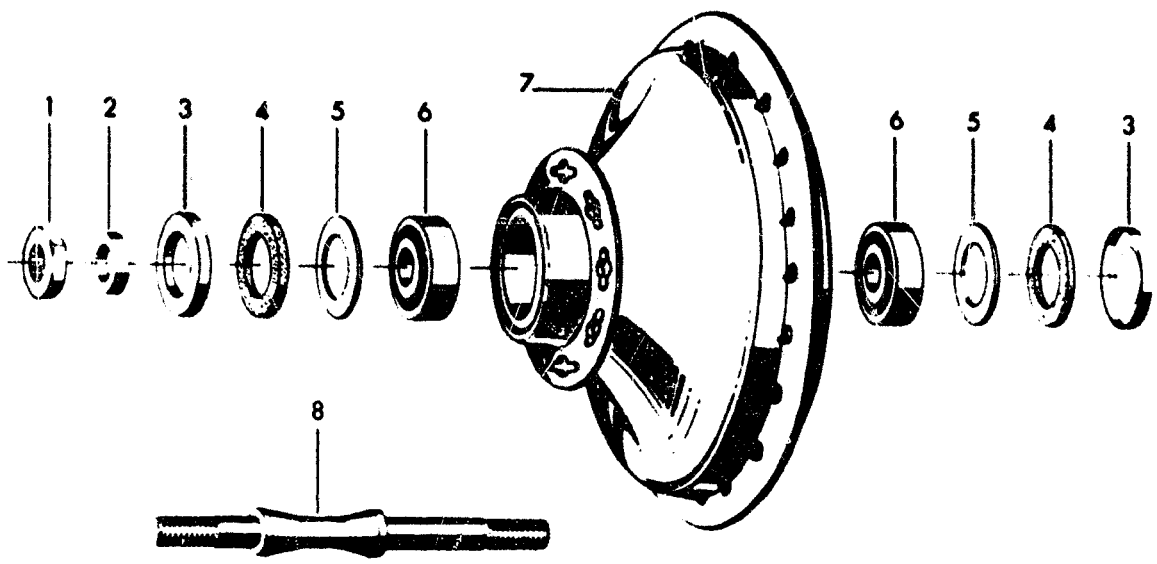

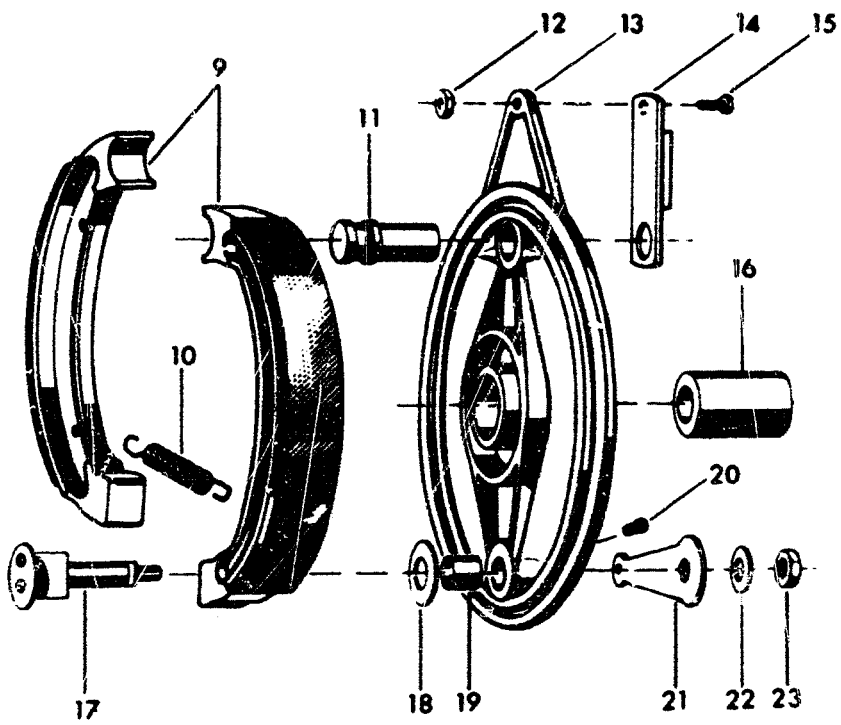

THIS PAGE
INTENTIONALLY LEFT
BLANK

Bild nr Fig. no. Bild Nr Fig. no.	Det. nummer Part number Teilnummer No de pièce	Benämning Description Bezeichnung Nomenclature	Antal Quantity Anzahl Nombre		
		FRAMHJULSNAV, KOMPL. FRONT WHEEL HUB, COMPLETE VORDERRADNABE, KPL. MOYEU DE ROUE AVANT, COMPLET	250 cc 1966	250 cc 1967	360 cc 1967
-	15 16 003-01	Framhjulsnav, kompl.	1	1	1
		Front wheel hub, complete	1	1	1
		Vorderradnabe, kpl.	1	1	1
		Moyeu de roue avant, complet	1	1	1
1	25 11 387-01	Mutter	1	1	1
		Nut	1	1	1
		Mutter	1	1	1
		Écrou	1	1	1
2	12 16 542-01	Distansring	1	1	1
		Spacing ring	1	1	1
		Abstandring	1	1	1
		Douille d'écartement	1	1	1
3	12 16 541-01	Dammskydd	2	2	2
		Dust cover	2	2	2
		Staubschutz	2	2	2
		Pare-poussière	2	2	2
4	12 16 540-01	Tätningsring	2	2	2
		Sealing ring	2	2	2
		Dichtungsring	2	2	2
		Bague d'étanchéité	2	2	2
5	28 01 735-36	Bricka	2	2	2
		Washer	2	2	2
		Scheibe	2	2	2
		Rondelle	2	2	2
6	29 31 180-01	Kullager, SKF 6301Z	2	2	2
		Ball bearing, SKF 6301Z	2	2	2
		Kugellager, SKF 6301Z	2	2	2
		Roulement, SKF 6301Z	2	2	2
7	15 16 009-01	Navhylsa, kompl.	1	1	1
		Hub sleeve, complete	1	1	1
		Nabenhülse, kpl.	1	1	1
		Douille de moyeu, complète	1	1	1
8	15 16 017-01	Axel	1	1	1
		Axle	1	1	1
		Achse	1	1	1
		Axe	1	1	1
9	12 16 684-01	Bromsbackar, kompl. par	1	1	1
		Brake shoes, complete pair	1	1	1
		Bremsbacke, kpl. Paar	1	1	1
		Mâchoire de frein, complète paire	1	1	1
10	12 16 644-01	Fjäder	2	2	2
		Spring	2	2	2
		Feder	2	2	2
		Ressort	2	2	2
11	12 16 672-01	Axel, bromsback	1	1	1
		Pin, brake shoe	1	1	1
		Achse, Bremsbacke	1	1	1
		Axe, mâchoire de frein	1	1	1

Bild nr Fig. no. Bild Nr Fig. no.	Det. nummer Part number Teilnummer No de pièce	Benämning Description Bezeichnung Nomenclature	Antal Quantity Anzahl Nombre		
			250 cc	250 cc	360 cc
			1966	1967	1967
-	15 16 114-01	Bromssköld, kompl.	1	1	1
		Brake backing plate, complete	1	1	1
		Bremsträger, kpl.	1	1	1
		Plateau support de frein, complet	1	1	1
12	25 05 221-01	Mutter, B6LM 6 D60 fzb-kro	1	1	1
		Nut, B6LM 6 D60 fzb-kro	1	1	1
		Mutter, B6LM 6 D60 fzb-kro	1	1	1
		Écrou, B6LM 6 D60 fzb-kro			
13	15 16 115-01	Bromssköld	1	1	1
		Brake backing plate	1	1	1
		Bremsträger	1	1	1
		Plateau support de frein	1	1	1
14	15 16 012-01	Fäste, bromssköld, kompl.	1	1	1
		Attachment, brake backing plate, complete	1	1	1
		Befestigung, Bremsträger, kpl.	1	1	1
		Fixation, plateau support de frein, complète	1	1	1
15	20 05 471-01	6-kantskruv, B6LS 6x16 D60 fzb-kro	1	1	1
		Hexagonal bolt, B6LS 6x16 D60 fzb-kro	1	1	1
		Sechskantschraube, B6LS 6x16 D60 fzb-kro	1	1	1
		Vis 6 pans, B6LS 6x16 D60 fzb-kro	1	1	1
16	15 16 116-01	Distanshylsa	1	1	1
		Spacing sleeve	1	1	1
		Abstandhülse	1	1	1
		Douille d'étanchéité	1	1	1
17	12 16 665-01	Bromsexcenter, kompl.	1	1	1
		Brake cam, complete	1	1	1
		Bremsexzenter, kpl.	1	1	1
		Excentrique de frein, complet	1	1	1
18	12 16 678-01	Bricka	1	1	1
		Washer	1	1	1
		Scheibe	1	1	1
		Rondelle	1	1	1
19	12 16 662-01	Bussning	1	1	1
		Bush	1	1	1
		Buchse	1	1	1
		Bague	1	1	1
20	20 75 313-01	Spårskruv, KS 6x8 D60 fzb-kro	1	1	1
		Slotted screw, KS 6x8 D60 fzb-kro	1	1	1
		Schlitzschraube, KS 6x8 D60 fzb-kro	1	1	1
		Vis, KS 6x8 D60 fzb-kro	1	1	1
21	12 16 677-01	Hävarm	1	1	1
		Brake lever	1	1	1
		Hebelarm für Bremse	1	1	1
		Levier de frein	1	1	1
22	28 16 241-01	Bricka, BRB 8,4x18 fzb-kro	1	1	1
		Washer, BRB 8,4x18 fzb-kro	1	1	1
		Scheibe, BRB 8,4x18 fzb-kro	1	1	1
		Rondelle, BRB 8,4x18 fzb-kro	1	1	1

Bild nr Fig. no. Bild Nr Fig. no.	Det nummer Pa number Te nummer de pièce	Benämning Description Bezeichnung Nomenclature	Antal Quantity Anzahl Nombre		
			250 cc	250 cc	360 cc
			1966	1967	1967
23	25 85 261-01	Mutter, LB6LM 8 D60 fzb-kro	1	1	1
		Nut, LB6LM 8 D60 fzb-kro	1	1	1
		Mutter, LB6LM 8 D60 fzb-kro	1	1	1
		Écrou, LB6LM 8 D60 fzb-kro	1	1	1

THIS PAGE
INTENTIONALLY LEFT
BLANK

Bakhjulsnav
Rear wheel hub
Hinterradsnabe
Moyeu de roue arrière

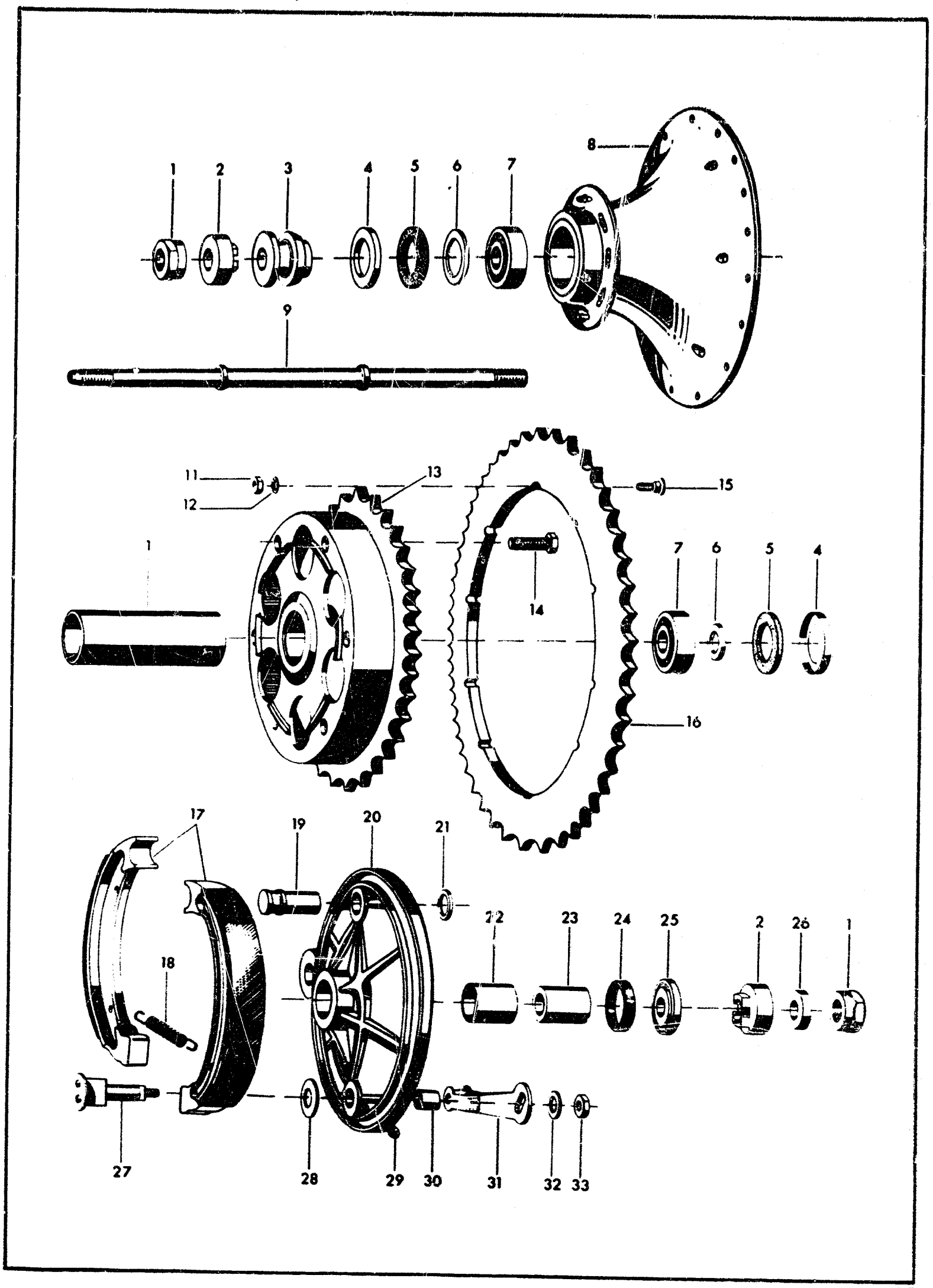

THIS PAGE
INTENTIONALLY LEFT
BLANK

Bild nr Fig. no. Bild Nr Fig. no.	Det. nummer Part number Teilnummer No de pièce	Benämning Description Bezeichnung Nomenclature	Antal Quantity Anzahl Nombre		
		BAKHJULSNAV, KOMPL. REAR WHEEL HUB, COMPLETE HINTERRADNABE, KPL. MOYEU DE ROUE ARRIÈRE, COMPLET	250 cc 1966	250 cc 1967	360 cc 1967
-	15 16 503-01	Bakhjulsnav, kompl.	1	1	1
		Rear wheel hub, complete	1	1	1
		Hinterradnabe, kpl.	1	1	1
		Moyeu de roue arrière, complet	1	1	1
1	12 61 545-01	Axelmutter	2	2	2
		Axle nut	2	2	2
		Achsemutter	2	2	2
		Écrou d´essieu	2	2	2
2	15 16 517-01	Tärning	2	2	2
		Coupling bush	2	2	2
		Würfel	2	2	2
		Dé	2	2	2
3	15 16 522-01	Distanshylsa	1	1	1
		Spacing sleeve	1	1	1
		Abstandhülse	1	1	1
		Douille d´écartement	1	1	1
4	12 16 541-01	Dammskydd	2	2	2
		Dust cover	2	2	2
		Staubschutz	2	2	2
		Pare-poussière	2	2	2
5	12 16 540-01	Tätningsring	2	2	2
		Sealing ring	2	2	2
		Dichtungsring	2	2	2
		Bague d´étanchéité	2	2	2
6	28 01 735-01	Bricka	2	2	2
		Washer	2	2	2
		Scheibe	2	2	2
		Rondelle	2	2	2
7	29 31 180-01	Kullager, SKF 6301Z	2	2	2
		Ball bearing, SKF 6301Z	2	2	2
		Kugellager, SKF 6301Z	2	2	2
		Roulement à billes, SKF 6301Z	2	2	2
8	15 16 511-01	Navhylsa, kompl.	1	1	1
		Hub sleeve, complete	1	1	1
		Nabenhülse, kpl.	1	1	1
		Douille de moyeu, complète	1	1	1
9	15 16 521-01	Axel	1	1	1
		Axle	1	1	1
		Achse	1	1	1
		Axe	1	1	1
10	12 16 225-01	Skyddsrör	1	1	1
		Protecting sleeve	1	1	1
		Schutzrohr	1	1	1
		Tube de protection	1	1	1
11	25 81 146-01	Låsmutter	10	10	10
		Lock nut	10	10	10
		Sicherungsmutter	10	10	10
		Contre-écrou	10	10	10

Bild nr Fig. no. Bild Nr Fig. no.	Det. nummer Part number Teilnummer No de pièce	Benämning Description Bezeichnung Nomenclature	Antal Quantity Anzahl Nombre		
			250 cc	250 cc	360 cc
			1966	1967	1967
12	28 45 180-01	Låsbricka, yttertandad, för M6	10	10	10
		Locking washer, external teeth, for M6	10	10	10
		Sicherungsscheibe, Aussenverzahnung, für M6	10	10	10
		Rondelle d'arrêt, denture extérieure, pour M6	10	10	10
13	15 16 514-01	Bromstrumma med kedjekrans, 43 tänder	1	1	1
		Brake drum with sprocket, 43 teeth	1	1	1
		Bremstrommel mit Zahnkranz, 43 Zähne	1	1	1
		Tambour de frein avec couronne de chaîne, 43 dents	1	1	1
14	15 16 515-01	6-kantskruv med hål, B6LS 8x25	6	6	6
		Hexagonal screw with hole, B6LS 8x25	6	6	6
		Sechskantschraube mit Loch, B6LS 8x25	6	6	6
		Vis 6 pans avec trou, B6LS 8x25	6	6	6
15	42 70 006-01	Ansatsskruv	10	10	10
		Barrel screw	10	10	10
		Bundschraube	10	10	10
		Vis à épaulement	10	10	10
16	15 16 525-01	Kedjekrans, 60 tänder	1	1	1
		Sprocket, 60 teeth	1	1	1
		Zahnkranz, 60 Zähne	1	1	1
		Roue de chaîne, 60 dents	1	1	1
17	12 16 684-01	Bromsbackar, kompl. par	1	1	1
		Brake shoes, complete pair	1	1	1
		Bremsbacke, kpl. Paar	1	1	1
		Mâchoire de frein, complet paire	1	1	1
18	12 16 644-01	Fjäder	2	2	2
		Spring	2	2	2
		Feder	2	2	2
		Ressort	2	2	2
19	12 16 672-01	Axel	1	1	1
		Axle	1	1	1
		Achse	1	1	1
		Axe	1	1	1
-	15 16 519-01	Bromssköld, kompl.	1	1	1
		Brake backing plate, complete	1	1	1
		Bremsträger, kpl.	1	1	1
		Plateau support de frein, complet	1	1	1
20	15 16 520-01	Bromssköld	1	1	1
		Brake backing plate	1	1	1
		Bremsträger	1	1	1
		Plateau support de frein	1	1	1
21	12 16 673-01	Bricka	1	1	1
		Washer	1	1	1
		Scheibe	1	1	1
		Rondelle	1	1	1
22	12 16 671-01	Bussning	1	1	1
		Bush	1	1	1
		Buchse	1	1	1
		Bague	1	1	1

Bild nr Fig. no. Bild Nr Fig. no.	Det. nummer Part number Teilnummer No de pièce	Benämning Description Bezeichnung Nomenclature	Antal Quantity Anzahl Nombre		
			250 cc	250 cc	360 cc
			1966	1967	1967
23	12 16 546-01	Distanshylsa	1	1	1
		Spacing sleeve	1	1	1
		Abstandhülse	1	1	1
		Douille d'écartement	1	1	1
24	12 16 549-01	Tätningsring	1	1	1
		Sealing ring	1	1	1
		Dichtungsring	1	1	1
		Bague d'étanchéité	1	1	1
25	15 16 523-01	Tätningshållare	1	1	1
		Seal retainer	1	1	1
		Dichtungshalter	1	1	1
		Porte-joint	1	1	1
26	28 01 605-01	Bricka	1	1	1
		Washer	1	1	1
		Scheibe	1	1	1
		Rondelle	1	1	1
27	12 16 665-01	Bromsexenter, kompl.	1	1	1
		Brake cam, complete	1	1	1
		Bremsexzenter, kpl.	1	1	1
		Exentrique de frein, complet	1	1	1
28	12 16 678-01	Bricka	1	1	1
		Washer	1	1	1
		Scheibe	1	1	1
		Rondelle	1	1	1
29	29 51 110-01	Smörjnippel	1	1	1
		Grease nipple	1	1	1
		Schmiernippel	1	1	1
		Graisseur	1	1	1
30	12 16 662-01	Bussning	1	1	1
		Bush	1	1	1
		Buchse	1	1	1
		Bague	1	1	1
31	15 16 513-01	Hävarm	1	1	1
		Lever, complete	1	1	1
		Hebelarm, kpl.	1	1	1
		Levier, complet	1	1	1
32	28 16 241-01	Bricka, BRB 8,4x18 fzb-kro	1	1	1
		Washer, BRB 8,4x18 fzb-kro	1	1	1
		Scheibe, BRB 8,4x18 fzb-kro	1	1	1
		Rondelle, BRB 8,4x18 fzb-kro	1	1	1
33	25 85 261-01	Mutter LB6LM 8 D60 fzb-kro	1	1	1
		Nut, LB6LM 8 D60 fzb-kro	1	1	1
		Mutter, LB6LM 8 D60 fzb-kro	1	1	1
		Écrou, LB6LM 8 D60 fzb-kro	1	1	1

THIS PAGE
INTENTIONALLY LEFT
BLANK

Bensintank - Sadel
Petrol tank - Saddle
Kraftstoffbehälter - Sattel
Réservoir d´essence - Selle

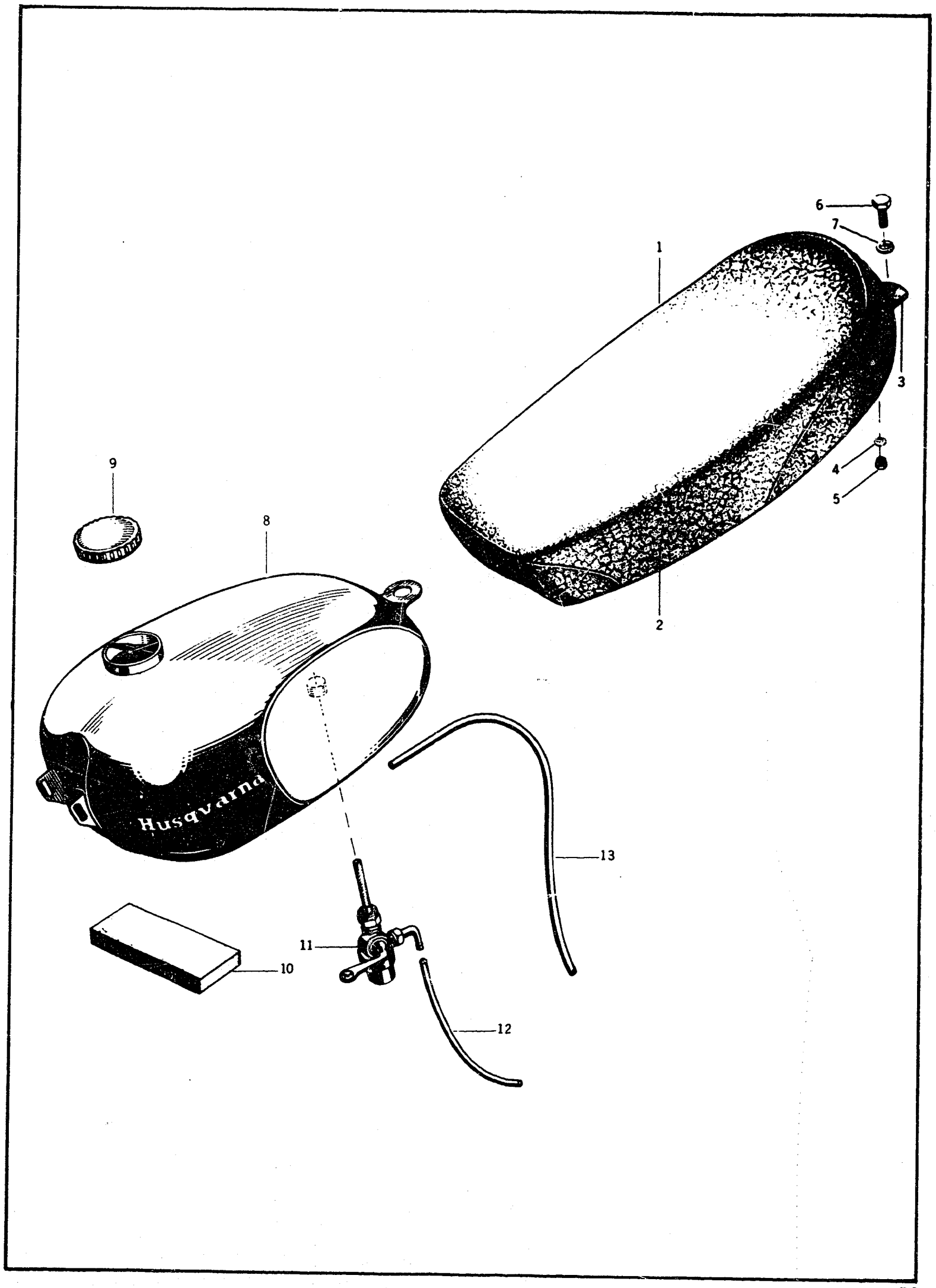

THIS PAGE
INTENTIONALLY LEFT
BLANK

Bild nr Fig. no. Bild Nr Fig. no.	Det. nummer Part number Teilnummer No de pièce	Benämning Description Bezeichnung Nomenclature	Antal Quantity Anzahl Nombre		
		SADEL, KOMPL. SADDLE, COMPLETE SATTEL, KPL. SELLE, COMPLETE	250 cc 1966	250 cc 1967	360 cc 1967
1	15 13 508-01	Sadel, kompl.	1	1	1
		Saddle, complete	1	1	1
		Sattel, kpl.	1	1	1
		Selle, complète	1	1	1
2	15 13 510-01	Sadelöverdrag	1	1	1
		Saddle upholstery	1	1	1
		Sattelbezug	1	1	1
		Revêtement de selle	1	1	1
—	15 13 503-01	Sadelfäste, främre, kompl,	1	1	1
		Saddle attachment, front, complete	1	1	1
		Sattelbefestigung, vorne, kpl.	1	1	1
		Armature de selle, avant. complète	1	1	1
3	15 13 506-01	Sadelfäste, bakre, kompl.	1	1	1
		Saddle attachment, rear, complete	1	1	1
		Sattelbefestigung, hinten, kpl.	1	1	1
		Armature de selle, derrière, complète	1	1	1
4	28 16 201-01	Bricka BRB 6,4x12 fzb-kro	4	4	4
		Washer BRB 6,4x12 fzb-kro	4	4	4
		Scheibe BRB 6,4x12 fzb-kro	4	4	4
		Rondelle BRB 6,4x12 fzb-kro	4	4	4
5	25 81 146-01	Låsmutter	4	4	4
		Lock nut	4	4	4
		Sicherungsmutter	4	4	4
		Contre-écrou	4	4	4
6	20 05 556-01	6-kantskruv B6LS 8x16 D60 fzb-kro	1	1	1
		Hexagonal screw B6LS 8x16 D60 fzb-kro	1	1	1
		6-kte Schraube B6LS 8x16 D60 fzb-kro	1	1	1
		Vis 6 pans, B6LS 8x16 D60 fzb-kro	1	1	1
7	28 04 352-01	Fjäderbricka FBB 8,2 fzb-kro	1	1	1
		Spring washer FBB 8,2 fzb-kro	1	1	1
		Federscheibe FBB 8,2 fzb-kro	1	1	1
		Rondelle élastique FBB 8,2 fzb-kro	1	1	1
		BENSINTANK MED LÖSA DELAR PETROL TANK ASSEMBLY KRAFTSTOFFBEHÄLTER RESERVOIR D 'ESSENCE AVEC PIECES DETACHEES			
8	15 14 001-01	Bensintank, kompl.	1	1	
8	15 14 001-02	" "			1
	15 14 001-01	Petrol tank, complete	1	1	
	15 14 001-02	" " "			1
	15 14 001-01	Kraftstoffbehälter, kpl.	1	1	
	15 14 001-02	" " "			1
	15 14 001-01	Reservoir d 'essence, complet	1	1	
	15 14 001-02	" " "			1
9	15 14 008-02	Tanklock, kompl.	1	1	1
		Tank cap, complete	1	1	1
		Tankverschluss, kpl.	1	1	1
		Bouchon de réservoir, complet	1	1	1

Bild nr Fig. no. Bild Nr Fig. no.	Det. nummer Part number Teilnummer No de pièce	Benämning Description Bezeichnung Nomenclature	Antal Quantity Anzahl Nombre		
			250 cc	250 cc	360 cc
			1966	1967	1967
10	12 28 122-01	Mellanläggsfilt	3	3	3
		Felt insert	3	3	3
		Filzeinlage	3	3	3
		Cale feutre	3	3	3
11	12 28 207-01	Bensinkran, kompl.	1	1	1
		Petrol cock, complete	1	1	1
		Kraftstoffhahn, kpl.	1	1	1
		Robinet d'essence, complet	1	1	1
12	11 28 072-03	Bensinslang, L=160 mm	1	1	1
		Petrol hose, L=160 mm	1	1	1
		Schlauch, L=160 mm	1	1	1
		Flexible à essence, L=160 mm	1	1	1
13	11 28 072-04	Bensinslang, L=210 mm	1	1	1
		Petrol hose, L=210 mm	1	1	1
		Schlauch L=210 mm	1	1	1
		Flexible à essence, L=210 mm	1	1	1

Frikopplingsreglage - Bromswire - Gaswire
De-clutching control - Brake cable - Throttle cable
Freilaufkupplung - Seilzug für Bremse - Gasseilzug
Commande de débrayage - Câble de frein - Câble de commande

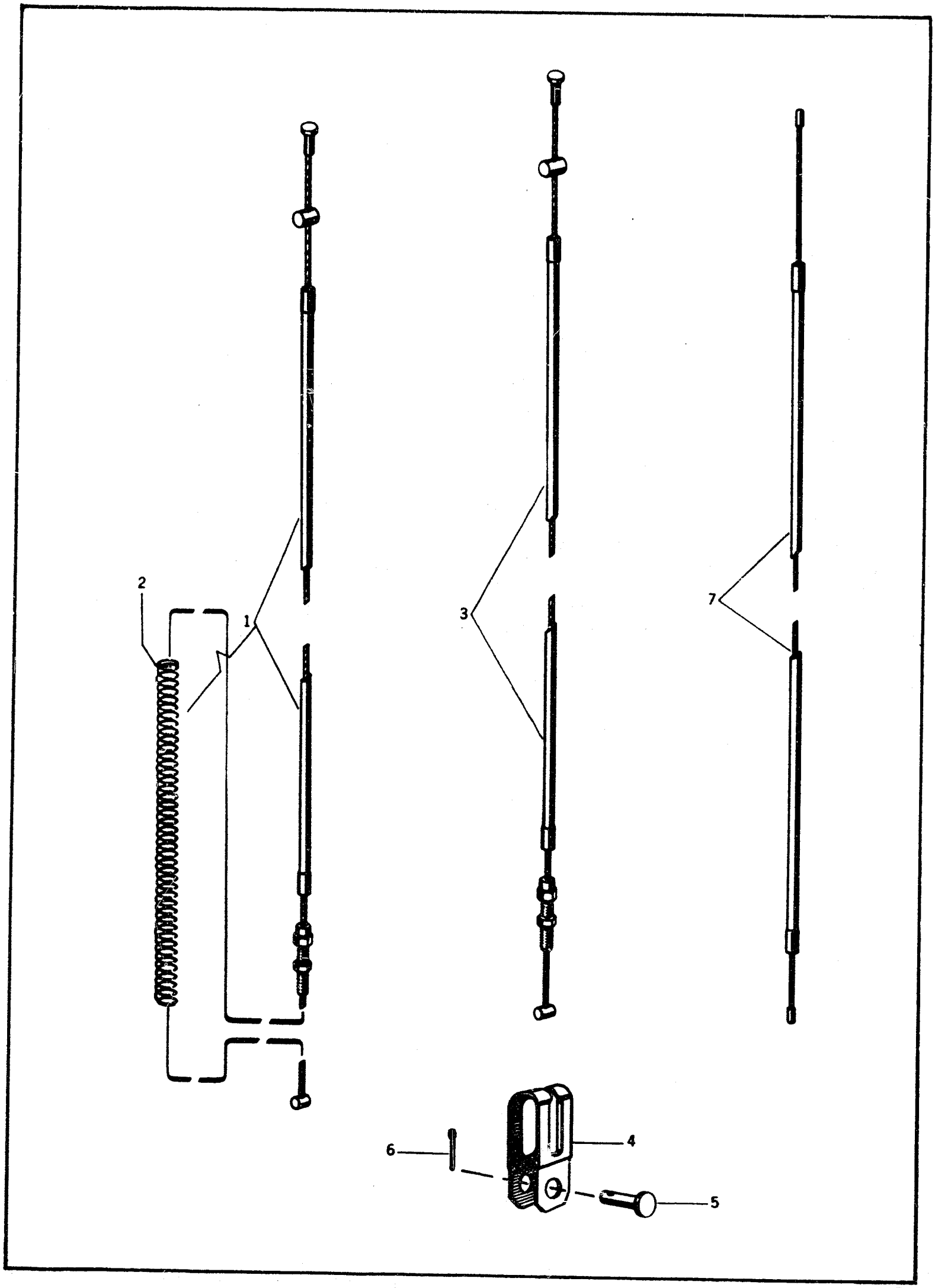

THIS PAGE
INTENTIONALLY LEFT
BLANK

Bild nr Fig. no. Bild Nr Fig. no.	Det. nummer Part number Teilnummer No de pièce	Benämning Description Bezeichnung Nomenclature	Antal Quantity Anzahl Nombre		
			250 cc	250 cc	360 cc
			1966	1967	1967
1	16 12 950-01	Frikopplingsreglage, kompl.	1	1	1
De-		De-clutching control, complete	1	1	1
		Freilaufkupplung, kpl.	1	1	1
		Commande de débrayage, complète	1	1	1
2	12 25 454-01	Returfjäder	1	1	1
		Return spring	1	1	1
		Rückholfeder	1	1	1
		Ressort de rappel	1	1	1
3	15 15 001-01	Bromswire, kompl.	1	1	1
		Brake cable, complete	1	1	1
		Seilzug für Bremse, kpl.	1	1	1
		Câble de frein, complet	1	1	1
4	12 15 194-01	Bygel	1	1	1
		Clevis	1	1	1
		Bügel	1	1	1
		Étrier	1	1	1
5	12 25 258-01	Bult	1	1	1
		Pin	1	1	1
		Bolzen	1	1	1
		Boulon	1	1	1
6	28 35 211-01	Saxpinne SP 2x10 fzb-kro	1	1	1
		Split pin SP 2x10 fzb-kro	1	1	1
		Splint SP 2x10 fzb-kro	1	1	1
		Goupille fendue SP 2x10 fzb-kro	1	1	1
7	15 15 207-01	Gaswire, kompl.	1	1	1
		Throttle cable, complete	1	1	1
		Gasseilzug, kpl.	1	1	1
		Câble de commande, complet	1	1	1

THIS PAGE
INTENTIONALLY LEFT
BLANK

Husqvarna

Förgasare - Luftfilter
Carburettor - Air filter
Vergaser - Luftfilter
Carburateur - Filtre à air

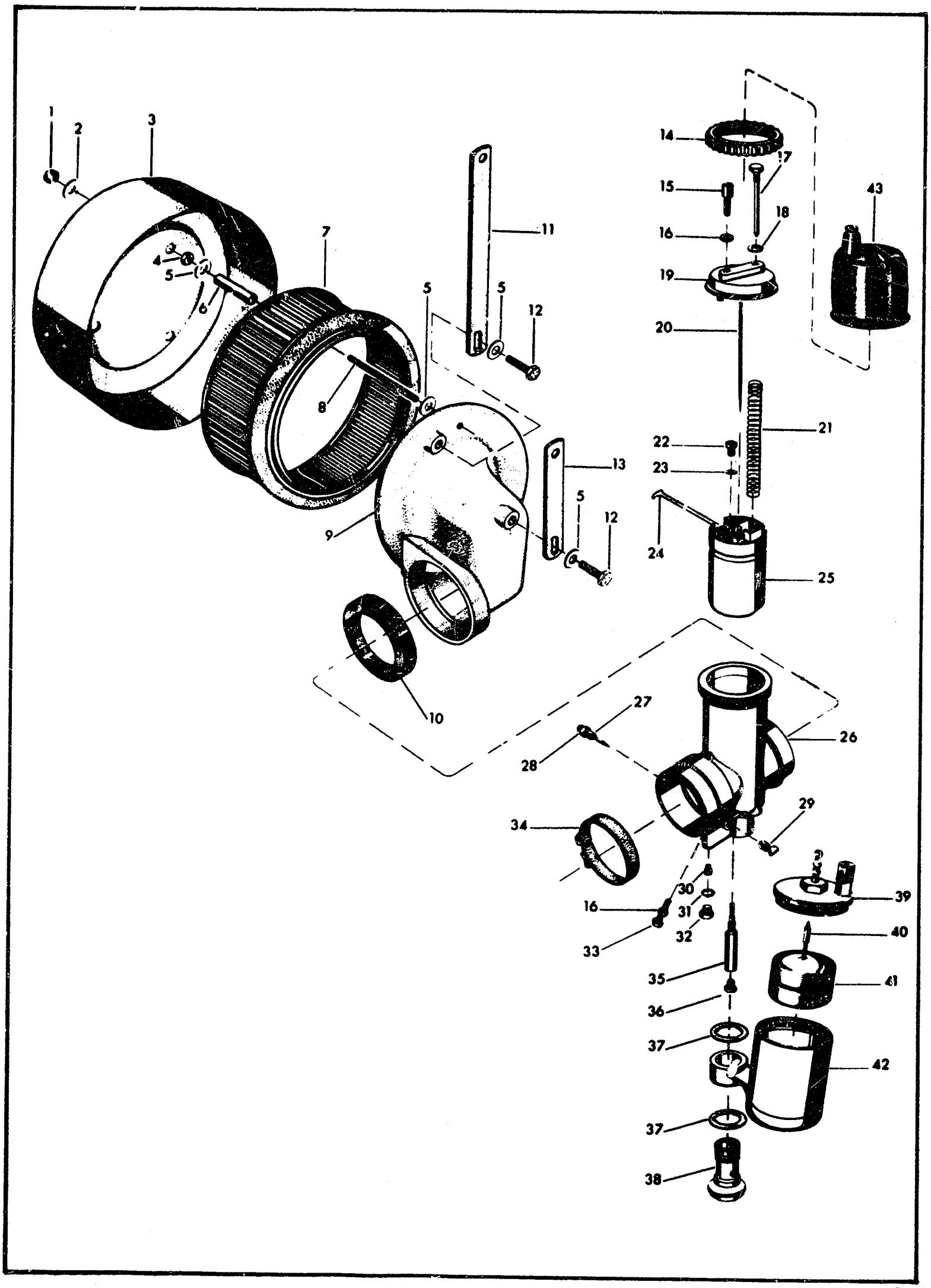

THIS PAGE
INTENTIONALLY LEFT
BLANK

Bild nr Fig. no. Bild Nr Fig. no.	Det. nummer Part number Teilnummer No de pièce	Benämning Description Bezeichnung Nomenclature	Antal Quantity Anzahl Nombre		
		FÖRGASARE, KOMPL. CARBURETTOR, COMPLETE VERGASER, KPL. CARBURATEUR, COMPLET	250 cc 1966	250 cc 1967	360 cc 1967
-	16 13 952-01	Luftfilter, kompl.	1	1	1
		Air filter, complete	1	1	1
		Luftfilter, kpl.	1	1	1
		Filtre à air, complet	1	1	1
1	25 81 146-01	Låsmutter	3	3	3
		Lock nut	3	3	3
		Sicherungsmutter	3	3	3
		Contre-écrou	3	3	3
2	28 16 222-01	Bricka, BRB 6,7x16 SMS 70 fzb-kro	3	3	3
		Washer, BRB 6,7x16 SMS 70 fzb-kro	3	3	3
		Scheibe, BRB 6,7x16 SMS 70 fzb-kro	3	3	3
		Rondelle, BRB 6,7x16 SMS 70 fzb-kro	3	3	3
3	16 13 953-01	Kåpa, luftfilter	1	1	1
		Cover, air-filter	1	1	1
		Mantel, Luftfilter	1	1	1
		Copuchon, filtre à air	1	1	1
4	25 05 236-01	Mutter, B6LM 6 D100 fzb-kro	3	3	3
		Nut, B6LM 6 D100 fzb-kro	3	3	3
		Mutter, B6LM 6 D100 fzb-kro	3	3	3
		Écrou, B6LM 6 D100 fzb-kro	3	3	3
5	28 16 211-01	Bricka, BRB 6,4x14 SMS 70 fzb-kro	9	9	9
		Washer, BRB 6, x14 SMS 70 fzb-kro	9	9	9
		Scheibe, BRB 6,4x14 SMS 70 fzb-kro	9	9	9
		Rondelle, BRB 6,4x14 SMS 70 fzb-kro	9	9	9
6	16 13 955-01	Distanshylsa	3	3	3
		Spacing sleeve	3	3	3
		Abstandhülse	3	3	3
		Douille d'écartement	3	3	3
7	16 13 945-01	Luftfilter, patron	1	1	1
		Airfilter, cartridge	1	1	1
		Luftfilter, Patrone	1	1	1
		Filtre à air, cartouche	1	1	1
8	20 41 405-01	Pinnskruv	3	3	3
		Stud	3	3	3
		Stiftschraube	3	3	3
		Goujon	3	3	3
9	16 13 946-01	Luftfilteranslutning	1	1	1
		Air filter connection	1	1	1
		Luftfilteranschluss	1	1	1
		Connexion du filtre à air	1	1	1
10	16 13 942-01	Halsring, luftfilter	1	1	1
		Throat ring	1	1	1
		Halsring	1	1	1
		Buse de carburateur	1	1	1
11	16 13 938-01	Stag, luftfilter	1	1	1
		Bar, air filter	1	1	1
		Stag, Luftfilter	1	1	1
		Étai, filtre à air	1	1	1

Bild nr Fig. no. Bild Nr Fig. no.	Det. nummer Part number Teilnummer No de pièce	Benämning Description Bezeichnung Nomenclature	Antal Quantity Anzahl Nombre		
			250 cc	250 cc	360 cc
			1966	1967	1967
12	20 05 481-01	6-kantskruv, B6LS 6x22 D80 fzb-kro	3	3	3
		Hexagon screw, B6LS 6x22 D80 fzb-kro	3	3	3
		Sechskantschraube, B6LS 6x22 D80 fzb-kro	3	3	3
		Vis 6 pans, B6LS fzb-kro	3	3	3
13	16 13 934-01	Fäste, luftfilter	2	2	2
		Bracket, air filter	2	2	2
		Halter, Luftfilter	2	2	2
		Support, filtre a air	2	2	2
-	16 13 901-01	Förgasare, kompl. med flottörhus	1	1	1
		Carburettor, complete with float chamber	1	1	1
		Vergaser,kpl. mit Schwimmergehäuse	1	1	1
		Carburateur, complet avec cuve à niveau constant	1	1	1
14	16 13 905-01	Mutter, förgasarelock	1	1	1
		Nut, Carburettor cover	1	1	1
		Mutter, Vergaserdeckel	1	1	1
		Écrou, couvercle de carburateur	1	1	1
15	16 13 916-01	Ställskruv, gasvire	1	1	1
		Adjusting screw, throttle cable	1	1	1
		Stellschraube, Gaskabel	1	1	1
		Vis de réglage cable d'accélérateur	1	1	1
16	16 13 908-01	Mutter, ställskruv	2	2	2
		Nut. adjusting screw	2	2	2
		Mutter, Stellschraube	2	2	2
		Écrou, vis de réglage	2	2	2
17	16 13 937-01	Styrskruv	1	1	1
		Steering screw	1	1	1
		Führungsschraube	1	1	1
		Vis de guidage	1	1	1
18	28 04 328-01	Fjäderbricka, FBB 6,1 fzb-kro	1	1	1
		Spring washer, FBB 6,1 fzb-kro	1	1	1
		Federscheibe, FBB 6,1 fzb-kro	1	1	1
		Rondelle élastique FBB 6,1 fzb-kro	1	1	1
19	16 13 903-01	Förgasarelock	1	1	1
		Carburettor cover	1	1	1
		Vergaserdeckel	1	1	1
		Couvercle de carburateur	1	1	1
20	16 13 914-01	Nål	1	1	1
		Needle	1	1	1
		Nadel	1	1	1
		Pointeau	1	1	1
21	16 13 919-01	Trottelfjäder	1	1	1
		Throttle spring	1	1	1
		Drosselfeder	1	1	1
		Ressort de paillon	1	1	1
22	20 75 230-01	Spårskruv, KS 5x6 D60	1	1	1
		Slotted screw, KS 5x6 D60	1	1	1
		Schlitzschraube, KS 5x6 D60	1	1	1
		Vis à rainure, KS 5x6 D60	1	1	1

Bild nr Fig. no. Bild Nr Fig. no.	Det. nummer Part number Teilnummer No de pièce	Benämning Description Bezeichnung Nomenclature	Antal Quantity Anzahl Nombre		
			250 cc	250 cc	360 cc
			1966	1967	1967
23	28 47 171-01	Låsbricka, innertandad, M5 fos-ano	1	1	1
		Locking washer, internal teeth, for M5	1	1	1
		Sicherungsscheibe, innenverzahnung, für M5	1	1	1
		Rondelle d'arrêt, denture intérieure, pour M5	1	1	1
24	16 13 920-01	Fjäderbygel för nål	1	1	1
		Spring yoke for needle	1	1	1
		Federbügel für Nadel	1	1	1
		Étrier de ressort pour pointeau	1	1	1
25	16 13 904-01	Gastrottel	1	1	1
		Throttle	1	1	1
		Gasdrossel	1	1	1
		Papillon d'accélérateur	1	1	1
26	16 13 902-01	Förgasarehus	1	1	1
		Carburettor housing	1	1	1
		Vergasergehäuse	1	1	1
		Corps de carburateur	1	1	1
27	16 13 915-01	Luftregleringsskruv	1	1	1
		Air regulating screw	1	1	1
		Luftregulierungsschraube	1	1	1
		Vis de calibrage d'air	1	1	1
28	16 13 909-01	Mutter, luftskruv	1	1	1
		Nut, air screw	1	1	1
		Mutter, Entluftungsschraube	1	1	1
		Écrou, vis d'air	1	1	1
29	16 13 912-01	Munstycke, tomgångsluft	1	1	1
		Jet, idling air	1	1	1
		Düse, Leerlaufluft	1	1	1
		Gicleur, air de ralenti	1	1	1
30	16 13 956-01	Tomgångsmunstycke	1	1	1
		Idling jet	1	1	1
		Leerlaufdüse	1	1	1
		Gicleur de ralenti	1	1	1
31	16 13 921-01	Packning	1	1	1
		Washer	1	1	1
		Dichtung	1	1	1
		Joint	1	1	1
32	16 13 907-01	Skruv, förgasarehus	1	1	1
		Screw, carburettor housing	1	1	1
		Schraube, Vergasergehäuse	1	1	1
		Vis, corps de carburateur	1	1	1
33	16 13 939-01	Skruv	1	1	1
		Screw	1	1	1
		Schraube	1	1	1
		Vis	1	1	1
34	16 13 918-01	Klamma, kompl.	1	1	1
		Clamp, complete	1	1	1
		Klammer, kpl.	1	1	1
		Attache, complet	1	1	1

Bild nr Fig. no. Bild Nr Fig. no.	Det. nummer Part number Teilnummer No de pièce	Benämning Description Bezeichnung Nomenclature	Antal Quantity Anzahl Nombre		
			250 cc	250 cc	360 cc
			1966	1967	1967
35	16 13 913-01	Nålmunstycke	1	1	1
		Needle jet	1	1	1
		Nadeldüse	1	1	1
		Buse de pointeau	1	1	1
36	16 13 911-01	Huvudmunstycke, nr, 160	1	1	1
		Main jet, No. 160	1	1	1
		Hauptdüse, Nr. 160	1	1	1
		Gicleur principal, No. 160	1	1	1
36	16 13 934-01	Huvudmunstycke, nr 155	1	1	1
		Main jet, No. 155	1	1	1
		Hauptdüse, Nr. 155	1	1	1
		Gicleur principal, No 155	1	1	1
36	16 13 935-01	Huvudmunstycke, nr 165	1	1	1
		Main jet, No. 165	1	1	1
		Hauptdüse, Nr. 165	1	1	1
		Gicleur principal, No 165	1	1	1
37	16 13 922-01	Packning, bottenskruv	2	2	2
		Washer, bottom screw	2	2	2
		Dichtung, Bodenschraube	2	2	2
		Joint, vis de fond	2	2	2
38	16 13 917-01	Bottenskruv	1	1	1
		Bottom screw	1	1	1
		Bodenschraube	1	1	1
		Vis de fond	1	1	1
-	16 13 923-01	Flottörhus, kompl.	1	1	1
		Float chamber, complete	1	1	1
		Schwimmergehäuse, kpl.	1	1	1
		Cuve à niveau con, complet	1	1	1
39	16 13 936-01	Flottörhuslock, kompl,	1	1	1
		Float chamber cover, complete	1	1	1
		Schwimmergehäusedeckel, kpl.	1	1	1
		Couvercle de cuve, complet	1	1	1
40	16 13 927-01	Flottörnål	1	1	1
		Float needle	1	1	1
		Schwimmernadel	1	1	1
		Pointeau de flotteur	1	1	1
41	13 16 926-01	Flottör	1	1	1
		Float	1	1	1
		Schwimmer	1	1	1
		Flotteur	1	1	1
42	16 13 924-01	Flottörhus	1	1	1
		Float chamber	1	1	1
		Schwimmergehäuse	1	1	1
		Cuve à niveau con	1	1	1
43	16 13 951-01	Skyddshylsa	1	1	1
		Grommet	1	1	1
		Schutzschlauch	1	1	1
		Douille de protection	1	1	1

Svänghjulsmagnet
Flywheel magneto
Schwungradmagnet
Volant magnétique

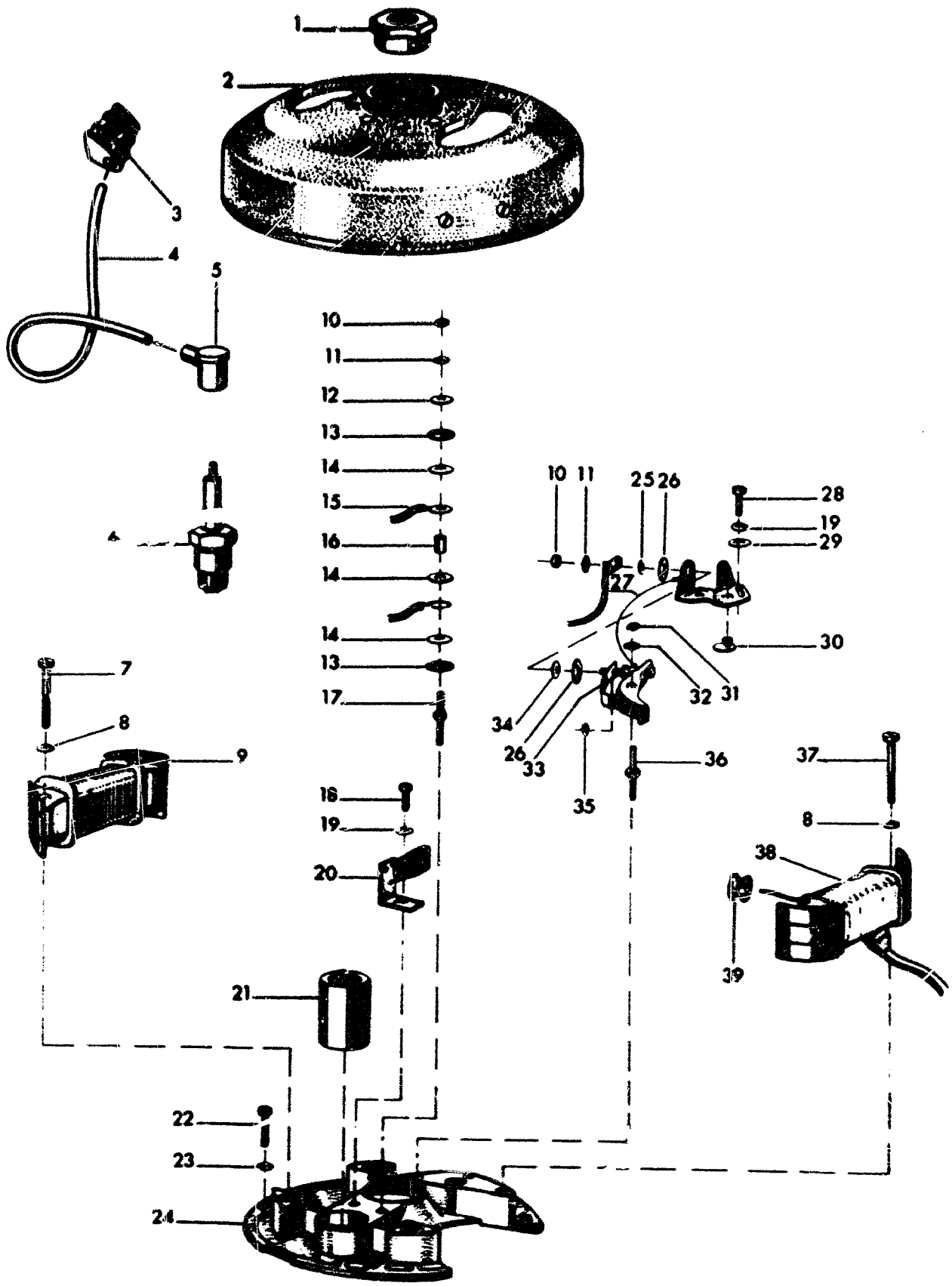

THIS PAGE
INTENTIONALLY LEFT
BLANK

Bild nr Fig. no. Bild Nr Fig. no.	Det. nummer Part number Teilnummer No de pièce	Benämning Description Bezeichnung Nomenclature	Antal Quantity Anzahl Nombre		
		SVÄNGHJULSMAGNET, KOMPL. FLYWHEEL MAGNETO, COMPLETE SCHWUNGRADMAGNET, KPL. VOLANT MAGNÉTIQUE, COMPLET	250 cc 1966	250 cc 1967	360 cc 1967
-	12 27 264-01	Svänghjulsmagnet, kompl.	1	1	1
		Flywheel magneto, complete	1	1	1
		Schwungradmagnet, kpl.	1	1	1
		Volant magnétique, complet	1	1	1
1	16 10 995-01	Mutter	1	1	1
		Nut	1	1	1
		Mutter	1	1	1
		Écrou	1	1	1
2	12 27 265-01	Svänghjul, kompl.	1	1	1
		Flywheel, complete	1	1	1
		Schwungrad, kpl.	1	1	1
		Volant, complet	1	1	1
3	12 27 206-01	Kabelgenomföring	1	1	1
		Rubber cable grommet	1	1	1
		Kabeldurchführung	1	1	1
		Passe-câble en caoutchouc	1	1	1
4	12 27 232-03	Tändkabel	1	1	1
		Ignition cable	1	1	1
		Zündkabel	1	1	1
		Câble d'allumage	1	1	1
5	12 27 063-01	Tändstiftsskydd	1	1	1
		Sparking plug protector	1	1	1
		Zündkerzenschutz	1	1	1
		Protège-bougie	1	1	1
6	12 27 233-02	Tändstift, Bosch W 240 T2	1	1	1
		Sparking plug, Bosch W 240 T2	1	1	1
		Zündkerze, Bosch W 240 T2	1	1	1
		Bougie, Bosch W 240 T2	1	1	1
7	12 27 246-01	Skruv för belysningsspole	2	2	2
		Screw for ignition coil	2	2	2
		Schraube für Beleuchtungsspule	2	2	2
		Vis pour idem	2	2	2
8	28 04 300-01	Fjäderbricka, FBB 5,1	4	4	4
		Spring washer, FBB 5,1	4	4	4
		Federscheibe, FBB 5,1	4	4	4
		Rondelle élastique, FBB 5,1	4	4	4
9	12 27 245-01	Belysningsspole	1	1	1
		Lighting coil	1	1	1
		Beleuchtungsspule	1	1	1
		Bobine d'éclairage	1	1	1
10	25 85 141-01	Mutter, LB6LM 3 D60 fzb-kro	1	1	1
		Nut, LB6LM 3 D60 fzb-kro	1	1	1
		Mutter, LB6LM 3 D60 fzb-kro	1	1	1
		Écrou, LB6LM 3 D60 fzb-kro	1	1	1
11	28 04 260-01	Fjäderbricka, FBB 3,1	1	1	1
		Spring washer, FBB 3,1	1	1	1
		Federscheibe, FBB 3,1	1	1	1
		Rondelle élastique, FBB 3,1	1	1	1

Bild nr Fig. no. Bild Nr Fig. no.	Det. nummer Part number Teilnummer No de pièce	Benämning Description Bezeichnung Nomenclature	Antal Quantity Anzahl Nombre		
			250 cc	250 cc	360 cc
			1966	1967	1967
12	12 27 262-01	Bricka	1	1	1
		Washer	1	1	1
		Scheibe	1	1	1
		Rondelle	1	1	1
13	12 27 259-01	Isolerbricka	2	2	2
		Insulating washer	2	2	2
		Isolierscheibe	2	2	2
		Rondelle isolante	2	2	2
14	12 27 261-01	Bricka	3	3	3
		Washer	3	3	3
		Scheibe	3	3	3
		Rondelle	3	3	3
15	12 27 263-01	Ljusledning	1	1	1
		Lighting lead	1	1	1
		Beleuchtungsleitung	1	1	1
		Fil conducteur d'éclairage	1	1	1
16	12 17 260-01	Isolerbussning	1	1	1
		Insulating bush	1	1	1
		Isolierbuchse	1	1	1
		Bague isolante	1	1	1
17	12 27 258-01	Bult för ljusanslutning	1	1	1
		Bolt for light connection	1	1	1
		Bolzen für Beleuchtungsanschluss	1	1	1
		Boulon pour connexion d'éclairage	1	1	1
18	21 25 308-01	Spårskruv, ECS 4x8 D60 fzb-kro	1	1	1
		Slotted screw, ECS 4x8 D60 fzb-kro	1	1	1
		Schlitzschraube, ECS 4x8 D60 fzb-kro	1	1	1
		Vis à rainure, ECS 4x8 D60 fzb-kro	1	1	1
19	28 04 280-01	Fjäderbricka, FBB 4,1	2	2	2
		Spring washer, FBB 4,1	2	2	2
		Federscheibe, FBB 4,1	2	2	2
		Rondelle élastique, FBB 4,1	2	2	2
20	12 27 256-01	Smörjfilt med fjäder	1	1	1
		Lubricating felt with spring	1	1	1
		Schmierfilz mit Feder	1	1	1
		Feutre de graissage avec ressort	1	1	1
21	12 27 248-01	Kondensator	1	1	1
		Capacitor	1	1	1
		Kondensator	1	1	1
		Condensateur	1	1	1
22	20 25 191-01	Skruv m. cyl. huvud o. 6-kanthål EC6S 5x12 D140 oxs	3	3	3
		Allen screw, EC6S 5x12 D140 oxs	3	3	3
		Innensechskantschraube, EC6S 5x12 D140 oxs	3	3	3
		Vis 6 pans intérieur, EC6S 5x12 D140 oxs	3	3	3
23	28 01 290-01	Bricka	3	3	3
		Washer	3	3	3
		Scheibe	3	3	3
		Rondelle	3	3	3

Bild nr Fig. no. Bild Nr Fig. no.	Det. nummer Part number Teilnummer No de pièce	Benämning Description Bezeichnung Nomenclature	Antal Quantity Anzahl Nombre		
			250 cc	250 cc	360 cc
			1966	1967	1967
-	12 27 266-01	Ankarplatta, kompl.	1	1	1
		Armature plate, complete	1	1	1
		Ankerplatte, kpl.	1	1	1
		Plateau d'ancrage, complet	1	1	1
24	12 27 242-01	Ankarplatta	1	1	1
		Armature plate	1	1	1
		Ankerplatte	1	1	1
		Plateau d'ancrage	1	1	1
25	12 27 255-01	Bricka	1	1	1
		Washer	1	1	1
		Scheibe	1	1	1
		Rondelle	1	1	1
26	12 27 068-01	Isolerbricka, 12 mm	2	2	2
		Insulating washer, 12 mm	2	2	2
		Isolierscheibe, 12 mm	2	2	2
		Rondelle isolante, 12 mm	2	2	2
27	12 27 249-01	Kontaktsats	1	1	1
		Set of contact	1	1	1
		Kontaktsatz	1	1	1
		Jeu de contacts	1	1	1
28	21 25 309-01	Spårskruv, ECS 4x10 D60 fzb-kro	1	1	1
		Slotted screw, ECS 4x10 D60 fzb-kro	1	1	1
		Schlitzschraube, ECS 4x10 D60 fzb-kro	1	1	1
		Vis à rainure, ECS 4x10 D60 fzb-kro	1	1	1
29	28 16 165-01	Bricka, BRB 4,3x8 fzb-kro	1	1	1
		Washer, BRB 4,3x8 fzb-kro	1	1	1
		Scheibe, BRB 4,3x8 fzb-kro	1	1	1
		Rondelle, BRB 4,3x8 fzb-kro	1	1	1
30	12 27 250-01	Excenterbult	1	1	1
		Eccentric	1	1	1
		Exzenterbolzen	1	1	1
		Boulon excentrique	1	1	1
31	28 95 190-01	Spårryttare, 3,2 SMS 1583	1	1	1
		Circlip, 3,2 SMS 1583	1	1	1
		Sicherungsscheibe, 3,2 SMS 1583	1	1	1
		Circlips, 3,2 SMS 1583	1	1	1
32	12 27 252-01	Justerbricka	x	x	x
		Adjusting washer	x	x	x
		Einstellscheibe	x	x	x
		Rondelle de réglage	x	x	x
33	12 27 253-01	Skruv, brytararmfjäder	1	1	1
		Screw, breaker arm spring	1	1	1
		Schraube, Unterbrecherarmfeder	1	1	1
		Vis, ressort de doigt de rupteur	1	1	1
34	12 27 069-01	Isolerbricka 6 mm	1	1	1
		Insulating washer, 6 mm	1	1	1
		Isolierscheibe, 6 mm	1	1	1
		Rondelle isolante, 6 mm	1	1	1

Bild nr Fig. no. Bild Nr Fig. no.	Det. nummer Part number Teilnummer No de pièce	Benämning Description Bezeichnung Nomenclature	Antal Quantity Anzahl Nombre		
			250 cc	250 cc	360 cc
			1966	1967	1967
35	12 27 254-01	Bricka	1	1	1
		Washer	1	1	1
		Scheibe	1	1	1
		Rondelle	1	1	1
36	12 27 251-01	Lagerbult för brytararm	1	1	1
		Bearing pin for breaker arm	1	1	1
		Lagerbolzen für Unterbrecherarm	1	1	1
		Boulon de palier pour doigt de rupteur	1	1	1
37	12 27 244-01	Skruv för tändspole	2	2	2
		Screw for ignition coil	2	2	2
		Schraube für Zündspule	2	2	2
		Vis pour idem	2	2	2
38	12 27 267-01	Tändspole	1	1	1
		Ignition coil	1	1	1
		Zündspule	1	1	1
		Bobine d'allumage	1	1	1
39	16 14 110-01	Gummihylsa för tändspole	1	1	1
		Rubber sleeve for ignition coil	1	1	1
		Gummihülse für Zündspule	1	1	1
		Douille caoutchouc pour bobine d'allumage	1	1	1

Cylinder - Vevparti
Cylinder - Crank Mechanism
Zylinder - Kurbeltrieb
Cylindre - Embiellage

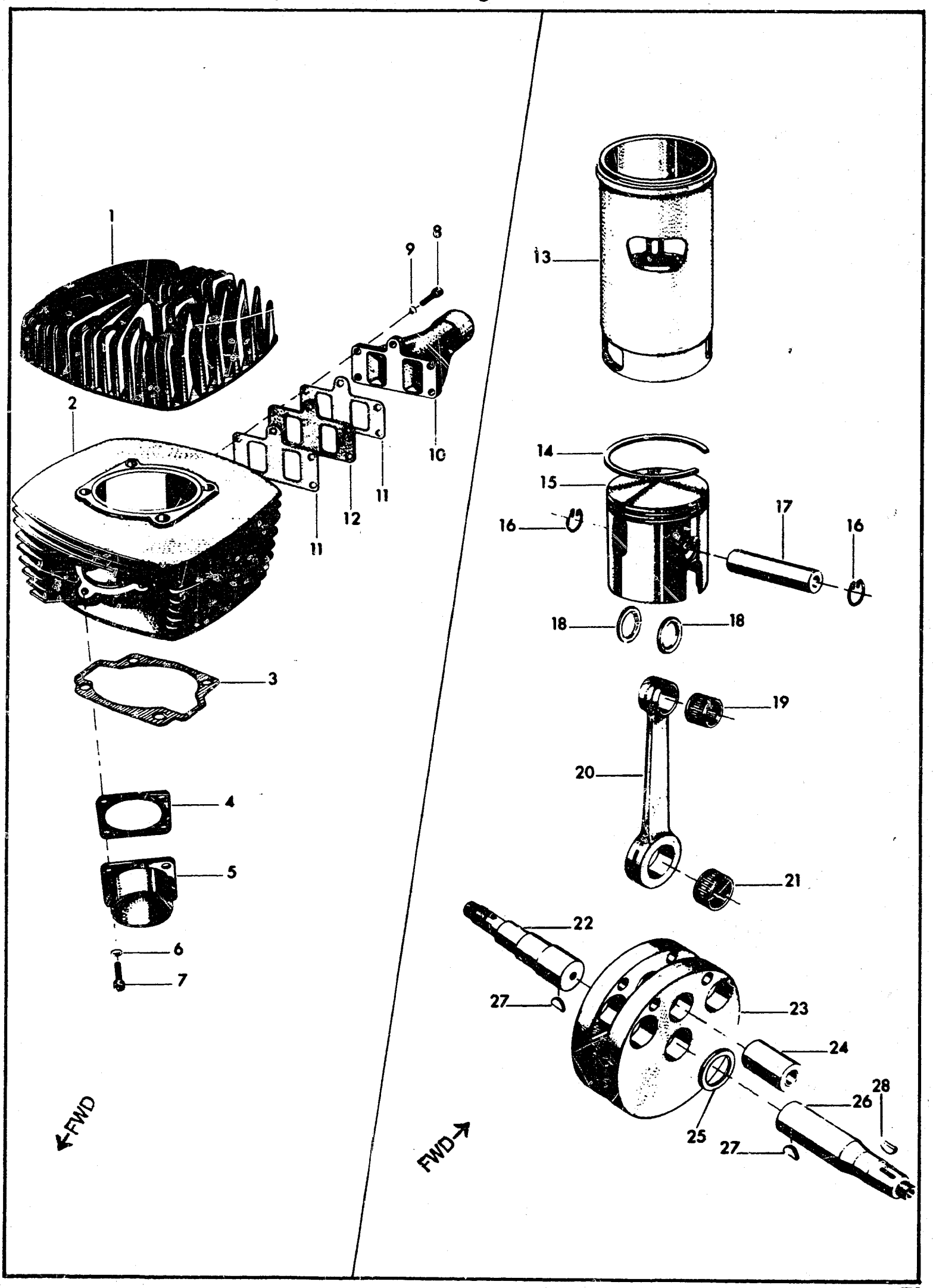

THIS PAGE
INTENTIONALLY LEFT
BLANK

Bild nr Fig. no. Bild Nr Fig. no.	Det. nummer Part number Teilnummer No de pièce	Benämning Description Bezeichnung Nomenclature	Antal Quantity Anzahl Nombre		
		MOTOR - CYLINDER MOTOR - CYLINDER MOTOR - ZYLINDER MOTEUR - CYLINDRE	250 cc 1966	250 cc 1967	360 cc 1967
-	16 10 092-01	Motor med svänghjulsmagnet	1	1	
-	16 10 093-01	" " "			1
-		Motor with flywheel magneto	1	1	
		" " " "			1
-		Motor mit Schwungradmagnet	1	1	
-		" " "			1
-		Moteur avec volant magnétique	1	1	
-		" " " "			1
1	16 10 905-01	Cylinderlock	1	1	
1	16 10 981-01	"			1
		Cylinder head	1	1	
		" "			1
		Zylinderkopf	1	1	
		"			1
		Culasse	1	1	
		"			1
2	16 10 945-01	Cylinder, kompl. med foder	1	1	
2	16 10 978-01	" " " "			1
		Cylinder, complete, with liner	1	1	
		" " " "			1
		Zylinder, kpl., mit Laufbuchse	1	1	
		" " " "			1
		Cylindre, complet, avec chemise	1	1	
		" " " "			1
3	16 10 916-01	Packning, cylinder-vevhus	1	1	
3	16 10 987-01	" " "			1
		Gasket, cylinder-crankcase	1	1	
		" " "			1
		Dichtung, Zylinder-Kurbelgehäuse	1	1	
		" " "			1
		Joint, cylindre-carter	1	1	
		" " "			1
4	16 10 912-01	Packning, avgasstos	1	1	1
		Gasket, exhaust manifold	1	1	1
		Dichtung, Auspuffstutzen	1	1	1
		Joint, embout d'échappement	1	1	1
5	16 10 910-01	Avgasstos, kompl,	1	1	1
		Exhaust manifold, complete	1	1	1
		Auspuffstutzen, kpl.	1	1	1
		Embout d'échappement, complet	1	1	1
6	28 88 180-01	Fjäderbricka, A 6 DIN 137	4	4	4
		Spring washer, A 6 DIN 137	4	4	4
		Federscheibe, A 6 DIN 137	4	4	4
		Rondelle élastique, A 6 DIN 137	4	4	4
7	20 25 276-01	Skruv med cyl. huvud och 6-kantshål, EC6S 6x19 D80 fzb-kro	4	4	4
		Allen screw, EC6S 6x19 D80 fzb-kro	4	4	4
		Innensechskantschraube, EC6S 6x19 D80 fzb-kro	4	4	4
		Vis 6 pans intérieur, EC6S 6x19 D80 fzb-kro	4	4	4

Bild nr Fig. no. Bild Nr Fig. no.	Det. nummer Part number Teilnummer No de pièce	Benämning Description Bezeichnung Nomenclature	Antal Quantity Anzahl Nombre		
			250 cc	250 cc	360 cc
			1966	1967	1967
8	20 25 280-12	Skruv med cyl. huvud och 6-kantshål EC6S 6x22 D80 fzb-kro	5	5	5
		Allen screw, EC6S 6x22 D80 fzb-kro	5	5	5
		Innensechskantschraube, EC6S 6x22 D80 fzb-kro	5	5	5
		Vis 6 pans intérieur, EC6S 6x22 D80 fzb-kro	5	5	5
9	28 88 120-01	Fjäderbricka, A6 DIN 137	5	5	5
		Spring washer, A 6 DIN 137	5	5	5
		Federscheibe, A 6 DIN 137	5	5	5
		Rondelle élastique, A 6 DIN 137	5	5	5
10	16 10 948-01	Insugningsrör	1	1	
10	16 10 843-01	"			1
		Suction pipe	1	1	
		" "			1
		Ansaugrohr	1	1	
		"			1
		Tuyau d´admission	1	1	
		" "			1
11	10 16 965-01	Packning, insugningsrör	2	2	2
		Gasket, induction manifold	2	2	2
		Dichtung, Ansaugrohr	2	2	2
		Joint, tuyau d´admission	2	2	2
12	16 10 949-01	Isolerbricka till insugningsrör	1	1	1
		Insulating washer for induction manifold	1	1	1
		Isolierscheibe für Ansaugrohr	1	1	1
		Rondelle isolante pour tuyau d´admission	1	1	1
13	16 10 947-01	Cylinderfoder	1	1	
13	16 10 980-01	"			1
		Cylinder liner	1	1	
		" "			1
		Cylinderlaufbuchse	1	1	
		"			1
		Chemise de cylindre	1	1	
		" " "			1
		VEVPARTI, KOMPL. CRANK SHAFT, COMPLETE KURBELWELLE, KPL. EMBIELLAGE, COMPLET			
-	16 10 919-01	Vevparti, kompl. utan kolv	1	1	
	16 10 998-01	" " " "			1
		Crank shaft, complete, without piston	1	1	
		" " " " "			1
		Kurbelwelle, kpl., ohne Koblen	1	1	
		" " " "			1
		Embiellage, complet, sans piston	1	1	
		" " " "			1
14	16 10 985-01	Kolvring, typ L-ring, Originaldimension	1		
		Piston ring, type L-ring. Original size	1		
		Kolbenring, Modell L-Ring. Originaldimension	1		
		Segment de piston, modèle L. Dimension originale	1		
14	16 10 985-02	Kolvring, typ L-ring. 1:a överdimensionen	1		
		Piston ring, type L-ring. 1st oversize	1		

Bild nr Fig. no. Bild Nr Fig. no.	Det. nummer Part number Teilnummer No de pièce	Benämning Description Bezeichnung Nomenclature	Antal Quantity Anzahl Nombre		
			250 cc 1966	250 cc 1967	360 cc 1968
14	16 10 985-02	Kolbenring, Modell L-Ring. 1. Uebergrösse	1		
		Segment de piston, modèle L. Cote sup. 1	1		
14	16 10 985-03	Kolvring, typ L-ring. 2:a överdimensionen	1		
		Piston ring, typé L-ring. 2nd oversize	1		
		Kolbenring, Modell L-Ring. 2. Uebergrösse	1		
		Segment de piston, modèle L. Cote sup. 2	1		
14	16 10 831-01	Kolvring, std.	1	1	
14	16 10 990-02	" "			2
		Piston ring, std.	1	1	
		" " "			2
		Kolbenring, std,	1	1	
		" "			2
		Segment de piston, std.	1	1	
		" " " "			2
14	16 10 831-02	Kolvring, 1:a överdimensionen	x	x	
14	16 10 990-03	" " "			x
		Piston ring, 1st oversize	x	x	
		" " " "			x
		Kolbenring, 1 Uebergr.	x	x	
		" " "			x
		Segment de piston, cote sup. 1	x	x	
		" " " " " "			x
14	16 10 831-03	Kolvring, 2:a överdimensionen	x	x	
14	16 10 990-04	" " "			x
		Piston ring, 2nd oversize	x	x	
		" " " "			x
		Kolbenring, 2 Uebergr.	x	x	
		" " "			x
		Segment de piston, cote sup. 2	x	x	
		" " " " " 2			x
15	16 10 972-01	Kolv, kompl. Typ L-ring. Originaldimension	1		
		Piston, complete, Type L-ring. Original size	1		
		Kolben, kpl. Modell L-ring. Originaldimension	1		
		Piston, complet, Modèle L. Dimension originale	1		
15	16 10 984-01	Kolv, typ L-ring. Originaldimension	1		
		Piston, type L-ring. Original size	1		
		Kolben, Modell L-Ring. Originaldimension	1		
		Piston, modèle L. Dimension originale	1		
15	16 10 972-02	Kolv, kompl. Typ L-ring. 1:a överdimensionen	1		
		Piston. complete. 1st oversize	1		
		Kolben. kpl. 1 Uebergr.	1		
		Piston, complet. Cote sup. 1	1		
15	16 10 984-02	Kolv, typ L-ring. 1:a överdimensionen	1		
		Piston, type L-ring. 1:st oversize	1		
		Kolben, Modell L-Ring. 1. Uebergr.	1		
		Piston, modèle L. Cote sup. 1	1		
15	16 10 972-03	Kolv, kompl. Typ L-ring. 2:a överdimensionen	1		
		Piston, complete. 2nd oversize	1		
		Kolben, kpl. 2 Uebergr.	1		

Bild nr Fig. no. Bild Nr Fig. no.	Det. nummer Part number Teilnummer No de pièce	Benämning Description Bezeichnung Nomenclature	Antal Quantity Anzahl Nombre		
			250 cc	250 cc	360 cc
			1966	1967	1967
15	1610 972-03	Piston, complet. Cote sup. 2	1		
15	16 10 984-03	Kolv, typ L-ring. 2:a överdimensionen	1		
		Piston, type L-ring. 2nd oversize	1		
		Kolben, Modell L-Ring. 2. Uebergrösse	1		
		Piston, modèle L. Cote sup. 2	1		
15	16 10 829-01	Kolv. kompl., std.	1	1	
15	16 10 993-02	" " "			1
		Piston, complete, std.	1	1	
		" " "			1
		Kolben, kpl., std.	1	1	
		" " "			1
		Piston, complet, std.	1	1	
		" " "			1
15	16 10 829-02	Kolv, kompl. 1:a överdimensionen	1	1	
15	16 10 993-03	" " " "			1
		Piston, complete. 1st oversize	1	1	
		" " " "			1
		Kolben, kpl. 1 Uebergrösse	1	1	
		" " " "			1
		Piston, complet. Cote sup. 1	1	1	
		" " " " "			1
15	16 10 829-03	Kolv, kompl. 2:a Överdimensionen	x	x	
15	16 10 993-04	" " " "			x
		Piston, complete, 2nd oversixe	x	x	
		" " " "			x
		Kolben, kpl., 2 Uebergrösse	x	x	
		" " " "			x
		Piston, complet, cote sup. 2	x	x	
		" " " " "			x
15	16 10 993-05	Kolv, kompl., 3:e överdimensionen			x
		Piston, complete, 3 oversize			x
		Kolben, kpl, Uebergr.			x
		Piston, complet, cote sup. 3			x
16	16 10 932-01	Låsring	2	2	2
		Locking ring	2	2	2
		Sicherungsring	2	2	2
		Circlips	2	2	2
17	16 10 931-01	Kolvbult	1	1	
17	16 10 991-01	"			1
		Piston bolt	1	1	
		" "			1
		Kolbenbolzen	1	1	
		"			1
		Axe de piston	1	1	
		" " "			1
18	16 10 971-01	Distansring	2	2	
		Spacing ring	2	2	
		Abstandring	2	2	
		Douille d'écartement	2	2	

Bild nr Fig. no. Bild Nr Fig. no.	Det. nummer Part number Teilnummer No de pièce	Benämning Description Bezeichnung Nomenclature	Antal Quantity Anzahl Nombre		
			250 cc	250 cc	360 cc
			1966	1967	1967
18	16 10 992-01	Distansring			2
		Spacing ring			2
		Abstandring			2
		Douille d'écartement			2
19	16 10 933-01	Nållager, Dürkopp K 18x22x22 FVJ	1	1	1
		Needle bearing, Dürkopp K 18x22x22 FVJ	1	1	1
		Nadellager, Dürkopp K 18x22x22 FVJ	1	1	1
		Roulement à aiguilles, Dürkopp K 18x22x22 FVJ	1	1	1
20	16 10 925-01	Vevstake	1	1	
20	16 10 983-01	"			1
		Connecting rod	1	1	
		" "			1
		Pleuelstange	1	1	
		"			1
		Bielle	1	1	
		"			1
21	16 10 926-01	Nållager, Dürkopp K 25x32x16 FV	1	1	1
		Needle bearing, Dürkopp K 25x32x16 FV	1	1	1
		Nadellager, Dürkopp K 25x32x16 FV	1	1	1
		Roulement à aiguilles, Dürkopp K 25x32x16 FV	1	1	1
22	16 10 924-01	Vevaxel, vänster	1	1	1
		Crankshaft, left	1	1	1
		Kurbelwelle, links	1	1	1
		Vilebrequin, gauche	1	1	1
23	16 10 922-01	Vevskiva	2	2	
23	16 10 994-01	"			2
		Crank disk	2	2	
		" "			2
		Kurbelblatt	2	2	
		"			2
		Disque de manivelle	2	2	
		" " "			2
24	16 10 923-01	Vevtapp	1	1	1
		Crankpin	1	1	1
		Kurbel	1	1	1
		Maneton	1	1	1
25	16 10 921-01	Distansring	1	1	1
		Spacing ring	1	1	1
		Abstandring	1	1	1
		Douille d'écartement	1	1	1
26	16 10 920-01	Vevaxel, höger	1	1	1
		Crankshaft, right	1	1	1
		Kurbelwelle, rechts	1	1	1
		Vilebrequin, droit	1	1	1
27	29 00 560-01	Woodruffkil WK 3x16	2	2	2
		Woodruff key	2	2	2
		Woodruff keil	2	2	2
		Clavette Woodruff	2	2	2

Bild nr Fig. no. Bild Nr Fig. no.	Det. nummer Part number Teilnummer No de pièce	Benämning Description Bezeichnung Nomenclature	Antal Quantity Anzahl Nombre		
			250 cc	250 cc	360 cc
			1966	1967	1967
28	29 01 265-01	Woodruff kil	1	1	1
		Woodruff key	1	1	1
		Woodruff keil	1	1	1
		Clavette Woodruff	1	1	1

Vevhushalva, höger - Fotväxel
Crankcase, right - Gear-changing
Kurbelgehäusehälfte, rechts - Fusschalter
Moitié droite de carter-cylindre - Engrenage à pied

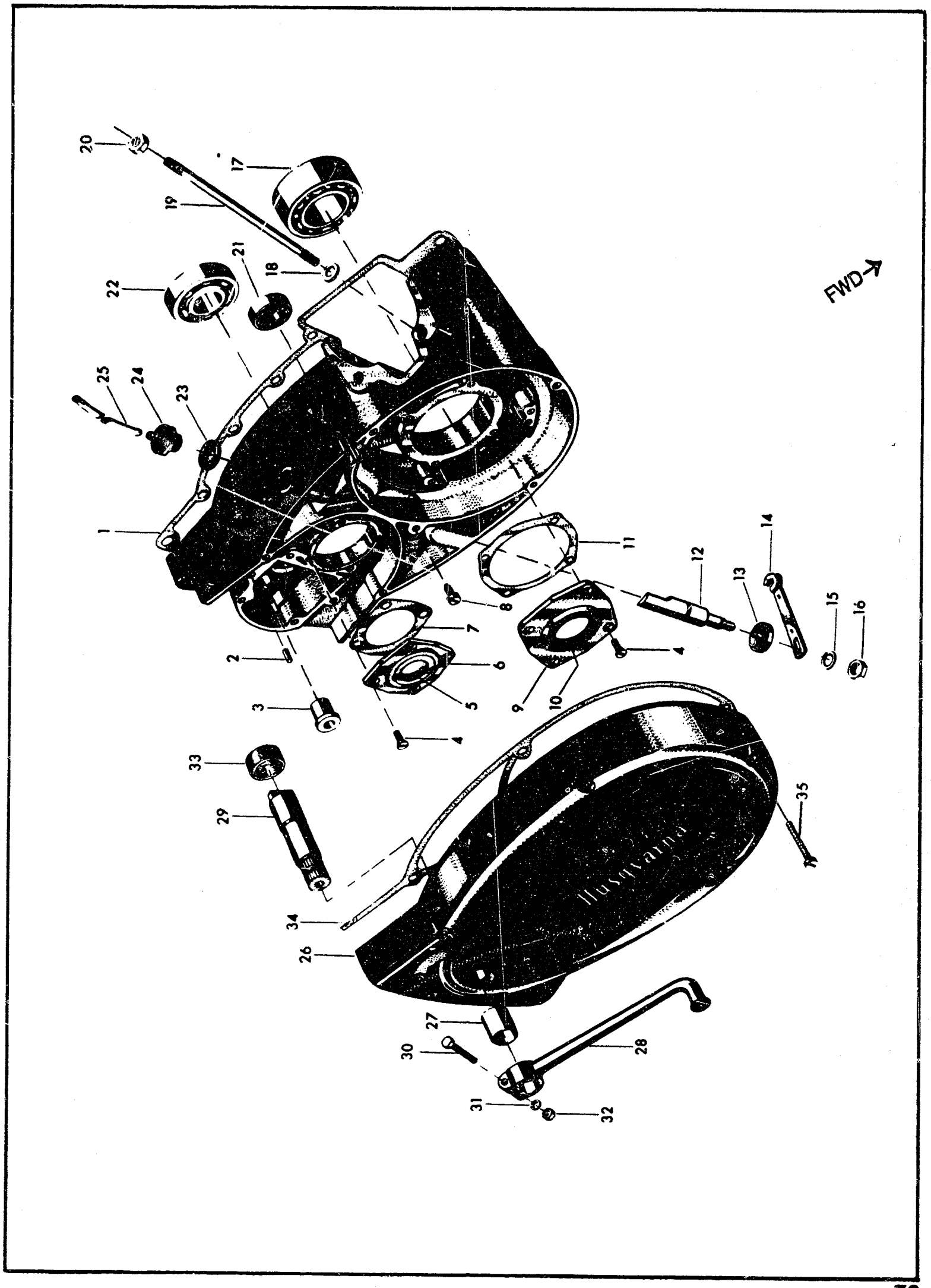

THIS PAGE
INTENTIONALLY LEFT
BLANK

Bild nr Fig. no. Bild Nr Fig. no.	Det. nummer Part number Teilnummer No de pièce	Benämning Description Bezeichnung Nomenclature	Antal Quantity Anzahl Nombre		
		VEVHUSHALVA, HÖGER CRANKCASE HALF, RIGHT KURBELGEHÄUSEHÄLFTE, RECHTS MOITIE DROITE DE CARTER-CYLINDRE	250 cc 1966	250 cc 1967	360 cc 1967
1	12 25 370-01	Packning mellan vevhushalvor	1	1	
1	16 10 988-01	" " "			1
1	12 25 370-01	Gasket between crankcase halves	1	1	
	16 10 988-01	" " " "			1
1	12 25 370-01	Dichtung zwischen Kurbelgehäusehälften	1	1	
	16 10 988-01	" " -"-			1
1	12 25 370-01	Joint entre moitiés de carter-cylindre	1	1	
	16 10 988-01	" " " " " "			1
2	28 25 443-01	Cyl.pinne, CP 6h6x14	2	2	2
		Cylindrical pin, CP 6h6x14	2	2	2
		Cylinder Stift, CP 6h6x14	2	2	2
		Goupille cylindrique, CP 6h6x14	2	2	2
3	12 25 356-01	Bussning	1	1	1
		Bush	1	1	1
		Buchse	1	1	1
		Bague	1	1	1
4	20 65 285-01	Spårskruv, FS 5x12 D60	8	8	8
		Slotted screw, FS 5x12 D60	8	8	8
		Schlitzschraube, FS 5x12 D60	8	8	8
		Vis à rainure, FS 5x12 D60	8	8	8
5	29 65 295-01	Tätningsring	1	1	1
		Sealing ring	1	1	1
		Dichtungsring	1	1	1
		Bague d'étanchéité	1	1	1
6	16 10 938-01	Fläns, hjälpaxel	1	1	1
		Flange, auxiliaryl shaft	1	1	1
		Flansch, Hilfswelle	1	1	1
		Bride, arbre auxiliaire	1	1	1
7	12 25 360-01	Packning	1	1	1
		Washer	1	1	1
		Dichtung	1	1	1
		Joint	1	1	1
8	12 25 077-01	Skruv	1	1	1
		Screw	1	1	1
		Schraube	1	1	1
		Vis	1	1	1
9	12 25 598-01	Fläns	1	1	1
		Flange	1	1	1
		Flansch	1	1	1
		Bride	1	1	1
10	29 65 445-01	Tätningsring, vevaxel	1	1	1
		Sealing ring, crankschaft	1	1	1
		Dichtungsring, Kurbelwelle	1	1	1
		Bague d'étanchéité, vilebrequin	1	1	1
11	12 25 358-01	Packning	1	1	1
		Washer	1	1	1
		Dichtung	1	1	1
		Joint	1	1	1

Bild nr Fig. no. Bild Nr Fig. no.	Det. nummer Part number Teilnummer No de pièce	Benämning Description Bezeichnung Nomenclature	Antal Quantity Anzahl Nombre		
			250 cc	250 cc	360 cc
			1966	1967	1967
12	12 25 361-01	Frikopplingsaxel	1	1	1
		De-clutching shaft	1	1	1
		Freilaufkupplungswelle	1	1	1
		Arbre de débrayage	1	1	1
13	29 65 175-01	Tätningsring	1	1	1
		Sealing ring	1	1	1
		Dichtungsring	1	1	1
		Bague d'étanchéité	1	1	1
14	12 25 647-01	Hävarm, kompl.	1	1	1
		Lever, complete	1	1	1
		Hebelarm, kpl.	1	1	1
		Levier, complet	1	1	1
15	28 04 351-01	Fjäderbricka, FBB 8,2 oxs	1	1	1
		Spring washer, FBB 8,2 oxs	1	1	1
		Federscheibe, FBB 8,2 oxs	1	1	1
		Rondelle élastique, FBBn8,2 oxs	1	1	1
16	25 85 261-01	Mutter, LB6LM 8 D60 fzb-kro	1	1	1
		Nut, LB6LM 8 D60 fzb-kro	1	1	1
		Mutter, LB6LM 8 D60 fzb-kro	1	1	1
		Écrou, LB6LM 8 D60 fzb-kro	1	1	1
17	29 32 524-21	Vinkelkontaktkullager, SKF 3205/C3, vevaxel	1	1	1
		Angular contact ball bearing, SKF 3205/C3, crankshaft	1	1	1
		Schulterkugellager, SKF 3205/C3, Kurbelwelle	1	1	1
		Roulement à billes à contact angulaire, SKF 3205/C3, vilebrequin	1	1	1
18	28 16 251-01	Bricka, BRB 10,5x18 stål fzb-kro	4	4	4
		Washer, BRB 10,5x18 fzb-kro	4	4	4
		Scheibe, BRB 10,5x18 fzb-kro	4	4	4
		Rondelle, BRB 10,5x18 fzb-kro	4	4	4
19	16 10 914-01	Dragbult, cylinder	4	4	
	16 10 986-01	" "			4
19	16 10 914-01	Draw bolt, cylinder	4	4	
	16 10 986-01	" " "			4
19	16 10 914-01	Zugbolzen, Zylinder	4	4	
	16 10 986-01	" "			4
19	16 10 914-01	Boulon de serrage, cylindre	4	4	
	16 10 986-01	" " " "			4
20	25 05 281-01	Mutter, B6LM 10 D60 fzb-kro	4	4	4
		Nut, B6LM 10 D60 fzb-kro	4	4	4
		Mutter, B6LM 10 D60 fzb-kro	4	4	4
		Écrou, B6LM 10 D60 fzb-kro	4	4	4
21	29 31 175-01	Kullager, SKF 6201	1	1	1
		Ball bearing, SKF 6201	1	1	1
		Kugellager, SKF 6201	1	1	1
		Roulement à billes	1	1	1
22	29 31 220-01	Kullager, SKF 6303	1	1	1
		Ball bearing, SKF 6303	1	1	1
		Kugellager, SKF 6303	1	1	1
		Roulement à billes, SKF 6303	1	1	1

Bild nr Fig. no. Bild Nr Fig. no.	Det. nummer Part number Teilnummer No de pièce	Benämning Description Bezeichnung Nomenclature	Antal Quantity Anzahl Nombre		
			250 cc	250 cc	360 cc
			1966	1967	1967
23	12 25 025-01	Packning	1	1	1
		Washer	1	1	1
		Dichtung	1	1	1
		J[illegible]	1	1	1
24	12 25 625-01	[illegible]jeskruv	1	1	1
		[illegible]l screw	1	1	1
		Ölschraube	1	1	1
		Vis de graissage	1	1	1
25	12 25 621-01	Ventilationsslang			
		Ventilating hose			
		Entlüftungsschlauch			
		Tuyau d'aérage			
-	16 10 844-01	Vevhuskåpa, höger, komplett med bussning	1	1	1
		Crankcase cover, right, compl. with bushing	1	1	1
		Kurbelgehäusedeckel, rechts, kpl. mit Buchse	1	1	1
		Carter-cylindre, droite, compl. avec coussinet	1	1	1
26	12 25 420-01	Vevhuskåpa	1	1	1
		Crankcase cover	1	1	1
		Kurbelgehäusedeckel	1	1	1
		Carter-cylindre	1	1	1
27	16 10 845-01	Bussning	1	1	1
		Bush	1	1	1
		Buchse	1	1	1
		Bague	1	1	1
28	16 12 940-02	Fotväxelpedal	1	1	1
		Gear-changing pedal	1	1	1
		Fusschalthebel	1	1	1
		Pédale	1	1	1
29	16 12 924-01	Pedalaxel	1	1	1
		Pedal shaft	1	1	1
		Pedalwelle	1	1	1
		Axe de pédalier	1	1	1
30	20 05 492-01	6-kantskruv, B6LS 6x30 D80 fzb-kro	1	1	1
		Hexagon bolt, B6LS 6x30 D60 fzb-kro	1	1	1
		Sechskantschraube, B6LS 6x30 D80 fzb-kro	1	1	1
		Vis 6 pans, B6LS 6x30 D80 fzb-kro	1	1	1
31	28 04 325-01	Fjäderbricka, FBB 6,1 SMS 84	1	1	1
		Spring washer, FBB 6,1 SMS 84	1	1	1
		Federscheibe, FBB 6,1 SMS 84	1	1	1
		Rondelle elastique	1	1	1
32	25 05 221-01	Mutter, B6LM 6 D60 fzb-kro	1	1	1
		Nut, B6LM 6 D60 fzb-kro	1	1	1
		Mutter, B6LM 6 D60 fzb-kro	1	1	1
		Écrou, B6LM 6 D60 fzb-kro	1	1	1
33	12 25 728-01	Tätningsring	1	1	1
		Sealing ring	1	1	1
		Dichtungsring	1	1	1
		Bague d'étanchéité	1	1	1

Bild nr Fig. no. Bild Nr Fig. no.	Det. nummer Part number Teilnummer No de pièce	Benämning Description Bezeichnung Nomenclature	Antal Quantity Anzahl Nombre		
			250 cc	250 cc	360 cc
			1966	1967	1967
34	16 10 841-01	Packning, vevhuskåpa	1	1	1
		Gasket, crankcase cover	1	1	1
		Dichtung, Kurbelgehäusedeckel	1	1	1
		Joint, carter-cylindre	1	1	1
35	21 25 516-01	Spårskruv, ECS 6x45 D60 fzb-kro	5	5	5
		Slotted screw, ECS 6x45 D60 fzb-kro	5	5	5
		Schlitzschraube, ECS 6x45 D60 fzb-kro	5	5	5
		Vis á rainure, ECS 6x45 D60 fzb-kro	5	5	5
35	21 25 511-01	Spårskruv, ECS 6x40 D60 fzb-kro	9	9	9
		Slotted screw, ECS 6x40 D60 fzb-kro	9	9	9
		Schlitzschraube, ECS 6x40 D60 fzb-kro	9	9	9
		Vis à rainure, ECS 6x40 D60 fzb-kro	9	9	9

Vevhushalva, vänster - Kickstart
Crankcase half, left - Kick-starter
Kurbelgehäusehälfte - Kickstarter
Moitié gauche de carter-cylindre - Démarrage

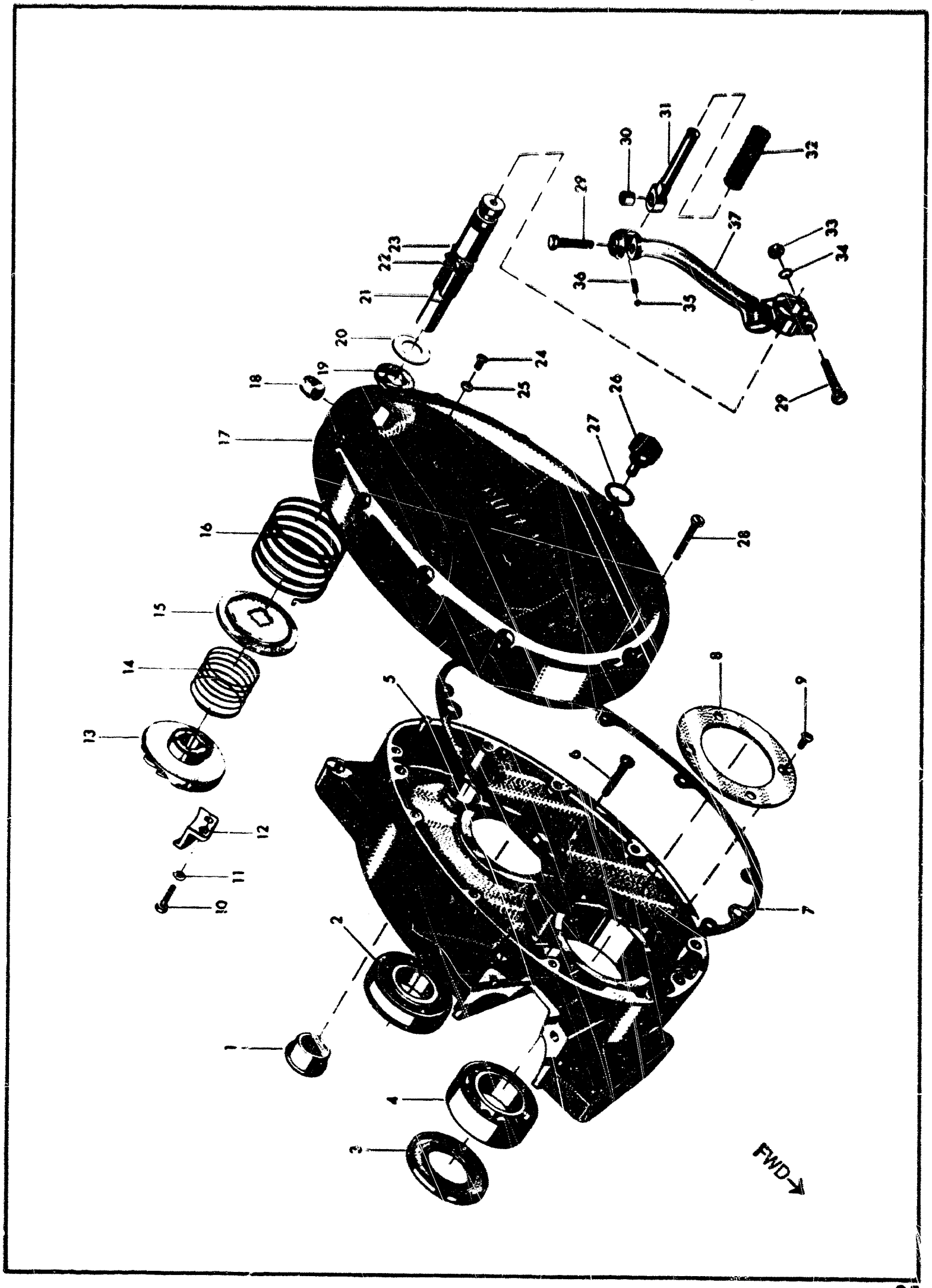

THIS PAGE
INTENTIONALLY LEFT
BLANK

Bild nr Fig. no. Bild Nr Fig. no.	Det. nummer Part number Teilnummer No de pièce	Benämning Description Bezeichnung Nomenclature	Antal Quantity Anzahl Nombre		
			250 cc	250 cc	360 cc
			1966	1967	1967
	16 10 900-01	Vevhushalvor, par	1	1	
	16 10 807-01	Vevhushalvor, par			1
	16 10 900-01	Crankcase halves, pair	1	1	
	16 10 807-01	Crankcase halves, pair			1
	16 10 900-01	Kurbelgehäusehälften, Paar	1	1	
	16 10 807-01	Kurbelgehäusehälften, Paar			1
	16 10 900-01	Moitiés de carter-cylindre, paire	1	1	
	16110 807-01	Moitiés de carter-cylindre, paire			1
		VEVHUSHALVA, VÄNSTER CRANKCASE HALF, LEFT KURBELGEHÄUSEHÄLFTE, LINKS MOITIE GAUCHE DE CARTER-CYLINDRE			
1	12 25 512-01	Nållager	1	1	1
		Needle bearing	1	1	1
		Nadellager	1	1	1
		Roulement à aiguilles	1	1	1
2	29 31 265-41	Kullager, SKF 6205 NR	1	1	1
		Ball bearing, SKF 6205 NR	1	1	1
		Kugellager, SKF 6205 NR	1	1	1
		Roulement à billes, SKF 6205 NR	1	1	1
3	29 65 515-01	Tätningsring, BB 28 52 07	1	1	1
		Sealing ring, BB 28 52 07	1	1	1
		Dichtungsring, BB 28 52 07	1	1	1
		Bague d'étanchéité, BB 28 52 07	1	1	1
4	29 32 524-21	Vinkelkontaktkullager, SKF 3205/C3	1	1	1
		Angular contact ball bearing, SKF 3205/C3	1	1	1
		Schulterkugellager, SKF 3205/C3	1	1	1
		Roulement à billes à contact angulaire, SKF 3205/C3	1	1	1
5	28 26 571-01	Cyl.pinne	2	2	2
		Cylindrical pin	2	2	2
		Zylinderstift	2	2	2
		Goupille cylidrique	2	2	2
6	20 56 327-01	Spårskruv	1	1	1
		Slotted screw	1	1	1
		Schlitzschraube	1	1	1
		Vis à rainure	1	1	1
7	12 25 447-01	Packning, vevhus	1	1	1
		Gasket, crankcase	1	1	1
		Dichtung, Kurbelgehäuse	1	1	1
		Joint, carter-cylindre	1	1	1
8	12 25 596-01	Stödbricka	1	1	
	16 10 812-01	Stödbricka			1
8	12 25 596-01	Support washer	1	1	
	16 10 812-01	Support washer			1
8	12 25 596-01	Stützscheibe	1	1	
	16 10 812-01	Stützscheibe			1
8	12 25 596-01	Rondelle d'appui	1	1	
	16 10 812-01	Rondelle d'appui			1
9	20 65 285-01	Spårskruv, FS 5x12 D60	4	4	4
		Slotted screw, FS 5x12 D60	4	4	4

Bild nr Fig. no. Bild Nr Fig. no.	Det. nummer Part number Teilnummer No de pièce	Benämning Description Bezeichnung Nomenclature	Antal Quantity Anzahl Nombre		
			250 cc	250 cc	360 cc
			1966	1967	1967
9	20 65 285-01	Schlitzschraube, FS 5x12 D60	4	4	4
		Vis à rainure, FS 5x12 D60	4	4	4
10	12 25 634-01	Skruv	2	2	2
		Screw	2	2	2
		Schraube	2	2	2
		Vis	2	2	2
11	28 04-325-01	Fjäderbricka, FBB 6,1 SMS 84	2	2	2
		Spring washer, FBB 6,1 SMS 84	2	2	2
		Federscheibe, FBB 6,1 SMS 84	2	2	2
		Rondelle élastique, FBB 6,1 SMS 84	2	2	2
12	12 25 440-01	Lyfthake	1	1	1
		Pawl	1	1	1
		Hebehaken	1	1	1
		Crochet de levage	1	1	1
13	12 25 438-01	Medbringarhjul	1	1	1
		Driving wheel	1	1	1
		Mitbringerrad	1	1	1
		Pignon d'entraînement	1	1	1
14	12 25 439-01	Fjäder	1	1	1
		Spring	1	1	1
		Feder	1	1	1
		Ressort	1	1	1
15	12 25 435-01	Medbringarskiva	1	1	1
		Driveing disc	1	1	1
		Mitbringerscheibe	1	1	1
		Discue déntraînement	1	1	1
16	12 25 437-01	Returfjäder	1	1	1
		Return spring	1	1	1
		Rückholfeder	1	1	1
		Ressort de rappel	1	1	1
17	12 25 433-01	Vevhuskåpa, vänster	1	1	1
		Crankcase cover, left	1	1	1
		Kurbelgehäusedeckel, links	1	1	1
		Carter-cylindre,gauche	1	1	1
18	12 25 446-01	Buffert	1	1	1
		Buffer	1	1	1
		Dämpfungsplatte	1	1	1
		Butée	1	1	1
19	12 25 442-01	Packning	1	1	1
		Washer	1	1	1
		Dichtung	1	1	1
		Joint	1	1	1
20	12 25 443-01	Stödbricka	1	1	1
		Support washer	1	1	1
		Stützscheibe	1	1	1
		Rondelle d'appui	1	1	1
21	12 25 434-01	Axel	1	1	1
		Shaft	1	1	1
		Welle	1	1	1

Bild nr Fig. no. Bild Nr Fig. no.	Det. nummer Part number Teilnummer No de pièce	Benämning Description Bezeichnung Nomenclature	Antal Quantity Anzahl Nombre		
			250 cc	250 cc	360 cc
			1966	1967	1967
21	12 25 434-01	Axe	1	1	1
22	28 20 020-01	Spårring, SgA 20	1	1	1
		Circlip, SgA 20	1	1	1
		Schlitzring, SgA 20	1	1	1
		Circlips, SgA 20	1	1	1
23	12 25 436-01	Stoppring	1	1	1
		Stop ring	1	1	1
		Stoppring	1	1	1
		Bague d'arrêt	1	1	1
24	20 75 313-01	Spårskruv, KS 6x8 D60 fzb-kro	1	1	1
		Slotted screw, KS 6x8 D60 fzb-kro	1	1	1
		Schlitzschraube, KS 6x8 D60 fzb-kro	1	1	1
		Vis de rainure, KS 6x8 D60 fzb-kro	1	1	1
25	12 25 310-01	Packning	1	1	1
		Washer	1	1	1
		Dichtung	1	1	1
		Joint	1	1	1
26	12 52 641-01	Magnetplugg	1	1	1
		Magnetic plug	1	1	1
		Magnetschraube	1	1	1
		Bouchon magnétique	1	1	1
27	12 25 025-01	Packning	1	1	1
		Washer	1	1	1
		Dichtung	1	1	1
		Joint	1	1	1
28	21 25 516-01	Spårskruv, ECS 6x45 D60 fzb-kro	5	5	5
		Slotted screw, ECS 6x45 D60 fzb-kro	5	5	5
		Schlitzschraube, ECS 6x45 D60 fzb-kro	5	5	5
		Vis à rainure, ECS 6x45 D60 fzb-kro	5	5	5
28	21 25 521-01	Spårskruv, ECS 6x50 D60 fzb-kro	4	4	4
		Slotted screw, ECS 6x50 D60 fzb-kro	4	4	4
		Schlitzschraube, ECS 6x50 D60 fzb-kro	4	4	4
		Vis à rainure, ECS 6x50 D60 fzb-kro	4	4	4
29	20 05 582-01	6-kantskruv, B6LS 8x35 D60 fzb-kro	2	2	2
		Hexagon bolt, B6LS 8x35 D60 fzb-kro	2	2	2
		Sechskantschraube, B6LS 8x35 D60 fzb-kro	2	2	2
		Vis 6 pans, B6LS 8x35 D60 fzb-kro	2	2	2
30	12 25 480-01	Distanshylsa	1	1	1
		Spacing sleeve	1	1	1
		Abstandhülse	1	1	1
		Douille d'écartement	1	1	1
-	12 25 626-01	Kickstartvev, kompl.	1	1	1
		Kick-starter crank, complete	1	1	1
		Kickstarterkurbel, kpl.	1	1	1
		Manivelle de démarrage, complète	1	1	1
31	12 25 701-01	Kickstartpedal	1	1	1
		Kick-starter pedal	1	1	1
		Kickstarterpedal	1	1	1
		Pédale de démarrage	1	1	1

Bild nr Fig. no. Bild Nr Fig. no.	Det. nummer Part number Teilnummer No de pièce	Benämning Description Bezeichnung Nomenclature	Antal Quantity Anzahl Nombre		
			250 cc	250 cc	360 cc
			1966	1967	1967
32	12 25 702-01	Pedalgummi	1	1	1
		Pedal rubber	1	1	1
		Pedalgummi	1	1	1
		Caoutchouc de pédale	1	1	1
33	25 85 261-01	Mutter, LB6LM 8 D60 fzb-kro	1	1	1
		Nut, LB6LM 8 D60 fzb-kro	1	1	1
		Mutter, LB6LM 8 D60 fzb-kro	1	1	1
		Écrou, LB6LM 8 D60 fzb-kro	1	1	1
34	28 04 351-01	Fjäderbricka, FBB 8,2 oxs SMS 84	1	1	1
		Spring washer, FBB 8,2 oxs SMS 84	1	1	1
		Federscheibe, FBB 8,2 oxs SMS 84	1	1	1
		Rondelle élastique, FBB 8,2 oxs SMS 84	1	1	1
35	29 30 220-01	Stålkula, 3/16"	1	1	1
		Steel ball, 3/16"	1	1	1
		Stahlkugel, 3/16"	1	1	1
		Bille d'acier, 3/16"	1	1	1
36	12 25 151-01	Spärrfjäder	1	1	1
		Ratchet spring	1	1	1
		Sperrfeder	1	1	1
		Ressort de blocage	1	1	1
37	12 25 478-01	Kickstartvev	1	1	1
		Kick-starter crank	1	1	1
		Kickstarterkurbel	1	1	1
		Manivelle de démarrage	1	1	1

Avgasrör
Exhaust pipe
Auspuffanlage
Tuyau d´échappement

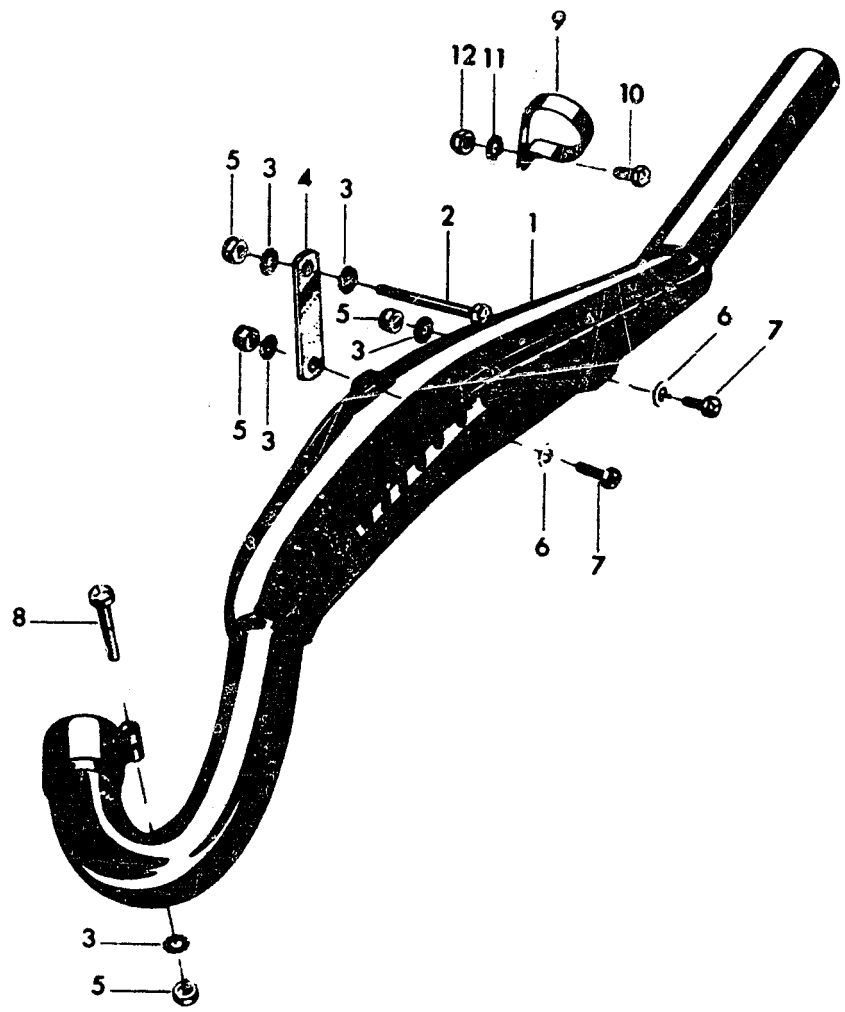

THIS PAGE
INTENTIONALLY LEFT
BLANK

Bild nr Fig. no. Bild Nr Fig. no.	Det. nummer Part number Teilnummer No de pièce	Benämning Description Bezeichnung Nomenclature	Antal Quantity Anzahl Nombre		
		AVGASRÖR, KOMPL. EXHAUST PIPE, COMPLETE AUSPUFFANLAGE, KPL. TUYAU D'ECHAPPEMENT, COMPLET	250 cc 1966	250 cc 1967	360 cc 1967
	TUYAU				
1	15 14 522-01	Avgasrör	1		
1	15 14 551-01	-"-		1	
1	15 14 561-01	-"-			1
1	15 14 522-01	Exhaust pipe	1		
1	15 14 551-01	-"- "		1	
1	15 14 561-01	-"- "			1
1	15 14 522-01	Auspuffanlage	1		
1	15 14 551-01	-"-		1	
1	15 14 561-01	-"-			1
1	15 14 522-01	Tuyau d'échappement, complet	1		
1	15 14 551-01	" -"- "		1	
1	15 14 561-01	" -"- "			1
2	20 05 621-01	6-kantskruv B6LS 8x75 D80 fzb-kro	1	1	1
		Hexagonal screw B6LS 8x75 D80 fzb-kro	1	1	1
		Sechskantschraube B6LS 8x75 D80 fzb-kro	1	1	1
		Vis 6 pans, B6LS 8x75 D80 fzb-kro	1	1	1
3	28 47 190-01	Låsbricka innertandad för M8	4	4	4
		Locking washer, internal teeth, for M8	4	4	4
		Sicherungscheibe, Innenverzahnung für M8	4	4	4
		Rondelle d'arrêt, denture intérieure, pour M8	4	4	4
4	15 14 525-01	Fäste	1		
		Attachment	1		
		Befestigung	1		
		Fixation	1		
4	15 14 527-01	Fäste		1	
		Attachment		1	
		Befestigung		1	
		Fixation		1	
4	15 14 564-01	Fäste			1
		Attachment			1
		Befestigung			1
		Fixation			1
5	25 80 153-01	Låsmutter M8 DIN 985-6S fzb-kro	4	4	
		Lock nu M8 DIN 985-6S fzb-kro	4	4	
		Sicherungsmutter M8 DIN 985-6S fzb-kro	4	4	
		Contre-écrou M8 DIN 985-6S fzb-kro	4	4	
6	28 01 231-01	Bricka BRB 8,4x16 fzb-kro SMS 70		2	2
		Washer BRB 8,4x16 fzb-kro SMS 70		2	2
		Scheibe BRB 8,4x16 fzb-kro SMS 70		2	2
		Rondelle BRB 8,4x16 fzb-kro SMS 70		2	2
7	20 05 566-01	6-kantskruv B6LS 8x22 D60 fzb-kro	2	2	2
		Hexagonal screw B6LS 8x22 D60 fzb-kro	2	2	2
		Sechskantschraube B6LS 8x22 D60 fzb-kro	2	2	2
		Vis 6 pans, B6LS 8x22 D60 fzb-kro	2	2	2
8	20 05 908-01	6-kantskruv B6LS 8x40 D80 fzb-kro	1	1	1
		Hexagonal screw B6LS 8x40 D80 fzb-kro	1	1	1
		Sechskantschraube B6LS 8x40 D80 fzb-kro	1	1	1

Bild nr Fig. no. Bild Nr Fig. no.	Det. nummer Part number Teilnummer No de pièce	Benämning Description Bezeichnung Nomenclature	Antal Quantity Anzahl Nombre		
			250 cc	250 cc	360 cc
			1966	1967	1967
8	20 05 908-01	Vis 6 pans, B6LS 8x40 D80 fzb-kro	1	1	1
9	12 26 619-01	Klammer	1		
		Clamp	1		
		Klammer	1		
		Clips	1		
10	20 05 506-01	6-kantskruv B6LS 6x45 D60 fzb-kro	1		
		Hexagonal screw B6LS 6x45 D60 fzb-kro	1		
		Sechskantschraube B6LS 6x45 D60 fzb-kro	1		
		Vis 6 pans, B6LS 6x45 D60 fzb-kro	1		
11	28 47 180-01	Låsbricka innertandad för M6	1		
		Locking washer, internal teeth, for M6	1		
		Sicherungscheibe, innenverzahnung, für M6	1		
		Rondelle d'arrêt, denture intérieure, pour M6	1		
12	25 81 146-01	Låsmutter	1		
		Lock nut	1		
		Sicherungsmutter	1		
		Contre-écrou	1		

Husqvarna

Växelmekanism - Växellåda - Transmission, koppling
Gear-changing mechanism - Gearbox - Power transmission, clutch
Getriebemechanismus - Wechselgetriebe - Transmission, Kupplung
Mechanisme de changement de vitesse - Boîte de vitesses - Transmission, embrayage

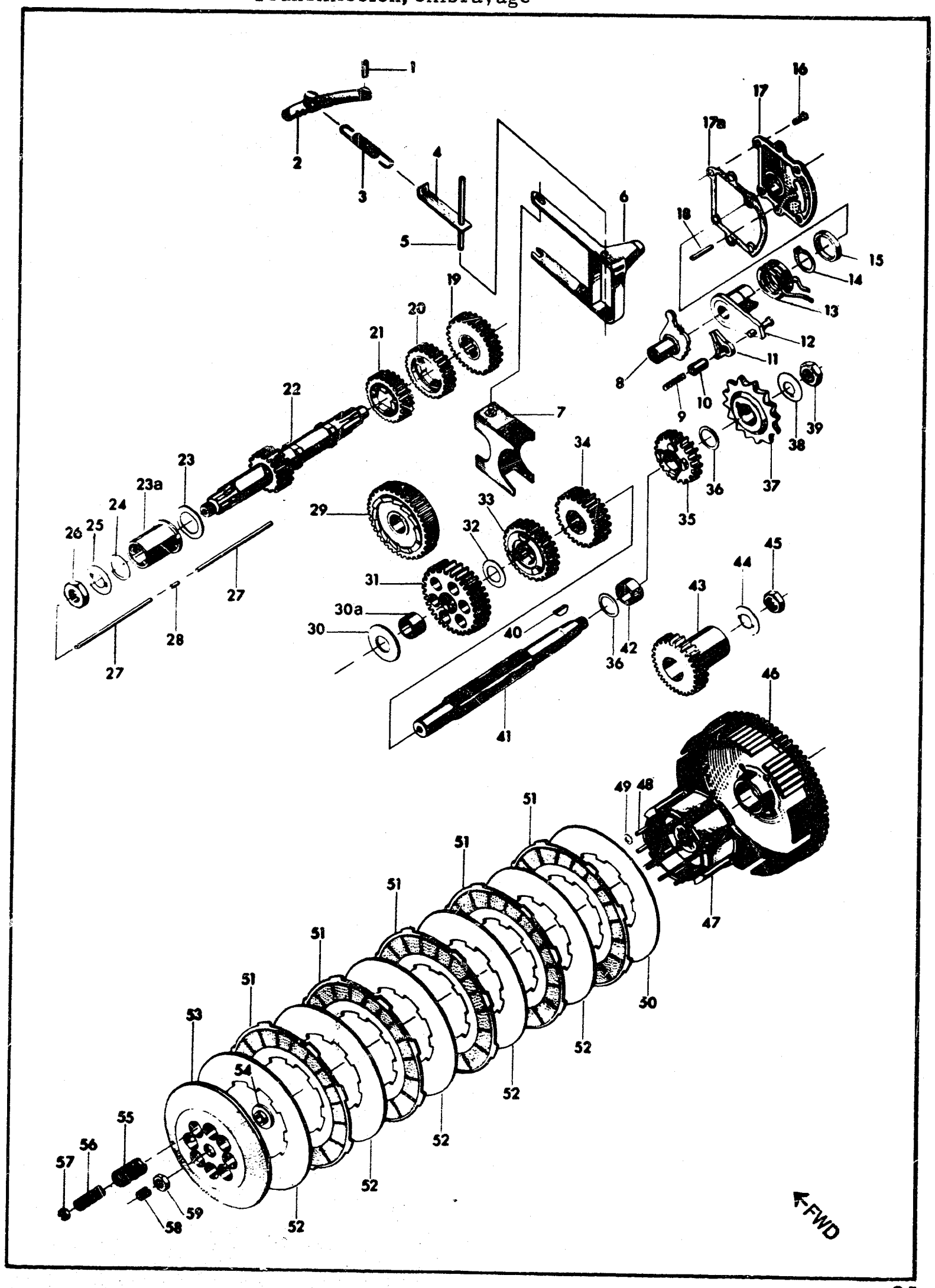

M 18801-1 2.5 5-67

THIS PAGE
INTENTIONALLY LEFT
BLANK

Bild nr Fig. no. Bild Nr Fig. no.	Det. nummer Part number Teilnummer No de pièce	Benämning Description Bezeichnung Nomenclature	Antal Quantity Anzahl Nombre		
			250 cc	250 cc	360 cc
		VÄXELMEKANISM GEAR-CHANGING MECHANISM GETRIEBEMECHANISMUS MECHANISME DE CHANGEMENT DE VITESSE	1966	1967	1967
1	28 25 490-01	Cyl.pinne, CP 6h6x45	1	1	1
		Cylindrical pin, CP 6h6x45	1	1	1
		Zylinderstift, CP 6h6x45	1	1	1
		Goupille cylindrique, CP 6h6x45	1	1	1
2	16 12 918-01	Spärrsegment, kompl.	1	1	1
		Ratchet segment, complete	1	1	1
		Sperrsegment, kpl.	1	1	1
		Secteur de blocage, complet	1	1	1
3	16 12 644-01	Fjäder	1	1	1
		Spring	1	1	1
		Feder	1	1	1
		Ressort	1	1	1
4	16 12 917-01	Hållare, spärrfjäder	1	1	1
		Retainer, ratchet spring	1	1	1
		Halter, Sperrfeder	1	1	1
		Support, ressort de blocage	1	1	1
5	12 25 401-01	Axel, växelförare	1	1	1
		Shaft, gear striker	1	1	1
		Welle, Schaltübertragung	1	1	1
		Arbre, sélecteur	1	1	1
6	16 12 914-01	Växelförare, kompl.	1	1	1
		Gear striker, complete	1	1	1
		Schaltübertragung, kpl.	1	1	1
		Sélecteur de vitesse, complet	1	1	1
7	16 12 954-01	Ledare, kompl.	1	1	1
		Guide, complete	1	1	1
		Leiter, kpl.	1	1	1
		Guide, complet	1	1	1
8	16 12 921-01	Stegmatare	1	1	1
		Step feeder	1	1	1
		Stufenförderer	1	1	1
		Doigt de commande	1	1	1
9	12 25 414-01	Fjäder	1	1	1
		Spring	1	1	1
		Feder	1	1	1
		Ressort	1	1	1
10	12 25 413-01	Spärrhylsa	1	1	1
		Ratchet sleeve	1	1	1
		Sperrhülse	1	1	1
		Douille de verrouillage	1	1	1
11	12 25 412-01	Medbringarhake	1	1	1
		Pawl	1	1	1
		Mitbringerhaken	1	1	1
		Crochet d'entraînement	1	1	1
12	12 25 408-01	Manöverlänk, kompl.	1	1	1
		Control linkage, complete	1	1	1
		Steuergelenk, kpl.	1	1	1
		Articulation de commande, complète	1	1	1

Bild nr Fig. no. Bild Nr Fig. no.	Det. nummer Part number Teilnummer No de pièce	Benämning Description Bezeichnung Nomenclature	Antal Quantity Anzahl Nombre		
			250 cc	250 cc	360 cc
			1966	1967	1967
13	12 25 409-01	Manöverfjäder	1	1	1
		Control spring	1	1	1
		Steuerfeder	1	1	1
		Ressort de commande	1	1	1
14	28 20 020-01	Spårring, SgA 20	1	1	1
		Circlips	1	1	1
		Schlitzring	1	1	1
		Circlips	1	1	1
15	16 12 923-01	Distansring, pedalaxel	1	1	1
		Spacing ring, pedal shaft	1	1	1
		Abstandring, Pedalwelle	1	1	1
		Douille d'écartement, axe de pédalier	1	1	1
-	16 12 922-01	Lock, kompl.	1	1	1
		Cover, complete	1	1	1
		Deckel, kpl.	1	1	1
		Couvercle, complet	1	1	1
16	20 65 338-01	Spårskruv, FS 6x16 D60 fzb-kro	4	4	4
		Slotted screw, FS 6x16 D60 fzb-kro	4	4	4
		Schlitzschraube, FS 6x16 D60 fzb-kro	4	4	4
		Vis à rainure, FS 6x16 D60 fzb-kro	4	4	4
17	12 25 416-01	Lock	1	1	1
		Cover	1	1	1
		Deckel	1	1	1
		Couvercle	1	1	1
17 a	12 25 417-01	Packning	1	1	1
		Gasket	1	1	1
		Dichtung	1	1	1
		Joint	1	1	1
18	28 25 474-01	Cyl.pinne, CP 6m6x32	1	1	1
		Cylindrical pin, CP 6m6x32	1	1	1
		Zylinderstift, CP 6m6x32	1	1	1
		Coupille cylindrique, CP 6m6x32	1	1	1
		VÄXELLÅDA GEARBOX WECHSELGETRIEBE BOITE DE VITESSES			
19	16 12 959-01	Kugghjul, 4:ans växel, huvudaxel	1	1	1
		Gear wheel, 4th speed, mainshaft	1	1	1
		Zahnrad, 4. Gang, Hauptwelle	1	1	1
		Pignon de 4 ème d'arbre secondaire	1	1	1
20	16 12 958-01	Kugghjul, 3:ans växel, huvudaxel	1	1	1
		Gear wheel, 3rd speed, mainshaft	1	1	1
		Zahnrad, 3. Gang, Hauptwelle	1	1	1
		Pignon de 3 ème d'arbre secondaire	1	1	1
21	16 12 957-01	Kugghjul, 2:ans växel, huvudaxel	1	1	1
		Gear wheel, 2nd speed, mainshaft	1	1	1
		Zahnrad, 2. Gang, Hauptwelle	1	1	1
		Pignon de 2 ème d'arbre secondaire	1	1	1

Bild nr Fig. no. Bild Nr Fig. no.	Det. nummer Part number Teilnummer No de pièce	Benämning Description Bezeichnung Nomenclature	Antal Quantity Anzahl Nombre		
			250 cc	250 cc	360 cc
			1966	1967	1967
22	16 12 956-01	Huvudaxel	1	1	1
		Mainshaft	1	1	1
		Hauptwelle	1	1	1
		Arbre primaire	1	1	1
23	29 95 230-01	Bricka	1	1	1
		Washer	1	1	1
		Scheibe	1	1	1
		Rondelle	1	1	1
23a	16 11 962-01	Lagerhylsa, koppling	1	1	1
		Bearing sleeve, clutch	1	1	1
		Lagerhülse, Kupplung	1	1	1
		Douille de palier, embrayage	1	1	1
24	16 12 913-01	Bricka	1	1	1
		Washer	1	1	1
		Scheibe	1	1	1
		Rondelle	1	1	1
25	12 25 046-01	Låsbricka	1	1	1
		Locking washer	1	1	1
		Sicherungsscheibe	1	1	1
		Rondelle d'arrêt	1	1	1
26	25 11 387-01	Mutter	1	1	1
		Nut	1	1	1
		Mutter	1	1	1
		Écrou	1	1	1
27	16 11 956-01	Tryckstång	2	2	2
		Push rod	2	2	2
		Druckstange	2	2	2
		Tige de commande	2	2	2
28	12 25 241-01	Rulle, SKF Ø 5x5	1	1	1
		Roller, SKF Ø 5x5	1	1	1
		Rolle, SKF Ø 5x5	1	1	1
		Galet, SKF Ø 5x5	1	1	1
29	16 12 963-01	Kugghjul	1	1	1
		Gear wheel	1	1	1
		Zahnrad	1	1	1
		Pignon	1	1	1
30	28 01 636-01	Bricka, hjälpaxel	1	1	1
		Washer, auxiliary shaft	1	1	1
		Scheibe, Nebenwelle	1	1	1
		Rondelle, arbre intermédiaire	1	1	1
30a	16 12 908-01	Lagerhylsa, 1:ans kugghjul	1	1	1
		Bearing sleeve, 1st. speed gear wheel	1	1	1
		Lagerhülse, 1. Gang Zahnrad	1	1	1
		Douille de palier, pignon de 1 ère	1	1	1
31	16 12 960-01	Kugghjul, 1:ans växel, hjälpaxel	1	1	1
		Gear wheel, 1st speed, auxiliary shaft	1	1	1
		Zahnrad, 1. Gang, Nebenwelle	1	1	1
		Pignon de 1 ère d'arbre intermediaire	1	1	1

Bild nr Fig. no. Bild Nr Fig. no.	Det. nummer Part number Teilnummer No de pièce	Benämning Description Bezeichnung Nomenclature	Antal Quantity Anzahl Nombre		
			250 cc	250 cc	360 cc
			1966	1967	1967
32	29 95 175-01	Bricka, 1:ans kugghjul	1	1	1
		Washer, 1st speed gear wheel	1	1	1
		Scheibe 1. Gang Zahnrad	1	1	1
		Rondelle, pignon de 1 ère	1	1	1
33	16 12 961-01	Kugghjul, 2:ans växel, hjälpaxel	1	1	1
		Gear wheel, 2nd speed, auxiliary shaftO	1	1	1
		Zahnrad, 2. Gang, Nebenwelle	1	1	1
		Pignon de 2 ème d'arbre intermédiaire	1	1	1
34	16 12 962-01	Kugghjul, 3:ans växel, hjälpaxel	1	1	1
		Gear wheel, 3rd speed, auxiliary shaft	1	1	1
		Zahnrad, 3. Gang, Nebenwelle	1	1	1
		Pignon de 3 ème d'arbre intermédiaire	1	1	1
35	16 12 938-01	Kugghjul, 4:ans växel, hjälpaxel	1	1	1
		Gear wheel, 4th speed, auxiliary shaft	1	1	1
		Zahnrad, 4. Gang, Nebenwelle	1	1	1
		Pignon de 4 ème d'arbre intermédiaire	1	1	1
36	16 12 913-01	Stödbricka, 4:ans kugghjul	2	2	2
		Support washer, 4th speed gear wheel	2	2	2
		Stützscheibe, 4. Gang Zahnrad	2	2	2
		Rondelle d'appui, pignon de 4 ème	2	2	2
37	16 12 946-01	Kedjedrev, 14 tänder	1	1	1
		Sprocket, 14 teeth	1	1	1
		Kettenantrieb, 14 Zähne	1	1	1
		Pignon de chaîne, 14 dents	1	1	1
38	12 25 396-01	Låsbricka	1	1	1
		Locking washer	1	1	1
		Sicherungsscheibe	1	1	1
		Rondelle d'arrêt	1	1	1
39	25 01 310-01	Mutter	1	1	1
		Nut	1	1	1
		Mutter	1	1	1
		Écrou	1	1	1
40	16 12 927-01	Kil, kedjedrev	1	1	1
		Key, sprocket	1	1	1
		Keil, Kettenantrieb	1	1	1
		Clavette, pignon de chaîne	1	1	1
41	16 12 901-01	Hjälpaxel	1	1	1
		Auxiliary shaft	1	1	1
		Nebenwelle	1	1	1
		Arbre intermédiaire	1	1	1
42	16 12 912-01	Lagerhylsa, 4:ans kugghjul	1	1	1
		Bearing sleeve, 4th speed gear wheel	1	1	1
		Lagerhülse, 4. Gang Zahnrad	1	1	1
		Douille de palier, pignon de 4 ème	1	1	1

Bild nr Fig. no. Bild Nr Fig. no.	Det. nummer Part number Teilnummer No de pièce	Benämning Description Bezeichnung Nomenclature	Antal Quantity Anzahl Nombre		
		TRANSMISSION, KOPPLING POWER TRANSMISSION, CLUTCH TRANSMISSION, KUPPLUNG TRANSMISSION, EMBRAYAGE	250 cc 1966	250 cc 1967	360 cc 1967
43	16 12 943-01	Drivhjul, vevaxel	1	1	
43	16 12 947-01	" "			1
	16 12 943-01	Drive gear, crankshaft	1	1	
	16 12 947-01	" " "			1
	16 12 943-01	Antriebsrad, Kurbelwelle	1	1	
	16 12 947-01	" "			1
	16 12 943-01	Pignon d'etrainement, vilebrequin	1	1	
	16 12 947-01	" " "			1
44	12 25 046-01	Låsbricka	1	1	1
		Locking washer	1	1	1
		Sicherungsscheibe	1	1	1
		Rondelle d'arrêt	1	1	1
45	25 11 380-01	Mutter	1	1	1
		Nut	1	1	1
		Mutter	1	1	1
		Écrou	1	1	1
46	16 12 944-01	Kopplingskrans	1	1	1
		Clutch ring	1	1	1
		Kupplungskranz	1	1	1
		Couronne d'embrayage	1	1	1
47	16 11 960-01	Kopplingscentrum, kompl.	1	1	1
		Clutch hub, complete	1	1	1
		Kupplungsnabe, kpl.	1	1	1
		Moyeu d'embrayage, complet	1	1	1
48	16 11 964-01	Pinnskruv	8	8	8
		Stud	8	8	8
		Stiftschraube	8	8	8
		Goujon	8	8	8
49	28 16 190-01	Bricka BRB 5,3x12 SMS 70	8	8	8
		Washer, BRB 5,3x12 SMS 70	8	8	8
		Scheibe, BRB 5,3x12 SMS 70	8	8	8
		Rondelle, BRB 5,3x12 SMS 70	8	8	8
50	16 12 945-01	Stållamell	1	1	1
		Steel disc	1	1	1
		Kupplungsscheibe, Stahl	1	1	1
		Disque d'acier	1	1	1
51	16 11 965-01	Kopplingslamell, kompl. med beläggning	5	5	5
		Clutch disc, compl. with lining	5	5	5
		Kupplungslamelle, kompl. mit Belag	5	5	5
		Disque d'embrayage, compl. avec couverture	5	5	5
52	16 11 967-01	Stållamell	5	5	5
		Steel disc	5	5	5
		Kupplungsscheibe, Stahl	5	5	5
		Disque d'acier	5	5	5
53	16 11 954-01	Tryckskiva	1	1	1
		Pressure plate	1	1	1
		Druckscheibe	1	1	1
		Plateau de pression	1	1	1

Bild nr Fig. no. Bild Nr Fig. no.	Det. nummer Part number Teilnummer No de pièce	Benämning Description Bezeichnung Nomenclature	Antal Quantity Anzahl Nombre		
			250 cc	250 cc	360 cc
			1966	1967	1967
54	12 25 382-01	Tryckskivemutter	1	1	1
		Pressure plate nut	1	1	1
		Druckscheibenmutter	1	1	1
		Écrou pour idem	1	1	1
55	16 11 955-01	Kopplingsfjäder, yttre	8	8	8
		Clutch spring, outer	8	8	8
		Kupplungsfeder, aussen	8	8	8
		Ressort d'embayage, exterieur	8	8	8
56	16 11 958-01	Kopplingsfjäder, inre	8	8	8
		Clutch spring, inner	8	8	8
		Kupplungsfeder, innen	8	8	8
		Ressort d'embrayage, intérieur	8	8	8
57	25 81 130-12	Självlåsande 6-kantmutter, M5 DIN 985-6S fzb-kro	8	8	8
		Selflocking hexagon nut, M5 DIN 985-6S fzb-kro	8	8	8
		Selbstschliessende Mutter, M5 DIN 985-6S fzb-kro	8	8	8
		Écrou à 6 pans à fermeture automatique, M5 DIN 985-6S fzb-kro	8	8	8
58	22 35 230-03	Stoppskruv, SK6SS 8x14 D100	1	1	1
		Set screw, SK6SS 8x14 D100	1	1	1
		Anschlagschraube, SK6SS 8x14 D100	1	1	1
		Vis d'arrêt	1	1	1
59	25 10 180-01	Mutter, LB6M 8 D60	1	1	1
		Nut, LB6M 8 D60	1	1	1
		Mutter, LB6M 8 D60	1	1	1
		Écrou, LB6M 8 D60	1	1	1
		ÖVRIGA DETALJER OTHER DETAILS UEBRIGE EINZELHEITEN AUTRES DETAILS			
	15 19 003-07	Drivkedja, 1/2"x5/16", längd 124 rullar	1	1	1
		Drive chain	1	1	1
		Treibkette	1	1	1
		Cahîne à commande	1	1	1
	12 29 036-01	Kedjelås, 1/2"x5/16"	1	1	1
		Chain lock, 1/2"x5/16"	1	1	1
		Kettensicherung, 1/2"x5/16"	1	1	1
		Blocage de chaîne, 1/2"x5/16"	1	1	1
	15 19 001-01	Nummerplåt	3	3	3
		Number plate	3	3	3
		Nummernschild	3	3	3
		Plaque de numéro	3	3	3
	15 19 002-01	Nummerplåtshållare	1	1	1
		Number plate holder	1	1	1
		Nummernschildhalter	1	1	1
		Support de plaque de numéro	1	1	1
	28 01 416-01	Bricka	6	6	6
		Washer	6	6	6
		Scheibe	6	6	6
		Rondelle	6	6	6

Bild nr Fig. no. Bild Nr Fig. no.	Det. nummer Part number Teilnummer No de pièce	Benämning Description Bezeichnung Nomenclature	Antal Quantity Anzahl Nombre		
			250 cc	250 cc	360 cc
			1966	1967	1967
	20 05 461-01	6-kantskruv, B6LS 6x12 D60 fzb-kro	4	4	4
		Hexagon screw, B6LS 6x12 D60 fzb-kro	4	4	4
		Sechskantschraube, B6LS 6x12 D60 fzb-kro	4	4	4
		Vis 6 pans, B6LS 6x12 D60 fzb-kro	4	4	4
	25 81 146-01	Låsmutter	2	2	2
		Lock nut	2	2	2
		Sicherungsmutter	2	2	2
		Contre-écrou	2	2	2
	20 05 476-01	6-kantskruv, B6LS 6x19 D60 fzb-kro	2	2	2
		Hexagon screw, B6LS 6x19 D60 fzb-kro	2	2	2
		Sechskantschraube, B6LS 6x19 D60 fzb-kro	2	2	2
		Vis 6 pans, B6LS 6x19 D60 fzb-kro	2	2	2
	12 22 332-02	Kabelband	4	4	4
		Cable ribbon	4	4	4
		Kabelband	4	4	4
		Bande de câble	4	4	4
	12 29 508-01	Gummislang	1	1	1
		Rubber tube	1	1	1
		Gummischlauch	1	1	1
		Tuyau flexible	1	1	1
	28 50 244-01	Nit, KN 6x10	1	1	1
		Rivet, KN 6x10	1	1	1
		Niet, KN 6x10	1	1	1
		Rivet, KN 6x10	1	1	1
	[illegible] 19 051-01	Avbärarplåt, kompl.		1	1
		Protective shield, compl.	1	1	1
		Schutzschild, kompl.	1	1	1
		Lame de protection, compl.		1	1
	12 25 395-01	Kedjedrev, 15 tänder		1	1
		Sprocket, 15 teeth		1	1
		Kettenantrieb, 15 Zähne		1	1
		Pignon de chaîne, 15 dents		1	1
	12 25 741-01	Kedjedrev, 16 tänder		1	1
		Sprocket, 16 teeth		1	1
		Kettenantrieb, 16 Zähne		1	1
		Pignon de chaîne, 16 dents		1	1

Reservdelar till
Spare parts for
Ersatzteile für
Pièces de rechange pour
Husqvarna Sportsman 250 T

1967

Husqvarna Vapenfabriks Aktiebolag · Huskvarna · Sweden

02-1 2. 4-68

Printed in Sweden

INDEX 1967 Sportsman 250 T

Page no.	5-8	Frame - Footbrake control - Footrest - Parking rest
Page no.	9-13	Front fork
Page no.	15-18	Handlebar
Page no.	19-22	Front mudguard - Front wheel - Rear wheel
Page no.	23-25	Rear Mudguard - Saddle bridge - Suspension unit
Page no.	27-30	Rear fork - Chain guard - Chain guide
Page no.	31-33	Front wheel hub
Page no.	35-38	Rear wheel hub
Page no.	39-41	Petrol tank - Saddle
Page no.	43-45	De-clutching control - Brake cable - Throttle cable
Page no.	47-50	Cylinder - Crank Mechanism
Page no.	51-54	Exhaust pipe
Page no.	55-59	Crankcase, right - Gear-changing
Page no.	61-65	Crankcase half, left - Kick-starter
Page no.	67-72	Gear-changing mechanism - Gearbox - Power transmission, clutch
Page no.	73-76	Flywheel magneto
Page no.	77-82	Carburetor - Air filter
Page no.	83-88	Electric equipment - Other details

Husqvarna

Ram - Fotbromsreglage - Fotstöd - Parkeringsstöd
Frame - Footbrake control - Footrest - Parking rest
Rahmen - Fussbremshebel - Fussraste - Kippständer
Cadre - Commande de frein à pied - Repose-pied - Bequille

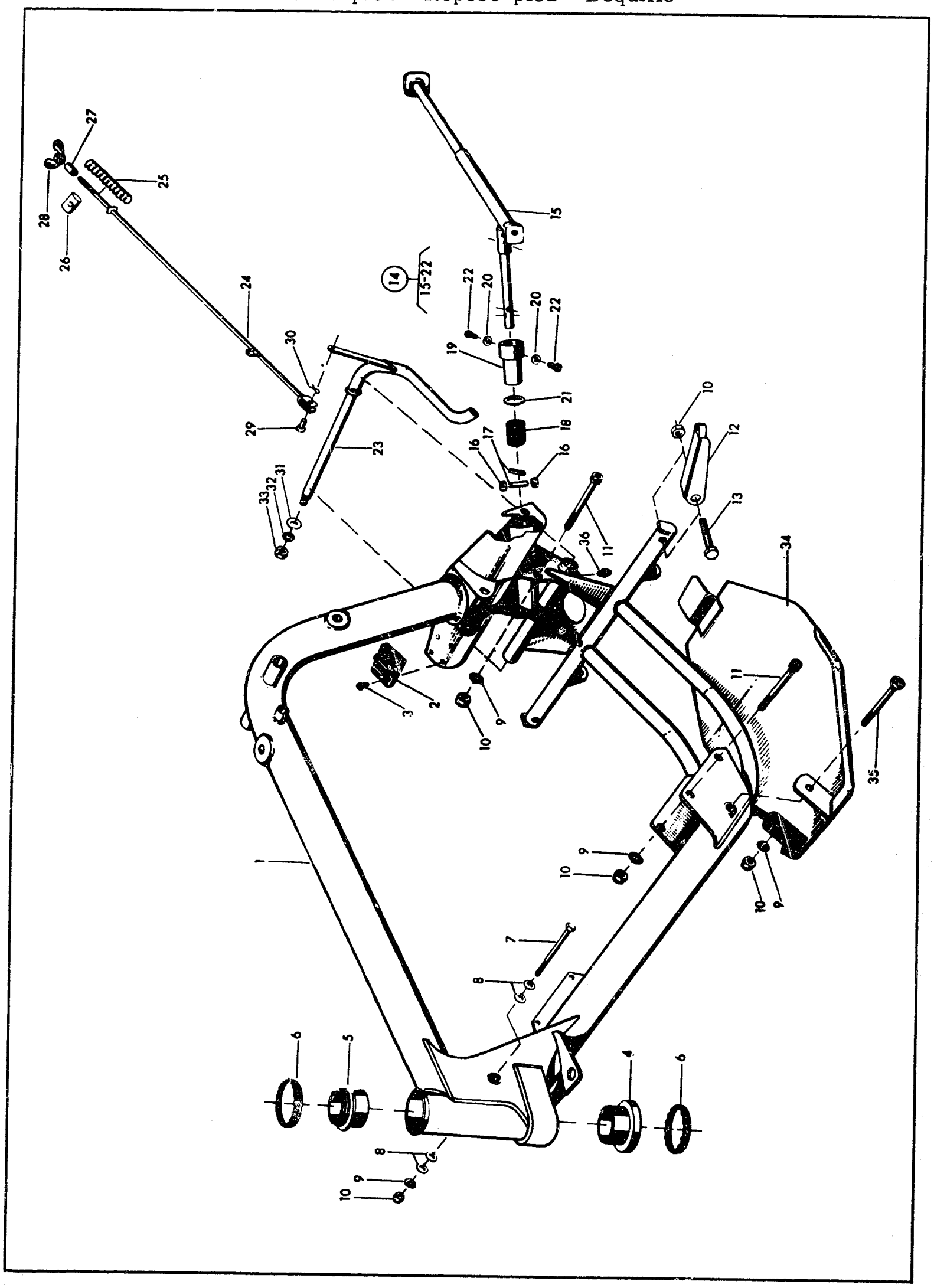

THIS PAGE
INTENTIONALLY LEFT
BLANK

Bild nr Fig. no. Bild Nr. Fig. no.	Det. nummer Part number Teilnummer No de pièce	Benämning Description Bezeichnung Nomenclature	Antal Quantity Anzahl Nombre
1	15 10 331-01	Ram, fast del, kompl. Frame, fixed part, complete Rahmen, fester Teil, kpl. Cadre, partie fixe, complet	1
2	12 10 689-01	Kedjestoppare Chain stopper Kettenanschlag Dispositif d'arrêt à chaîne	2
3	21 25 907-01	Spårskruv ECS 4 x 6 D60 fzb-kro Slotted screw Schlitzschraube Vis	8
4	12 10 745-01	Styrlagerskål, undre Pilot bearing shell, lower Führungslagerschale, unten Palier inférieur de direction	1
5	15 10 136-01	Styrlagerkrona, övre Pilot bearing cone, upper Führungslagerkonus, oben Cône de palier de direction, supérieur	1
6	29 40 405-01	Kulring, kompl. Ball ring, complete Kugellagerring, kpl. Butée à billes, complet	2
7	20 05 621-01	6-kantskruv B6LS 8 x 75 D80 fzb-kro Hexagonal screw Sechskantschraube Vis 6 pans	1
8	28 16 231-01	Bricka BRB 8,4 x 16 stål HB 200 fzb-kro SMS 70 Washer Scheibe Rondelle	4
9	28 47 190-01	Låsbricka, innertandad för M8 Locking washer, internal teeth for M8 Sicherungsscheibe, innenverzehnt für M8 Rondelle d'arrêt, denture interieure pour M8	6
10	25 80 153-01	Låsmutter M8 DIN 985-6S-fzb-kro Lock nut Sicherungsmutter Contre-écrou	8
11	20 25 412-01	Skruv EC6S 8 x 70 D80 SMS 1416 fzb-kro Screw Schraube Vis	4
12	15 13 609-02	Fotstöd, kompl. Footrest, complete Raste, kpl. Repose-pied, complet	2
13	20 05 908-01	6-kantskruv B6LS 8 x 40 D80 fzb-kro Hexagonal screw Sechskantschraube Vis 6 pans	2
14	12 24 336-01	Parkeringsställ, kompl. Parking rest, complete Kippständer, kpl. Béquille, complet	3
15	12 24 345-02	Ben, kompl. Leg, complete Bein, kpl. Béquille, complet	1
16	12 24 344-01	Rulle Roller Rolle Galet	2
17	28 25 395-01	Cyl. pinne CP5h 6 x 25 stål SMS 16 Cylindrical pin Zylinderstift Goupille cylindrique	2
18	11 24 507-01	Fjäder Spring Feder Ressort	1

Bild nr Fig. no. Bild Nr. Fig. no.	Det. nummer Part number Teilnummer No de pièce	Benämning Description Bezeichnung Nomenclature	Antal Quantity Anzahl Nombre
19	12 24 346-01	Bussning Bush Buchse Bague	1
20	28 04 301-01	Fjäderbricka FBB 5,1 fzb-kro SMS 84 Spring washer Federscheibe Rondelle élastique	2
21	28 04 605-01	Bricka Washer Scheibe Rondelle	1
22	20 05 361-01	6-kantskruv B6LS 5 x 8 D60 fzb-kro Hexagonal screw Sechskantschraube Vis 6 pans	2
23	15 15 134-01	Fotbromspedal, kompl. Footbrake pedal, complete Fussbremshebel, kpl. Pédale de frein, complet	1
24	15 15 136-01	Bromsstång, kompl. Brake rod, complete Bremsgestänge, kpl. Tide de frein, complet	1
25	12 15 160-01	Fjäder Spring Feder Ressort	1
26	15 15 138-01	Nippel Nipple Nippel Nipple	1
27	15 15 139-01	Distanshylsa Distance sleeve Abstandshülse Douille d´écartement	1
28	25 66 151-01	Vingmutter Wing nut Flügelmutter Écrou à oreilles	1
29	28 43 206-01	Cyl. bult HCB 6 x 14 fzb-kro Cylindrical pin Zylindrischer Bolzen Bouton cylindrique	1
30	28 35 211-01	Saxpinne SP 2 x 10 fzb-kro Split pin Splint Goupille fendue	1
31	28 01 501-01	Bricka Washer Scheibe Rondelle	1
32	28 45 191-01	Låsbricka, yttertandad för M8 fzb-kro Locking washer, external teeth Sicherungsscheibe, aussenverzaht Rondelle d´arrêt, denture extérieure	1
33	25 85 261-01	Mutter LB6LM 8 fzb-kro Nut Mutter Écrou	1
34	15 19 051-01	Avbärarplåt Protection plate Schutzbleck Capot de protection	1
35	20 05 615-12	6-kantskruv B6LS 8 x 70 D80 fzb-kro Hexagonal screw Sechskantschraube Vis 6 pans	1
36	29 51 110-01	Smörjnippel C AHM6 SMS 1568 Grease fitling Schmiernippel Raccord de graissage	1

Husqvarna

Framgaffel
Front fork
Vordergabel
Fourche avant

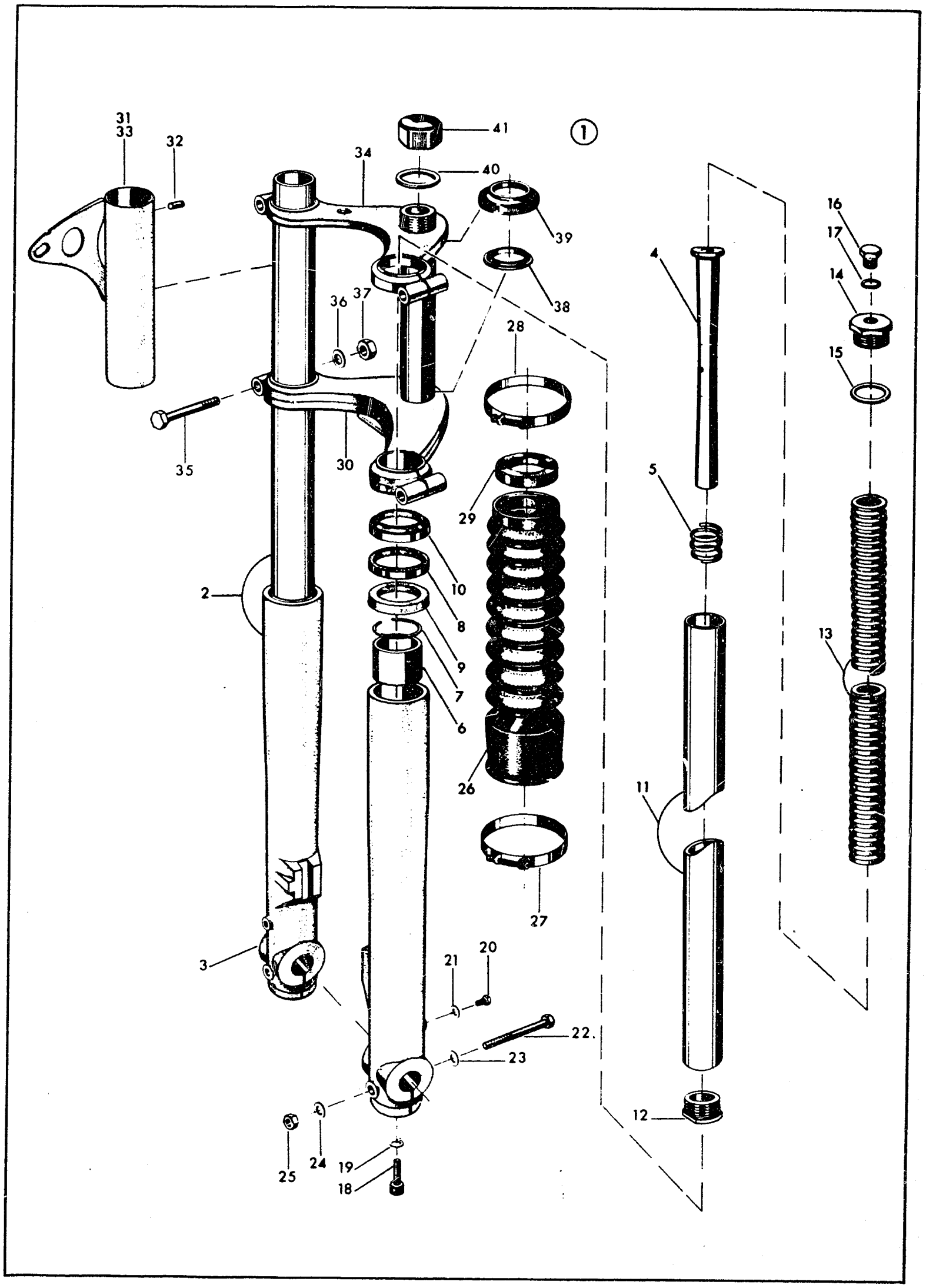

THIS PAGE
INTENTIONALLY LEFT
BLANK

Bild nr Fig. no. Bild Nr. Fig. no.	Det. nummer Part number Teilnummer No de pièce	Benämning Description Bezeichnung Nomenclature	Antal Quantity Anzahl Nombre
1	15 12 131-01	Framgaffel, kompl. Front fork, complete Vordergabel, kpl. Fourche avant, complet	1
2	15 12 136-01	Gaffelben, höger, kompl. Fork shank, right, complete Gabelbein, recht, kpl. Bras de fourche, droit, complet	1
-	15 12 138-01	Gaffelben, vänster, kompl. Fork shank, left, complete Gabelbein, links, kpl. Bras de fourche, gauche, complet	1
3	15 12 137-01	Gaffelben, nedre högre, kompl. Fork shank, lower right, complete Gabelbein, unten recht, kpl. Bras droit, inférieur, complet	1
-	15 12 102-01	Gaffelben, nedre vänster, kompl. Fork shank, lower left, complete Gabelbein, unten links, kpl. Bras droit, inférieur, gauche, complet	1
4	15 12 121-01	Dämpspindel Damping spindle Dämpfspindel Broche d´amortisseur	2
5	15 12 130-01	Returfjäder Return spring Returfeder Ressort	2
6	15 12 106-01	Bussning Bush Buchse Bague	2
7	15 12 107-01	Låsring Locking ring Sicherungsring Circlips	2
8	29 65 648-01	Tätring Sealing ring Dichtungsring Bague d´étanchéité	2
9	15 12 115-01	Tätring Sealing ring Dichtungsring Bague d´étanchéité	2
10	15 12 108-01	Avstrykare Stripper Abstreifer Décapeur	2
11	15 12 110-02	Gaffelben, övre Fork tube, upper Gabelbein, oben Bras de fourche, sup	2
12	15 12 111-01	Dämphylsa Damping sleeve Dämpfhülse Douille d´amortissement	2
13	15 12 112-01	Fjäder Spring Feder Ressort	2
14	15 12 122-01	Toppskruv Top screw Deckschraube Vis de tête	2
15	15 12 114-01	Distansring Spacing ring Abstandring Douille d´écartement	2

Bild nr Fig. no. Bild Nr. Fig. no.	Det. nummer Part number Teilnummer No de pièce	Benämning Description Bezeichnung Nomenclature	Antal Quantity Anzahl Nombre
16	11 25 142-01	Propp Plug Verschlusschraube Bouchon	2
17	11 30 425-01	Tätring C12 x 16 DIN 7603 koppar asbest Sealing ring Dichtungsring Bague d´étanchéité	2
18	20 25 361-01	Skruv med cyl. huvud och 6-kanthål EC6S8 x 22 D80 SMS 1416 oxs Hexagonal screw with cyl. head Sechskantschraube mit Zylinderkopf Vis 6 pans avec tête cylindrique	2
19	50 11 631-01	Packning Washer Dichtung Joint	2
20	20 01 216-01	6-kantskruv Hexagonal screw Sechskantschraube Vis	1
21	28 01 350-01	Bricka Washer Scheibe Rondelle	1
22	20 05 609-01	6-kantskruv, B6LS 8 x 60 D80 fzb-kro Hexagonal screw Sechskantschraube Vis	1
23	28 16 231-01	Bricka BRB 8,4 x 16 stål HB 200 Washer Scheibe Rondelle	1
24	28 16 231-01	Bricka BRB 8,4 x 16 stål HB 200 Washer Scheibe Rondelle	1
25	25 05 261-01	Mutter B6LM 8 D60 fzb-kro Nut Mutter Écrou	1
26	15 12 026-01	Gummibälg Rubber bellows Gummibalg Soufflet de caoutchouc	2
27	15 12 027-01	Slangklämma Clamp Klammer Clips	2
28	15 12 027-01	Slangklämma Clamp Klammer Clips	2
29	15 12 038-01	Gummiring Rubber ring Gummiring Joint caoutchouc	1
30	15 12 116-02	Gaffelkrona, kompl. Fork crown, complete Gabelkrone, kpl. Couronne de fourche, complet	1
31	15 12 125-01	Lykthållare, kompl. höger Light attachment, complete right Lampenhalter, rechts, kpl. Support de projecteur, droit, complet	1
32	20 90 188-16	Stoppskruv Stop screw Sperrschraube Vis de tête	4

Bild nr Fig. no. Bild Nr. Fig. no.	Det. nummer Part number Teilnummer No de pièce	Benämning Description Bezeichnung Nomenclature	Antal Quantity Anzahl Nombre
33	15 12 126-01	Lykthållare, vänster, kompl. Light attachment, left, complete Lampenhalter, links, kpl. Support de projecteur, gauche, complet	1
34	15 12 118-02	Gaffelplåt, övre Fork plate, upper Gabelbleck, ober. Plaque supérieure de fourche	1
35	21 35 203-12	6-kantskruv U6S 3/8" UNF x 57 D80 fzb-kro Hexagonal screw Sechskantschraube Vis 6 pans	4
36	28 01 577-01	Bricka Washer Scheibe Rondelle	4
37	25 41 303-11	Mutter U 6 FM 3/8 UNF D60 fzb-kro Nut Mutter Écrou	4
38	15 12 036-01	Styrlagerkrona, undre Pilot bearing cone, lower Führungslager, Konus, unten Cône inf., de palier guide	1
39	15 12 037-01	Styrlagerskål, övre Pilot bearing shell, upper Führungslagerschale, oben Cuvette sup. de palier guide	1
40	15 12 040-01	Slutmutterbricka Washer for cap nut Schlussmutterscheibe Rondelle pour idem	1
41	12 12 527-01	Slutmutter Cap nut Schlussmutter Écrou obturateur	1

THIS PAGE
INTENTIONALLY LEFT
BLANK

Styrstång
Handlebar
Lenker
Guidon

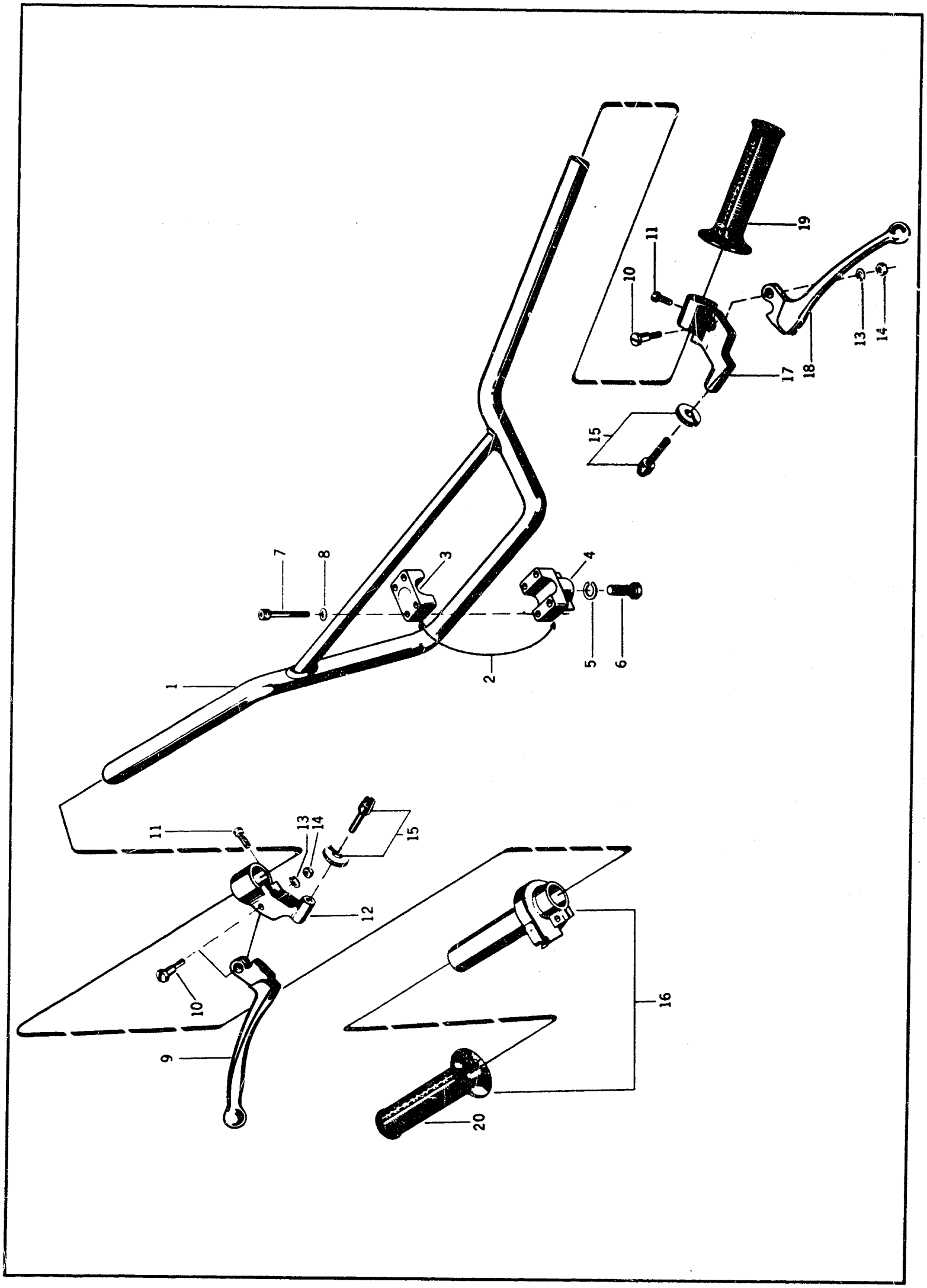

THIS PAGE
INTENTIONALLY LEFT
BLANK

Bild nr Fig. no. Bild Nr. Fig. no.	Det. nummer Part number Teilnummer No de pièce	Benämning Description Bezeichnung Nomenclature	Antal Quantity Anzahl Nombre
1	15 13 016-01	Styrstång, kompl. Handlebar, complete Lenker, kpl. Guidon, complet	1
2	15 13 009-01	Styrhållare, kompl. Handlebar retainers, complete Lenkhalter, kpl. Support de direction	2
3	15 13 010-01	Överdel Upper part Oberteil Partie supérieure	1
4	15 13 011-01	Underdel Lower part Unterteil Partie inférieure	1
5	28 04 375-01	Fjäderbricka FBB 10,2 Spring washer Federscheibe Rondelle élastique	2
6	20 05 931-01	6-kantskruv B6LS 10 x25 D80 fzb-kro Hexagonal screw Sechskantschraube Vis 6 pans	2
7	20 25 296-01	Skruv med 6-kanthål, EC6S 6 x 35 D80 oxs Recessed hex, screw Innensechskantschraube Vis 6 pans intérieure	4
8	28 16 201-01	Bricka BRB 6,4 x 12 fzb-kro Washer Scheibe Rondelle	4
-	15 13 002-01	Bromshandtag, kompl. Brake handle, complete Bremshandgriff, kpl. Poignée de frein, complet	1
9	15 13 003-01	Handtag Handle Handgriff Poignée	1
10	12 13 810-01	Ansatsskruv för handtag Barrel screw for handle Bundschraube für Handgriff Vis à épaulement pour poignée	2
11	22 86 595-01	Spårskruv Slotted screw Schlitzschraube Vis	1
12	12 13 817-01	Handtagsfäste Handle holder Handgriffhalter Support de poignée	1
3	28 04 325-01	Fjäderbricka FBB 6,1 Spring washer Federscheibe Rondelle élastique	2
14	25 85 221-01	Mutter LB6LM 6 D60 fzb-kro Nut Mutter Ecrou	2
15	12 13 821-01	Kabelspännskruv, kompl. Cable tensioning screw, complete Kabelspannschraube, kpl. Vis de serrage de câble, complet	2
16	15 15 206-01	Gashandtag, kompl. Throttlehandle, complete Vergaser-Drehgriff, kpl. Poignée de commande, complet	1

Bild nr Fig. no. Bild Nr. Fig. no.	Det. nummer Part number Teilnummer No de pièce	Benämning Description Bezeichnung Nomenclature	Antal Quantity Anzahl Nombre
-	15 13 004-01	Kopplingshandtag, kompl. Clutch handle, complete Kupplungshandgriff kpl. Poignée d´embrayage, complet	1
17	12 13 818-01	Handtagsfäste Handle holder Handgriffhalter Support de poignée	1
-	22 86 595-01	Spårskruv Slotted screw Schlitzschraube Vis	1
18	15 13 005-01	Handtag Handle Handgriff Poignée	1
19	12 13 805-01	Gummihandtag Rubberhandlegrip Gummihandgriff Poignée caoutchouc	1
20	12 26 215-01	Gummihandtag Rubber handlegrip Gummihandgriff Poignée caoutchouc	1

Framskärm - Framhjul - Bakhjul
Front mudguard - Front wheel - Rear wheel
Vorderkotflügel - Vorderrad - Hinterrad
Garde-boue avant - Roue avant - Roue arrière

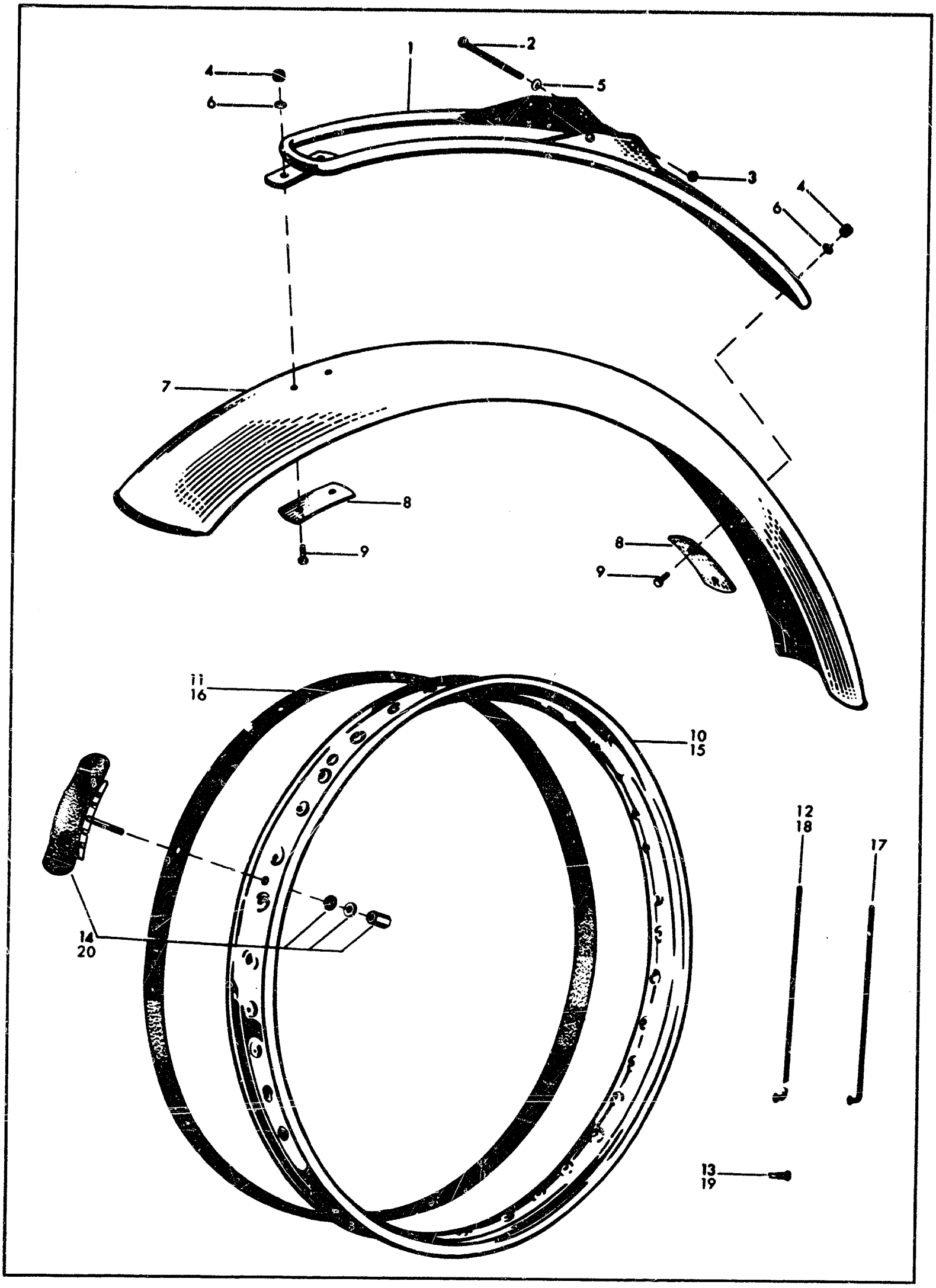

THIS PAGE
INTENTIONALLY LEFT
BLANK

Bild nr Fig. no. Bild Nr. Fig. no.	Det. nummer Part number Teilnummer No de pièce	Benämning Description Bezeichnung Nomenclature	Antal Quantity Anzahl Nombre
1	15 18 002-02	Skärmstag, kompl. Mudguard stay, complete Kotflügelstrebe, kpl. Tirant de garde-boue, complet	1
2	20 25 412-01	Skruv med 6-kanthål EC6S 8 x 70 D80 fzb-kro Hexagonal bolt Sechskantschraube Boulon, six pans	2
3	25 80 153-01	Låsmutter M8 DIN 985-6S fzb-kro Lock nut Sicherungsmutter Contre-écrou	2
4	25 81 146-01	Låsmutter Lock nut Sicherungsmutter Contre-écrou	4
5	28 47 190-01	Låsbricka innertandad för M8 Locking washer, internal teeth Sicherungsscheibe, Innenverzahnung Rondelle d'arrêt, denture intérieure	2
6	28 04 328-01	Fjäderbricka, FBB 6,1 fzb-kro Spring washer Federscheibe Rondelle élastique	4
7	15 18 013-01	Framskärm Front mudguard Vorderkotflügel Garde-boue avant	1
8	15 18 102-01	Skärmbricka Mudguard washer Kotflügelscheibe Rondelle de garde-boue	2
9	20 05 471-01	6-kantskruv, B6LS 6 x 16 D60 fzb-kro Hexagonal bolt Sechskantschraube Vis 6 pans	4
-	15 16 060-01	Framhjul, kompl., exkl. gummi Front wheel, complete, excluding tyre Vorderrad, kpl., ohne Bereifung Roue avant, complet, non compris caoutchouc	1
10	15 16 002-01	Fälg, WM 1-19" Wheel rim, Felge Jante	1
11	12 17 705-01	Fälgband Rim band Felgeband Bourrelet de jante	1
12	12 17 403-08	Eker, M4 L=201 (19") Spoke Speichen Rayons	36
13	15 16 018-01	Ekernippel, M4 Spoke nipple Speichennippel Téton de rayon	36
14	15 16 024-01	Däcklås, WM 1 Tyre lock Reifenverschluss Verrou de pneu	1
-	15 16 052-01	Däck, 3,50 x 19" Tyre Reifen Pneu	1
-	15 16 053-01	Innerslang 3,50 x 19" Inner tube Luftschlauch Chambre à air	1

Bild nr Fig. no. Bild Nr. Fig. no.	Det. nummer Part number Teilnummer No de pièce	Benämning Description Bezeichnung Nomenclature	Antal Quantity Anzahl Nombre
-	15 16 580-01	Bakhjul, kompl. exkl. gummi Rear wheel, complete, excluding tyre Hinterrad, kpl., ohne Bereifung Roue arrière, complète, non comprises pièces caoutchouc	1
15	15 16 502-02	Fälg, WM 3-18" Wheel rim Felge Jante	1
16	15 16 564-01	Fälgband 18 " Rim band Felgenband Bourrelet de jante	1
17	12 17 403-12	Eker, M4, L=158 Spoke Speichen Rayons	18
18	12 17 403-11	Eker, M4, L=186 Spoke Speichen Rayons	18
19	15 16 018-01	Ekernippel, M4 Spoke nipple Speichennippel Téton de rayon	36
20	15 16 526-01	Däcklås WM 3 Tyre lock Reifenverschluss Verrou de pneu	1
-	15 16 562-01	Däck, 4,00-18" Tyre Reifen Pneu	1
-	15 16 563-01	Innerslang, 4,00-18" Inner tube Luftschlauch Chambre à air,	1

Husqvarna

Bakskärm - Sadelbrygga - Fjäderben
Rear mudguard - Saddle bridge - Suspension unit
Hinterkotflügel - Sattelbrücke - Federbein
Garde-boue arrière - Armature de selle - Jambe élastique

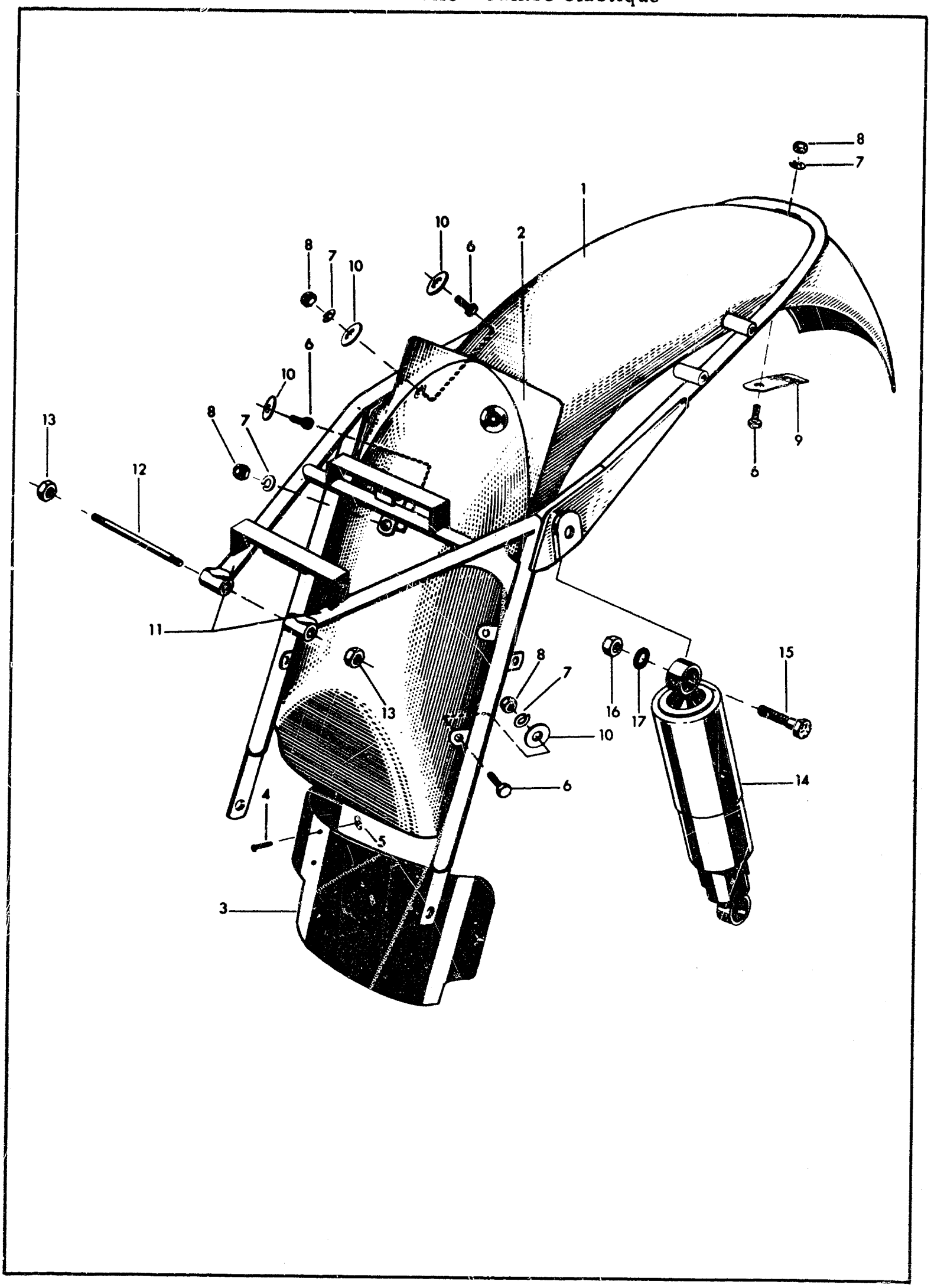

THIS PAGE
INTENTIONALLY LEFT
BLANK

Bild nr Fig. no. Bild Nr. Fig. no.	Det. nummer Part number Teilnummer No de pièce	Benämning Description Bezeichnung Nomenclature	Antal Quantity Anzahl Nombre
1	15 18 119-01	Bakskärm Rear mudguard Hinterkofflügel Garde-boue arrière	1
2	15 18 108-01	Stänkskydd Splash guard Schmutzblech Protection de giclage	1
3	15 18 110-01	Stänkskydd, främre Splash guard, front Schmutzblech, vorne Protection de giclage, avant	1
4	50 11 562-01	IMEX-nit IMEX-rivet IMEX-Niet IMEX-rivet	9
5	28 16 131-01	Bricka BRB 3,2x7 fzb-kro Washer Scheibe Rondelle	9
6	20 05 471-01	6-kantskruv B6LS 6x16 D60 fzb-kro Hexagonal screw Sechskantschraube Vis 6 pans	10
7	28 04 328-01	Fjäderbricka FBB 6,1 fzb-kro SMS 84 Spring washer Federscheibe Rondelle élastique	10
8	25 81 146-01	Låsmutter Lock nut Sicherungsmutter Contre-écrou	10
9	15 18 102-01	Skärmbricka Mudguard washer Kotflügelscheibe Rondelle de garde-boue	1
10	28 01 416-01	Bricka Washer Scheibe Rondelle	10
11	15 10 329-01	Sadelbrygga, kompl. Saddle bridge, complete Sattelbrücke, kpl. Armature de selle, complet	1
12	15 10 266-01	Fästbult, sadelbrygga Attaching bolt, saddle bridge Rahmenbolzen, Sattelbrücke Boulon de fixation sur cadre pour armature de selle	1
13	25 01 280-01	Mutter Nut Mutter Écrou	2
14	15 10 135-01	Fjäderben Suspension unit Federbein Jambe élastique	2
15	21 35 199-12	6-kantskruv U6S 3/8 UNF x 38 D80 fzb-kro Hexagonal screw Sechskantschraube Vis 6 pans	4
16	25 41 403-11	Mutter U6FM 3/8 UNF D60 fzb-kro Nut Mutter Écrou	4
17	28 47 200-01	Låsbricka, innertandad för M 10 Locking washer, internal teeth Sicherungsscheibe, innenverzahnt Rondelle d'arrêt denture, intérieure	4

THIS PAGE
INTENTIONALLY LEFT
BLANK

Husqvarna

Bakgaffel - Kedjeskydd
Rear fork - Chain guard
Hintergabel - Kettenschutzblech
Fourche arrière - Garde-chaîne

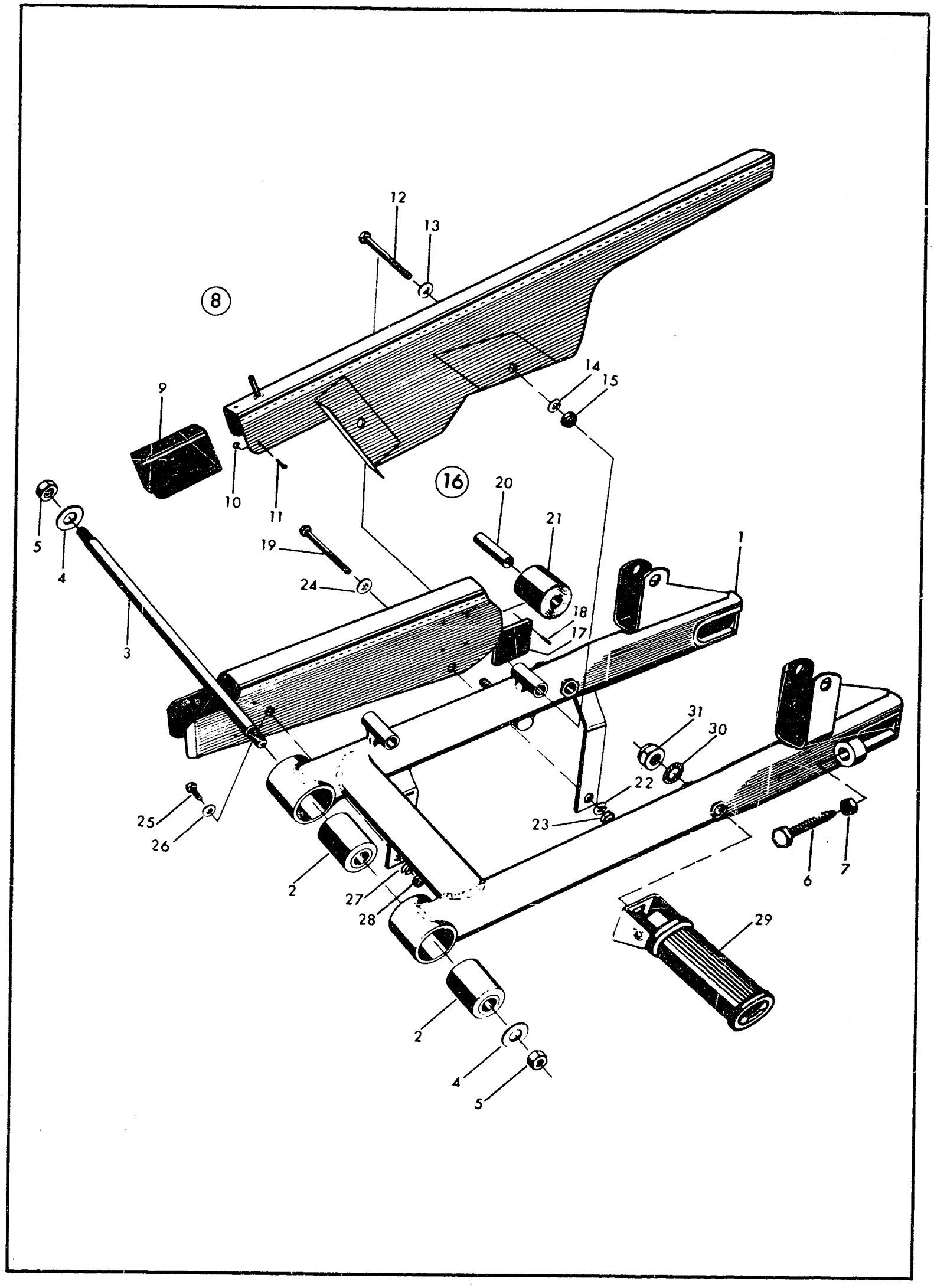

THIS PAGE
INTENTIONALLY LEFT
BLANK

Bild nr Fig. no. Bild Nr. Fig. no.	Det. nummer Part number Teilnummer No de pièce	Benämning Description Bezeichnung Nomenclature	Antal Quantity Anzahl Nombre
1	15 10 321-01	Bakgaffel, kompl. Rear fork, complete Hintergabel, kpl. Fourche arrière, complète	1
2	15 10 196-01	Elastisk bussning Elastic bushing Elastische Buchse Coussinet élastique	2
3	15 10 337-01	Fästbult, bakgaffel Attaching bolt, rear fork Schlussbolzen Boulon de fixation, fourche arrière	1
4	28 16 261-01	Bricka BRB 10,5x22 stål HB 200 Washer Scheibe Rondelle	2
5	25 01 280-01	Mutter Nut Mutter Écrou	2
6	15 10 267-01	Kedjespännskruv Chain work abor Kettenspannschraube Boulon de servage à chaîne	
7	25 05 261-01	Mutter B6LM 8 D60 fzb-kro Nut Mutter Écrou	2
8	15 18 203-02	Kedjeskydd övre med skarvstycke Chain guard, upper with extension piece Kettenschutz, oben mit Verlängerung Garde-chaîne avec raccord	1
9	15 18 208-01	Skarvstycke Extension piece Verlängerung Raccord	1
10	28 16 131-01	Bricka BRB 3,2x7 fzb-kro Washer Scheibe Rondelle	3
11	28 50 151-01	Nit KN 3x8 alumin Rivet Niete Rivet	3
12	20 05 509-01	6-kantskruv B6LS 6x45 h D80 fzb-kro Hexagonal screw Sechskantschraube Vis 6 pans	2
13	28 16 211-01	Bricka BRB 6,4x14 SMS 70 fzb-kro Washer Scheibe Rondelle	2
14	28 04 328-01	Fjäderbricka FBB 6,1 SMS 84 Spring washer Federscheibe Rondelle élastique	2
15	25 81 146-01	Låsmutter Lock nut Sicherungsmutter Contre-écrou	2
16	15 18 209-02	Kedjeskydd nedre, kompl. Chain guard lower, complete Kettenschutz, unten, kpl. Garde-chaîne, bas, complet	1
17	15 18 211-01	Skyddsplatta Guard plate Schutzplatte Plaque de protection	4

Bild nr Fig. no. Bild Nr. Fig. no.	Det. nummer Part number Teilnummer No de pièce	Benämning Description Bezeichnung Nomenclature	Antal Quantity Anzahl Nombre
18	28 76 432-01	Rörnit RRN 3x0,45x6 5150 Tubular rivet Rohrniete Rivet tubulaire	16
19	20 05 510-12	6-kantskruv B6LS 8x50 D80 fzb-kro Hexagonal screw Sechskantschraube Vis 6 pans	1
20	15 18 212-01	Axelhylsa Shaft casing Achshülse Douille d´arbre	1
21	15 18 213-01	Rulle Pulley Rolle Roulean	1
22	28 04 328-01	Fjäderbricka FBB 6,1 SMS 84 fzb-kro Spring washer Federscheibe Rondelle élastique	1
23	25 81 146-01	Låsmutter Lock nut Sicherungsmutter Contre-écrou	1
24	28 16 211-01	Bricka BRB 6,4x14 SMS 70 fzb-kro Washer Scheibe Rondelle	1
25	20 05 471-01	6-kantskruv B6LS 6x16 D60 fzb-kro Hexagonal screw Sechskantschraube Vis 6 pans	1
26	28 16 211-01	Bricka BRB 6,4x14 SMS 70 fzb-kro Washer Scheibe Rondelle	1
27	28 04 328-01	Fjäderbricka FBB 6,1 SMS 84 fzb-kro Spring washer Federscheibe Rondelle élastique	1
28	25 81 146-01	Låsmutter Lock nut Sicherungsmutter Contre-écrou	1
29	15 19 077-02	Fotstöd för passagerare Footrest Fussraste Repose-pied	2
30	28 47 202-01	Låsbricka, innertandad för M10 fzb-kro Locking washer internal teeth Sicherungsscheibe, innenverzahnt Rondelle d´arrêt, denture intérieure	2
31	25 80 171-01	Låsmutter M10 DIN 985-6S fzb-kro Lock nut Sicherungsmuter Contre-écrou	2

Framhjulsnav
Front wheel hub
Vorderradsnabe
Moyeu de roue avant

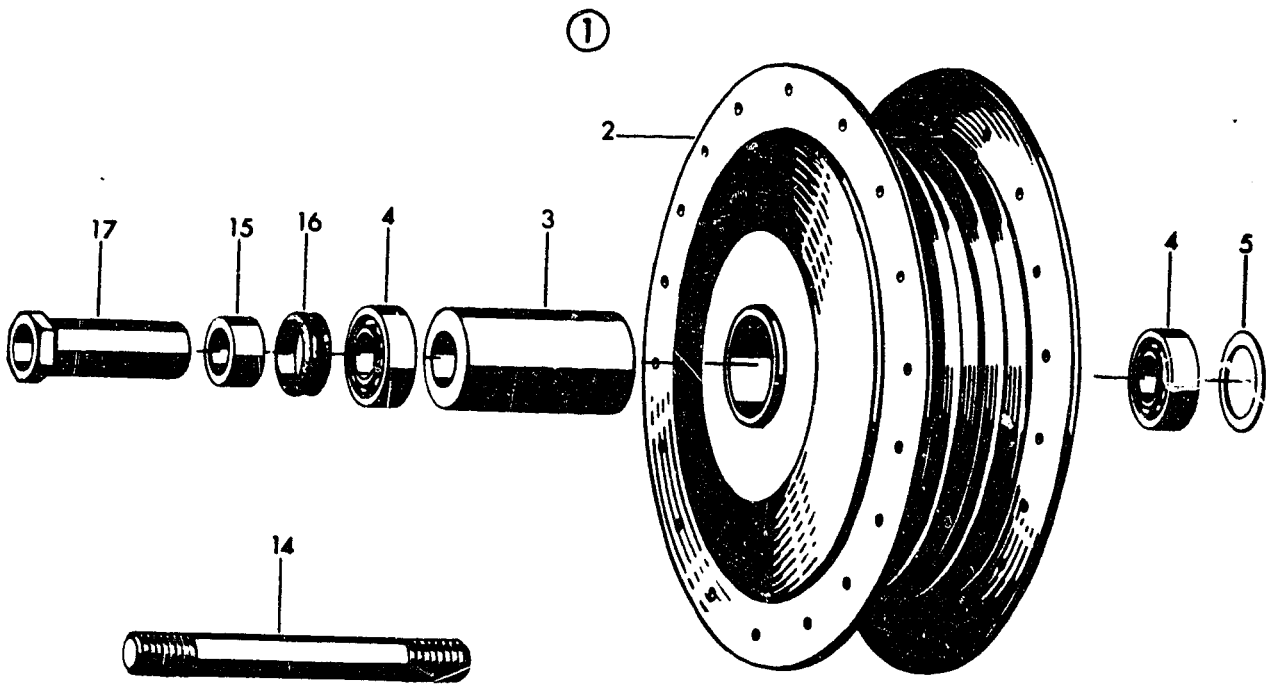

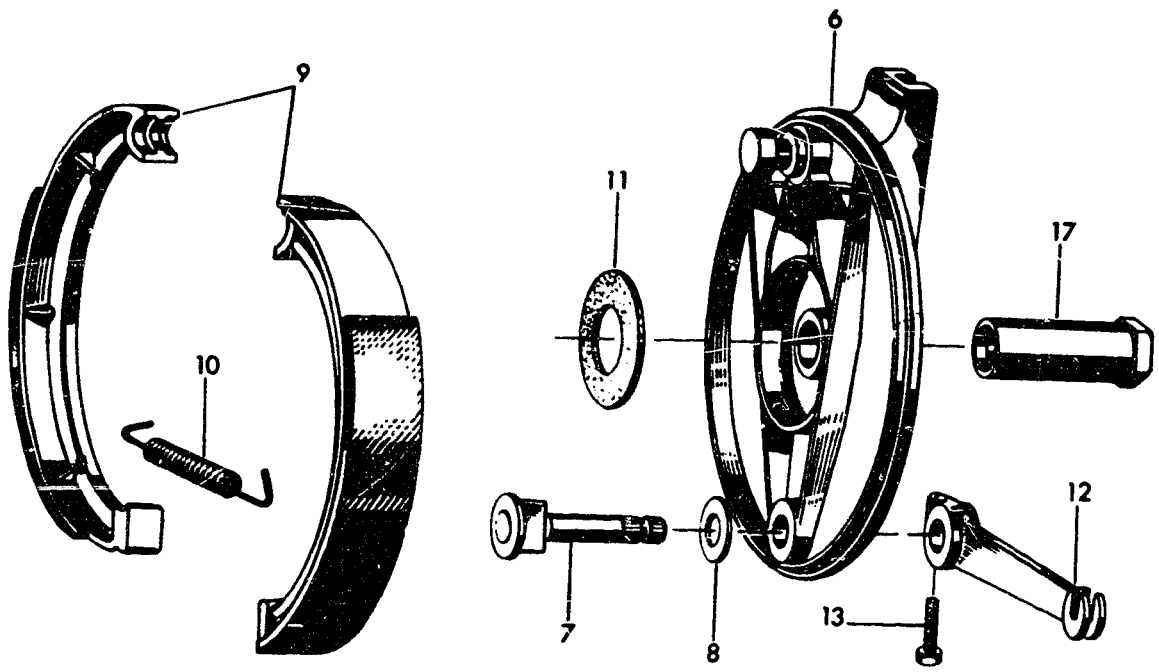

THIS PAGE
INTENTIONALLY LEFT
BLANK

Bild nr Fig. no. Bild Nr. Fig. no.	Det. nummer Part number Teilnummer No de pièce	Benämning Description Bezeichnung Nomenclature	Antal Quantity Anzahl Nombre
1	15 16 057-01	Framnav, kompl. Front hub, complete Vordernabe Moyeu de roue avant	
2	15 16 063-01	Navhylsa Hub sleeve Nabenhülse Douille de moyeu	1
3	15 16 064-01	Distanshylsa Spacing sleeve Abstandhülse Douille d´étanchéité	1
4	29 31 195-01	Kullager 6202 Ball bearing Kugellager Roulement	2
5	15 16 065-01	Dammskydd Dust cover Staubschutz Pare-poussière	2
6	15 16 066-01	Bromssköld Brake backing plate Bremsträger Plateau support de frein	1
7	15 16 067-01	Bromsexenter Brake cam Bremsexenter Exentrique de frein	1
8	28 01 600-01	Bricka Washer Scheibe Rondelle	1
9	15 16 068-01	Bromsback med bromsband Brake shoe with brake lining Bremsbacke mit Bremsband Mâchoire de frein avec bande de frein	2
10	15 16 069-01	Fjäder Spring Feder Ressort	2
11	15 16 070-01	Filtring Felt ring Filzring Bague de feutre	1
12	15 16 071-01	Hävarm Brake lever Hebelarm für Bremse Levier de frein	1
13	20 05 481-01	6-kantskruv B6LS 6x22 D80 fzb-kro Hexagonal screw Sechskantschraube Vis 6 pans	1
14	15 16 072-01	Axel Shaft Achse Axe	1
15	15 16 062-01	Distanshylsa Distance sleeve Abstandhülse Douille d´écartement	1
16	15 16 558-01	V-ring V-ring V-Ring V-douille	1
17	15 16 058-01	Axelmutter Axle nut Achsenmutter Écrou axe	2

THIS PAGE
INTENTIONALLY LEFT
BLANK

Husqvarna

Bakhjulsnav
Rear wheel hub
Hinterradsnabe
Moyeu de roue arrière

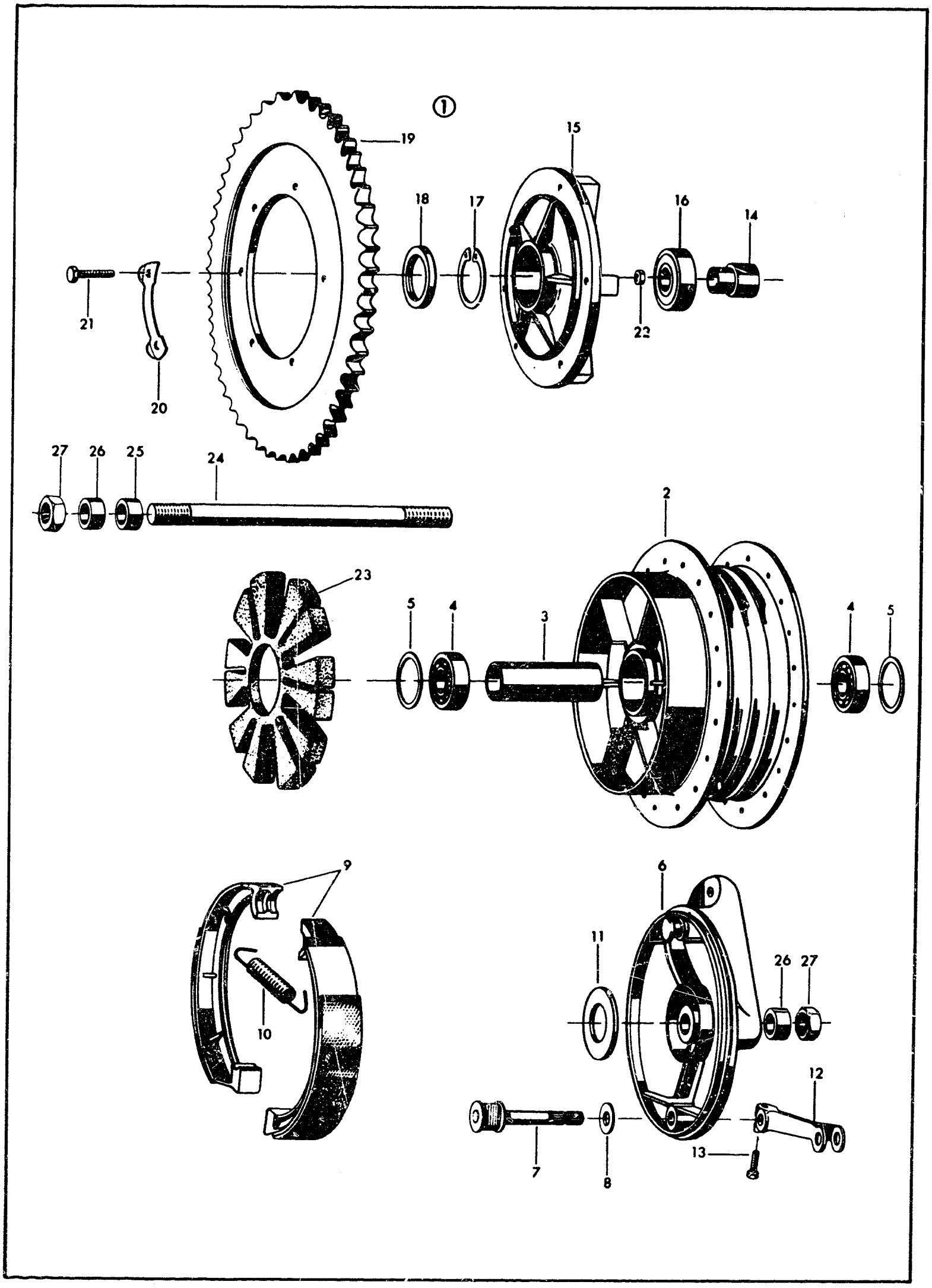

THIS PAGE
INTENTIONALLY LEFT
BLANK

Bild nr Fig. no. Bild Nr. Fig. no.	Det. nummer Part number Teilnummer No de pièce	Benämning Description Bezeichnung Nomenclature	Antal Quantity Anzahl Nombre
1	15 16 578-01	Baknav, kompl. Rear hub, complete Hinternabe, kpl. Moyeu de roue arrière complet	
2	15 16 583-01	Navhylsa Hub sleeve Nabenhülse Douille de moyeu	1
3	15 16 584-01	Distanshylsa, baknav Spacing sleeve, rear hub Abstandhülse, Hinternabe Douille d´écartement, moyeu de roue arrière	1
4	29 31 195-01	Kullager 6202 Ball bearing Kugellager Roulement	2
5	15 16 065-01	Dammskydd Dust cover Staubschutz Pare-poussière	2
6	15 16 585-01	Bromssköld Brake backing plate Bremsträger Plateau support de frein	1
7	15 16 586-01	Bromsexenter, baknav Brake cam, rear hub Brems exenter, Hinternabe Excentrique de frein, moyeu de roue arrière	1
8	28 01 600-01	Bricka Washer Scheibe Rondelle	2
9	15 16 068-01	Bromsback med bromsband Brake shoe with brake lining Bremsbacke mit Bremsband Mâchoire de frein avec bande de frein	2
10	15 16 069-01	Fjäder Spring Feder Ressort	2
11	15 16 070-01	Filtring Felt ring Filzring Bague de feutre	1
12	15 16 587-01	Hävarm Lever Hebelarm Levier	1
13	20 05 481-01	6-kantskruv B6LS 6x22 D80 fzb-kro Hexagonal screw Sechskantschraube Vis 6 pans	1
14	15 16 588-01	Distanshylsa, medbringarplatta Spacing sleeve, driver plate Abstandhülse, Mitbringerplatte Douille d´écartement, plaque d´entraînement	1
15	15 16 589-01	Medbringarplatta Driver plate Mitbringerplatte Plaque d´entraînement	1
16	29 31 235-01	Kullager 6004 Ball bearing Kugellager Roulement à billes	1
17	28 22 042-01	Spårring Sg H 42 SMS 1582 Circlip Schlitzring Circlips	1

Bild nr Fig. no. Bild Nr. Fig. no.	Det. nummer Part number Teilnummer No de pièce	Benämning Description Bezeichnung Nomenclature	Antal Quantity Anzahl Nombre
18	15 16 590-01	Tätring 42x25x6 Sealing ring Dichtungsring Bague d´étanchéité	1
19	15 16 591-01	Kedjekrans 56 tänder Sprocket 56 teeth Zahnkranz 56 Zähne Roue de chaîne 56 dents	1
20	15 16 592-01	Låsbleck Locking plate Sicherungsplatte Plaque de blocage	3
21	15 16 593-01	6-kantskruv M 7 Hexagonal screw Sechskantschraube Vis 6 pans	6
22	15 16 594-01	Mutter M 7 Nut Mutter Écrou	6
23	15 16 595-01	Ryckutjämnare Jerk equalizet Ruckausgleicher Balance de saccade	1
24	15 16 596-01	Axel Axle Achse Axe	1
25	15 16 597-01	Distanshylsa, axel Spacing sleeve, axle Abstandhülse, achse Douille d´écartement, axe	1
26	15 16 556-01	Distanshylsa Spacing sleeve Abstandhülse Douille d´écartement	2
27	15 16 598-01	Mutter, axel Nut, axle Mutter, achse Écrou, axe	2

Husqvarna

Bensintank - Sadel
Petrol tank - Saddle
Kraftstoffbehälter - Sattel
Réservoir d´essence - Selle

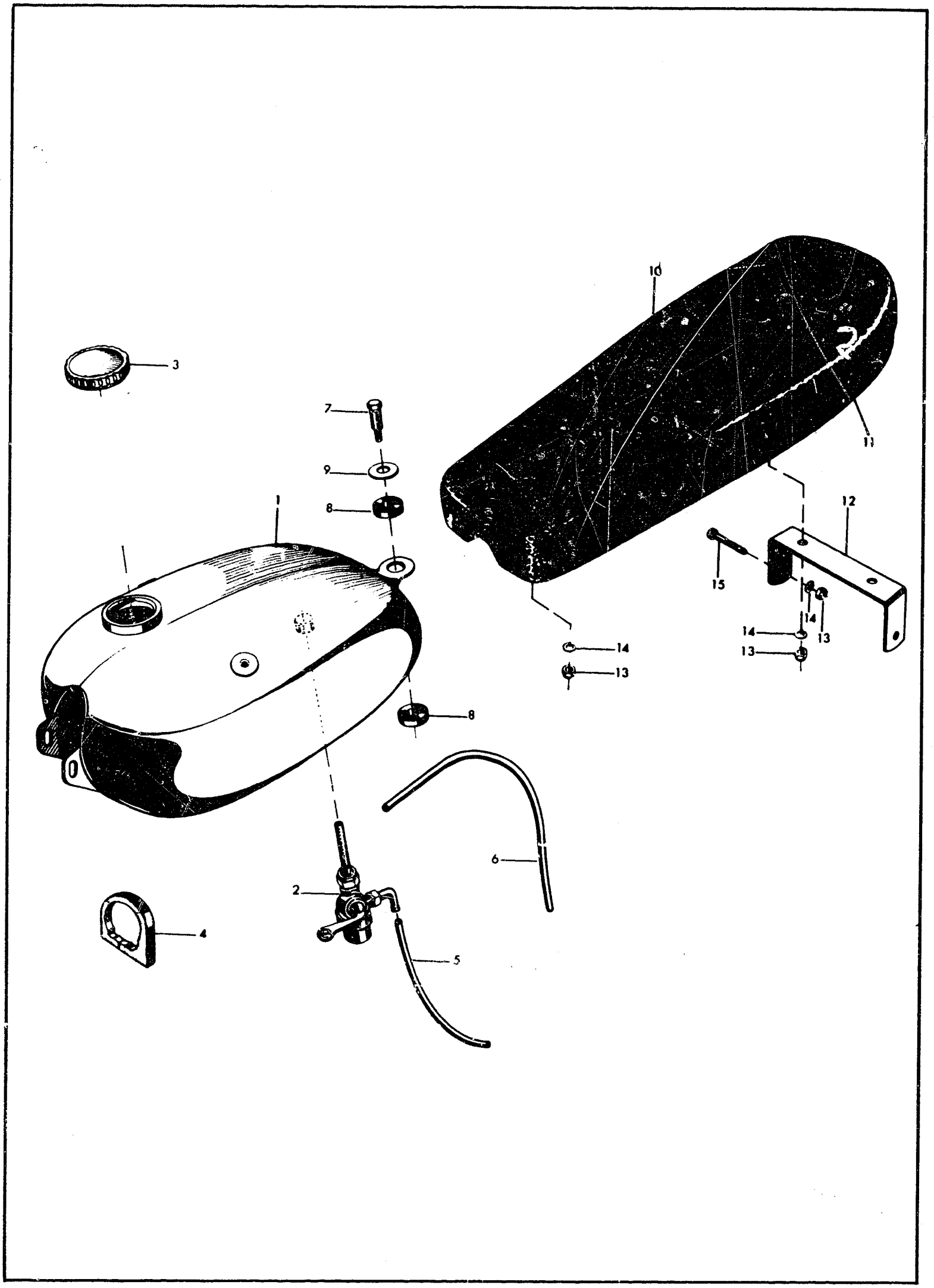

THIS PAGE
INTENTIONALLY LEFT
BLANK

Bild nr Fig. no. Bild Nr. Fig. no.	Det. nummer Part number Teilnummer No de pièce	Benämning Description Bezeichnung Nomenclature	Antal Quantity Anzahl Nombre
1	15 14 019-02	Bensintank Petrol tank Kraftstoffbehälter Réservoir d´essence	1
2	12 28 207-01	Bensinkran, kompl. Petrol cock, complete Kraftstoffhahn, kpl. Robinet d´essence, complet	1
3	15 14 008-02	Tanklock, kompl. Tank cap, complete Tankverschluss, kpl. Bouchon de réservoir, complet	1
4	15 14 015-01	Stöd, bensintank Support, petrol tank Auflage, Kraftstoffbehälter Support, réservoir d´essence	2
5	11 28 072-04	Bensinslang Petrol hose Schlauch Flexible à essence	1
6	11 28 072-03	Bensinslang Petrol hose Schlauch Flexible à essence	1
7	15 14 003-01	Fästskruv, bensintank Attaching bolt, petrol tank Befestigungsschraube, Kraftstoffbehälter Vis de fixation, rés rvoi-	1
8	12 28 114-01	Packning Washer Dichtung Joint	2
9	28 16 269-01	Bricka BRB 12x26 SMS 70 fzb-kro Washer Scheibe Rondelle	1
10	15 13 526-01	Sadel Saddle Sattel Selle	1
11	15 13 527-01	Sadelöverdrag Saddle upholstery Sattelbezug Revêtement de selle	1
12	15 13 517-02	Sadelfäste, bakre Saddle attachment, rear Sattelbefestigung, hinten Armature de selle, derrière	6
13	25 80 153-01	Låsmutter M8 DIN 985-6S fzb-kro Lock nut Sicherungsmutter Contre-écrou	6
14	28 04 352-01	Fjäderbricka FBB 8,2 fzb-kro Spring washer Federscheibe Rondelle élastique	2
15	20 05 908-01	6-kantskruv B6LS 8x40 D80 fzb-kro Hexagonal screw Sechskantscharube Vis 6 pans	

THIS PAGE
INTENTIONALLY LEFT
BLANK

Frikopplingsreglage - Bromswire - Gaswire
De-clutching control - Brake cable - Throttle cable
Freilaufkupplung - Seilzug für Bremse - Gasseilzug
Commande de débrayage - Câble de frein - Câble de commande

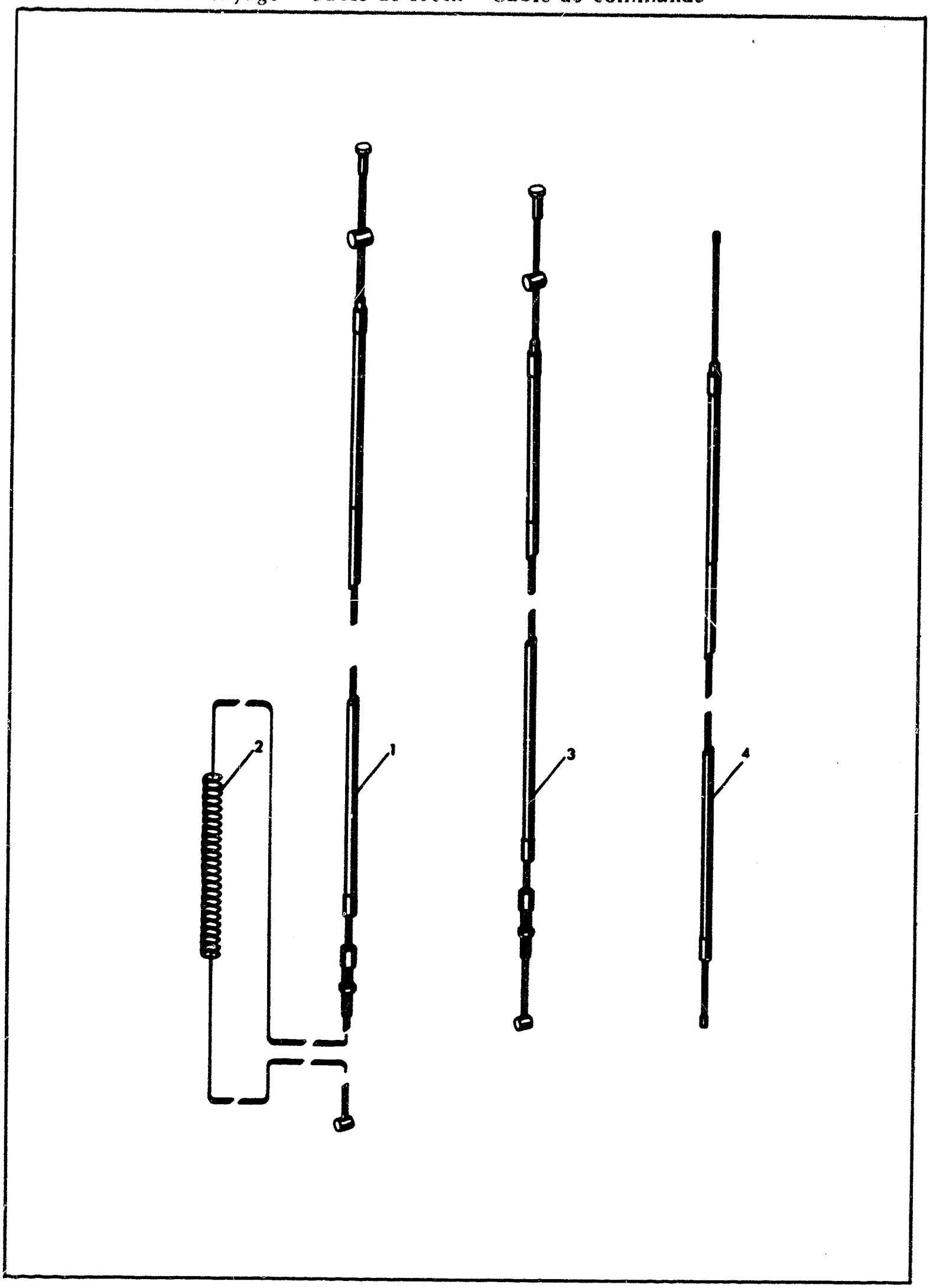

THIS PAGE
INTENTIONALLY LEFT
BLANK

Bild nr Fig. no. Bild Nr. Fig. no.	Det. nummer Part number Teilnummer No de pièce	Benämning Description Bezeichnung Nomenclature	Antal Quantity Anzahl Nombre
1	16 12 950-01	Frikopplingsreglage, kompl. De-clutching control, complete Freilaufkupplung, kpl. Commande de débrayage, complet	1
2	12 25 454-01	Returfjäder Return spring Rückholfeder Ressort de rappel	1
3	15 15 007-01	Bromswire, kompl. Brake cable, complete Seilzug für Bremse, kpl. Câble de frein, complet	1
4	15 15 213-01	Gaswire, kompl. Throttle cable Gasseilzug, kpl. Câble de commande, complet	1

THIS PAGE
INTENTIONALLY LEFT
BLANK

Husqvarna

Cylinder - Vevparti
Cylinder - Crank Mechanism
Zylinder - Kurbeltrieb
Cylindre - Embiellage

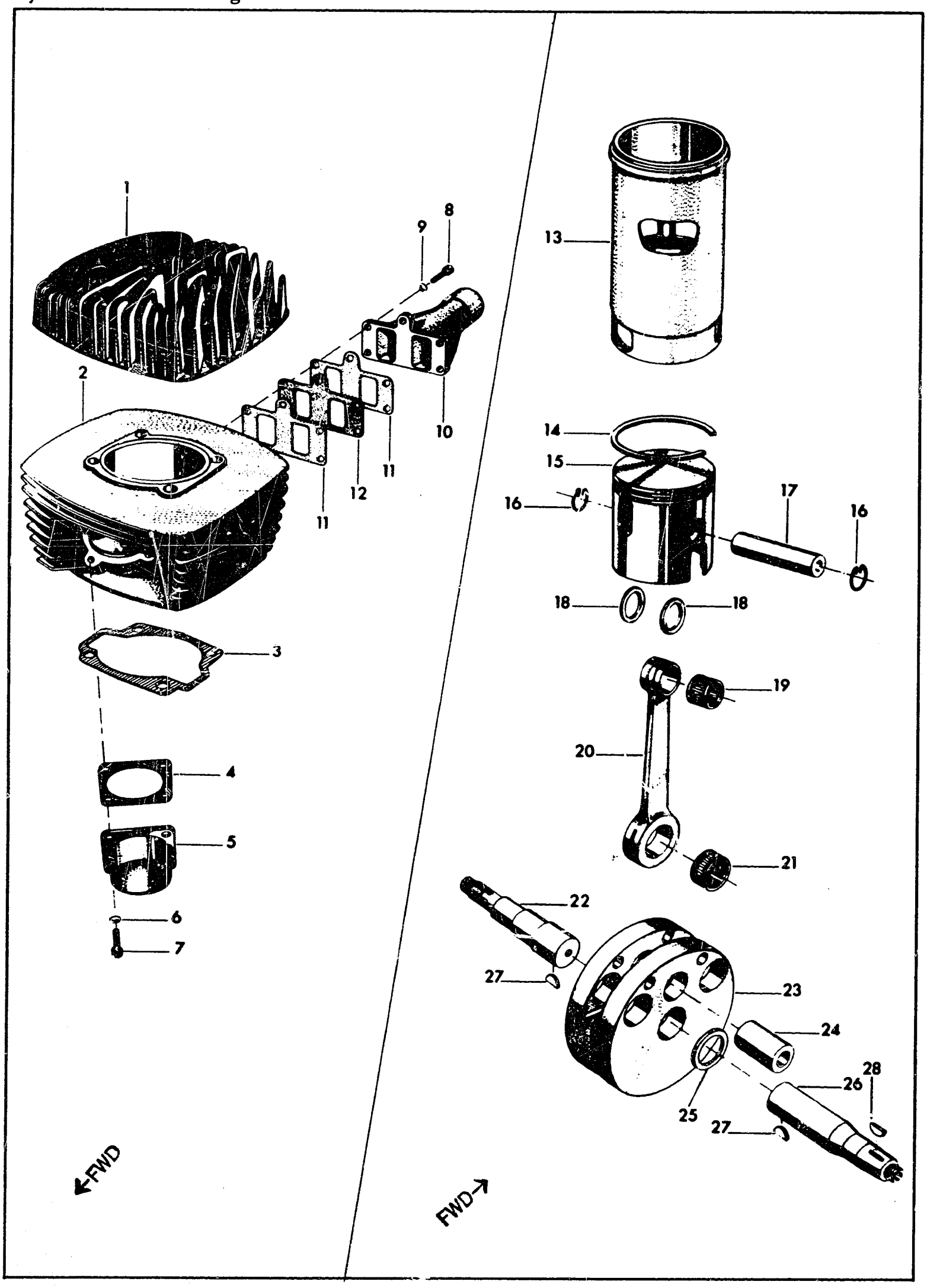

THIS PAGE
INTENTIONALLY LEFT
BLANK

Bild nr Fig. no. Bild Nr. Fig. no.	Det. nummer Part number Teilnummer No de pièce	Benämning Description Bezeichnung Nomenclature	Antal Quantity Anzahl Nombre
-	16 10 096-01	Motor med svänghjulsmagnet Motor with flywheel magneto Motor mit Schwungradmagnet Moteur avec volant magnétique	1
1	16 10 838-01	Cylinderlock Cylinder head Zylinderkopf Culasse	1
2	16 10 836-01	Cylinder, kompl. med foder Cylinder, complete, with liner Zylinder, kpl., mit Laufbuchse Cylindre, complet, avec chemise	1
3	16 10 916-01	Packning, cylindervevhus Gasket, cylinder-crankcase Dichtung, Zylinder-Kurbelgehäuse Joint, cylindre-carter	1
4	16 10 912-01	Packning, avgasstos Gasket, exhaust manifold Dichtung, Auspuffstutzen Joint, embout d´échappement	1
5	16 10 910-01	Avgasstos, kompl. Exhaust manifold, complete Auspuffstutzen, kpl. Embout d´échappment, complet	1
6	28 88 180-01	Fjäderbricka A 6 DIN 137 Spring washer Federscheibe Rondelle élastique	4
7	20 25 276-01	Skruv med cyl. huvud och 6-kanthål, EC6S 6x19 D80 Allen screw Innensechskantschraube Vis 6 pans intérieur	4
8	20 25 280-12	Skruv med cyl. huvud och 6-kantshål EC6S 6x22 D80 fzb-kro Allen screw Innensechskantschraube Vis 6 pans intérieure	5
9	28 88 180-01	Fjäderbricka A6 DIN 137 Spring washer Federscheibe Rondelle élastique	5
10	16 10 948-01	Insugningsrör Suction pipe Ansaugrohr Tuyau d´admission	1
11	10 16 965-01	Packning, insugningsrör Gasket, induktion manifold Dichtung, Ansaugrohr Joint, tuyau d´admission	2
12	16 10 949-01	Isolerbricka till insugningsrör Insulating washer for induktion manifold Isolierscheibe für Ansaugrohr Rondelle isolante pour tuyau d´admission	1
13	16 10 831-07	Cylinderfoder Cylinder liner Cylinderlaufbuchse Chemise de cylindre	1
-	16 10 855-01	Vevparti, kompl. utan kolv Crank shaft, complete, without pistong Kurbelwelle, kpl., ohne Koblen Embiellage, complet, sans piston	1
14	16 10 930-01	Kolvring, Originaldimension Piston ring, Original size Kolbenring, Originaldimension Segment de piston	1
14	16 10 930-02	Kolvring, 1:a överdimensionen Piston ring, 1st oversize Kolbenring, 1. Uebergrösse Segment de piston, Cote sup. 1	1

Bild nr Fig. no. Bild Nr. Fig. no.	Det. nummer Part number Teilnummer No de pièce	Benämning Description Bezeichnung Nomenclature	Antal Quantity Anzahl Nombre
14	16 10 930-03	Kolvring, 2:a överdimensionen Piston ring, 2nd oversize Kolbenring, 2. Uebergrösse Segment de piston, Cote sup. 2	1
15	16 10 805-01	Kolv, kompl. Originaldimension Piston, complete. Original size Kolben, kpl. Originaldimension Piston, complet. Dimension originale	1
15	16 10 805-02	Kolv, kompl. 1:a överdimension Piston, complete. 1st oversize Kolben, kpl. 1 Uebergrösse Piston, complet. Cote sup. 1	1
15	16 10 805-03	Kolv, kompl. 2:a överdimensionen Piston, complete. 2nd oversize Kolben, kpl. 2 Uebergrösse Piston, complet. Cote sup. 2	1
16	16 10 932-01	Låsring Locking ring Sicherungsring Circlips	2
17	16 10 931-01	Kolvbult Piston bolt Kolbenbolzen Axe de piston	1
18	16 10 971-01	Distansring Spacing ring Abstandring Douille d´ecartement	2
19	16 10 933-01	Nållager, Dürkopp K 18x22x22 FVJ Needle bearing Nadellager Roulement à aiguilles	1
20	16 10 925-01	Vevstake Connecting rod Pleuelstange Bielle	1
21	16 10 926-01	Nållager, Dürkopp K 25x32x16 FV Needle bearing Nadellager Roulement à aiguilles	1
22	16 10 924-01	Vevaxel, vänster Crankshaft, left Kurbelwelle, links Vilebrequin, gauche	1
23	16 10 804-01	Vevskiva Crank disk Kurbelblatt Disque de manivelle	2
24	16 10 923-01	Vevtapp Crankpin Kurbel Maneton	1
25	16 10 921-01	Distansring Spacing ring Abstandring Douille d´écartement	1
26	16 10 851-01	Vevaxel, höger Crankshaft, right Kurbelwelle, rechts Vilebrequin, droit	1
27	29 00 560-01	Woodruffkil WK 3x16 Woodruff key Woodruff keil Clavette Woodruff	2
28	29 01 265-01	Woodruff kil Woodruff key Woodruff keil Clavette Woodruff	1

Husqvarna

Avgasrör
Exhaust pipe
Auspuffanlage
Tuyau d´échappement

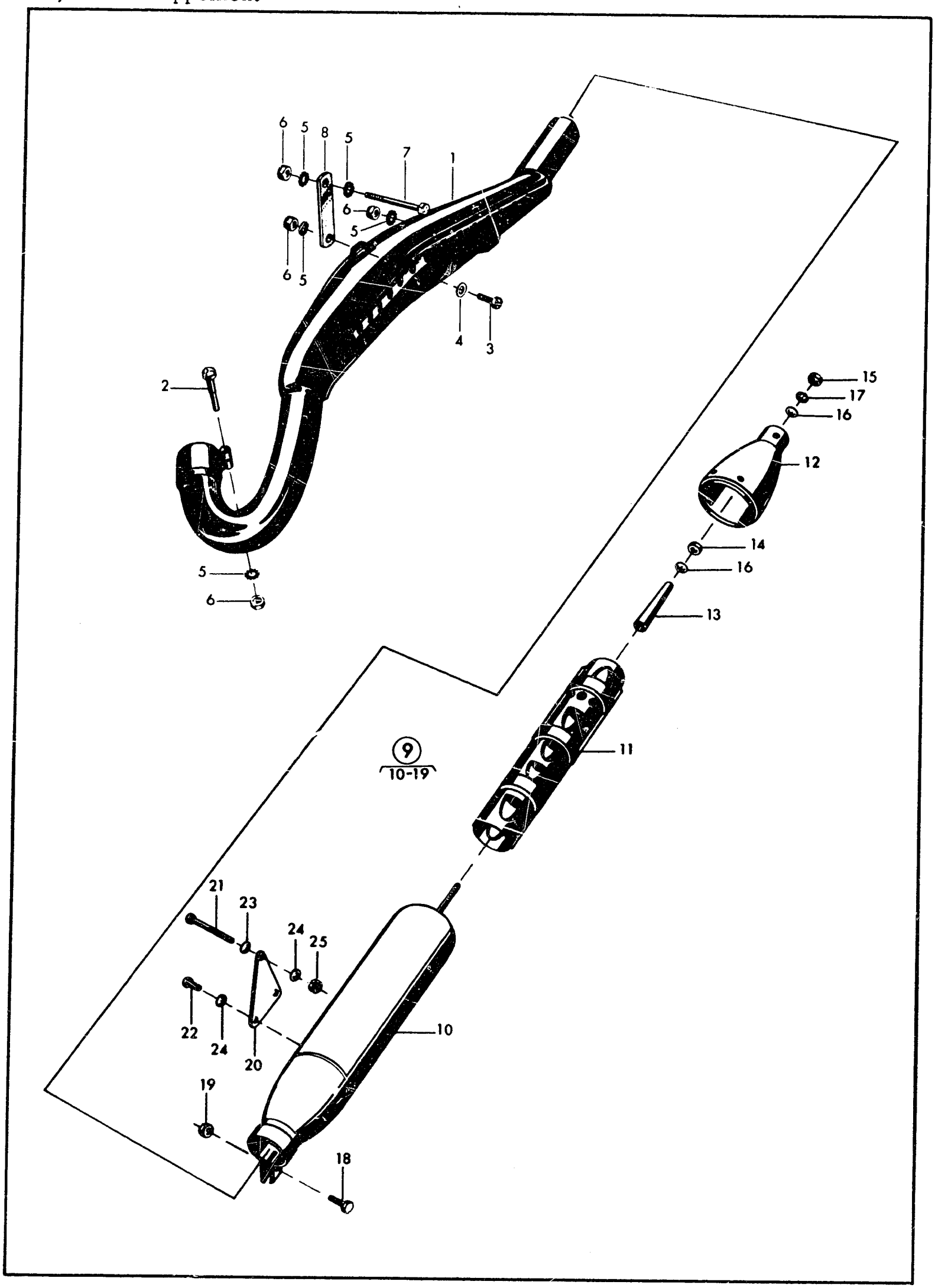

THIS PAGE
INTENTIONALLY LEFT
BLANK

Bild nr Fig. no. Bild Nr. Fig. no.	Det. nummer Part number Teilnummer No de pièce	Benämning Description Bezeichnung Nomenclature	Antal Quantity Anzahl Nombre
1	15 14 571-01	Avgasrör, kompl. Exhanst pipe, complete Auspuffrohr, kpl. Tuyau d´échappement	1
2	20 05 908-01	6-kantskruv B6LS 8 x 40 D80 fzb-kro Hexagonal screw Sechskantschraube Vis 6 pans	1
3	20 05 566-01	6-kantskruv B6LS 8 x 22 D60 fzb-kro Hexagonal screw Sechskantschraube Vis 6 pans	1
4	28 16 271-01	Bricka BRB 8,4 x 16 stål HB 200 SMS 70 fzb-kro Washer Scheibe Rondelle	2
5	28 47 190-01	Låsbricka, innertandad för M8 Locking washer, internal teeth Sicherungsscheibe, Innenverzahnung Rondelle d´arrêt, denture intérieure	3
6	25 80 153-01	Låsmutter, M8 DIN 985-6S fzb-kro Lock nut Sicherungsmutter Contre-écrou	3
7	20 05 621-01	6-kantskruv B6LS 8 x 75 D80 fzb-kro Hexagonal screw Sechskantschraube Vis 6 pans	1
8	15 14 554-01	Fäste Attachment Befestigung Fixation	1
9	15 14 536-03	Ljuddämpare, kompl. Silencer, complete Schalldämpfer, kpl. Silencieux	1
10	15 14 537-03	Mantel Casing Mantel Manchon	1
11	15 14 538-01	Insats Insert Einsatz Mandrin	1
12	15 14 539-03	Bakstycke Back Hinterstück Pièce arrière	1
13	15 14 540-01	Distanshylsa Distance sleeve Abstandshülse Douille d´écartement	1
14	25 05 275-01	Mutter B6LM 8 mäss. Nut Mutter Écrou	1
15	25 05 260-01	Mutter B6LM 8 D60 Nut Mutter Écrou	1
16	28 16 230-01	Bricka BRB 8,4 x 16 stål HB 200 SMS 70 Washer Scheibe Rondelle	2
17	28 04 351-01	Fjäderbricka FBB 8,2 SMS 84 O+S Spring washer Federscheibe Rondelle élastique	1

Bild nr Fig. no. Bild Nr. Fig. no.	Det. nummer Part number Teilnummer No de pièce	Benämning Description Bezeichnung Nomenclature	Antal Quantity Anzahl Nombre
18	20 05 566-01	6-kantskruv B6LS 8 x 22 D60 fzb-kro Hexagonal screw Sechskantschraube Vis 6 pans	1
19	25 05 261-01	Mutter B6LM8 D60 fzb-kro Nut Mutter Écrou	1
20	15 14 542-02	Fäste, ljuddämpare Attachment, silencer Befestigung, Schalldämpfer Fixation, silencieux	1
21	20 05 908-01	6-kantskruv B6LS 8 x 40 D80 fzb-kro Hexagonal screw Sechskantschraube Vis 6 pans	1
22	20 05 545-52	6-kantskruv B6LS 8 x 12t D80 fzb-kro Hexagonal screw Sechskantschraube Vis 6 pans	2
23	28 01 231-01	Bricka BRB 8,4 x 16 stål HB 200 SMS 70 fzb-kro Washer Scheibe Rondelle	1
24	28 04 352-01	Fjäderbricka FBB 8,2 SMS 84 fzb-kro Spring washer Federscheibe Rondelle élastique	3
25	25 80 153-01	Låsmutter M8 DIN 985-6S fzb-kro Lock nut Sicherungsmutter Contre-écrou	1

Vevhushalva, höger - Fotväxel
Crankcase, right - Gear-changing
Kurbelgehäusehälfte, rechts - Fusschalter
Moitié droite de carter-cylindre - Engrenage à pied

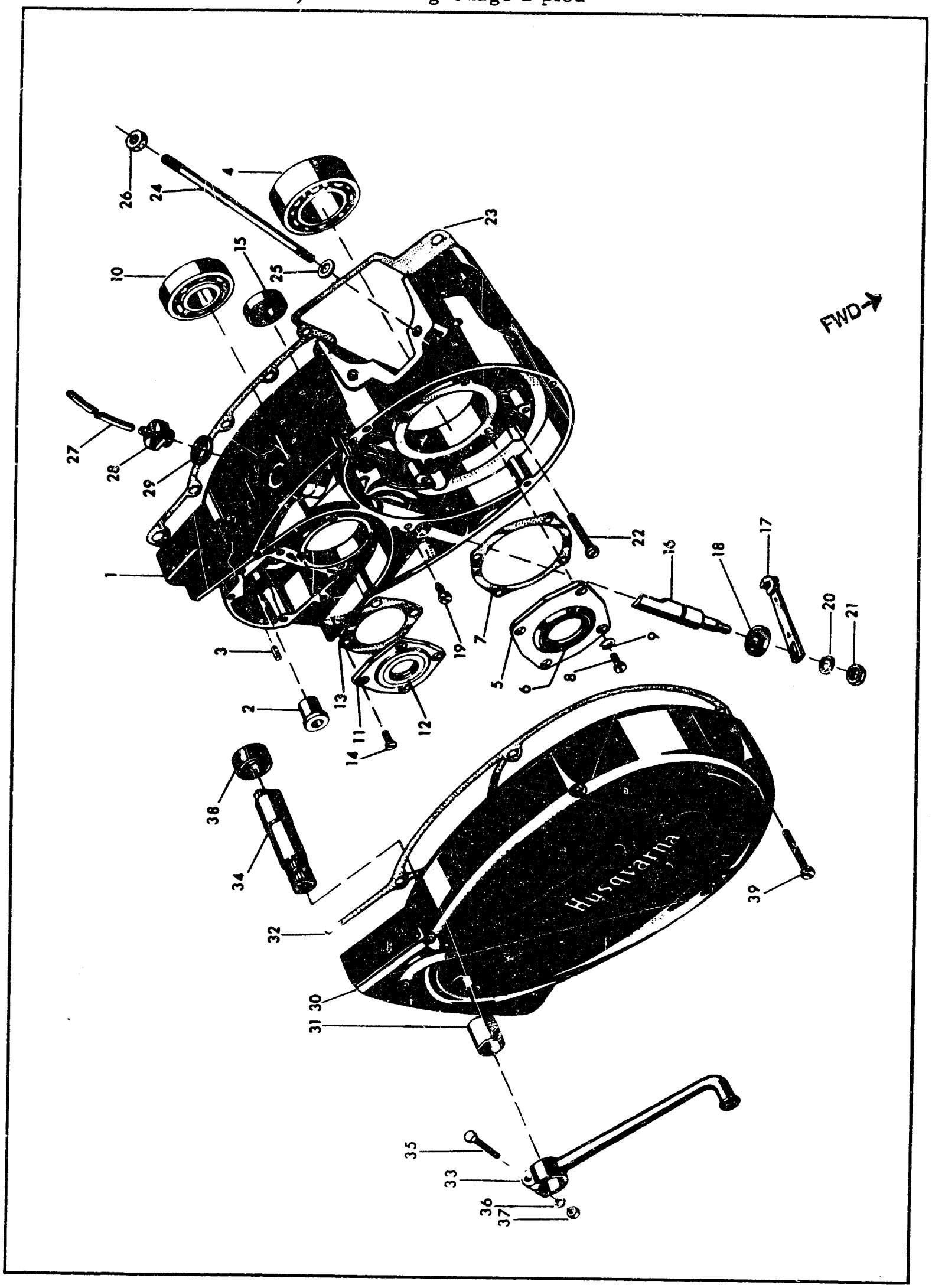

THIS PAGE
INTENTIONALLY LEFT
BLANK

Bild nr Fig. no. Bild Nr. Fig. no.	Det. nummer Part number Teilnummer No de pièce	Benämning Description Bezeichnung Nomenclature	Antal Quantity Anzahl Nombre
-	16 10 800-01	Vevhushalvor, par Crankcase halves, pair Kurbelgehäusehälften, Paar Moitiés de carter-cylindre, paire	1
1	16 10 801-01	Vevhushalva, höger (levereras endast i par med vänster halva) Crankcase half, right (delivered only by pair with left half) Kurbelgehäusehälfte, recht (nur in Paar mit der linken Hälfte geliefert) Moitié de carter-cylindre, droite (seulement livrée par paires avec moitié gauche)	1
2	12 25 356-01	Bussning Bush Buchse Bague	1
3	28 25 443-01	Cylinderpinne CPGL6x14 stål SIS 1650 Cylindrical pin Zylinder stift Goupille cylindrique	2
4	29 32 524-21	Vinkelkontaktkullager SKF 3205/C3 Angular contact ball bearing Schulterkugellager Roulement à billes à contact angulaire	1
5	16 10 810-01	Fläns Flange Flansch Bride	1
6	29 65 445-01	Tätring Sealing ring Dichtungsring Bague d´étanchéité	1
7	12 25 358-01	Packning Washer Dichtung Joint	1
8	20 25 191-01	Skruv med cyl. huvud och 6-kanthål Screw Schraube Vis	4
9	28 88 170-01	Fjäderbricka A5 DIN 137 Spring washer Federscheibe Rondelle élast e	4
10	29 31 220-01	Kullager SKF 6303 Ball bearing Kugellager Roulement à billes	1
11	16 10 938-01	Fläns Flange Flansch Bride	1
12	29 65 295-01	Tätring Sealing ring Dichtungsring Bague d´étanchéité	1
13	12 25 360-01	Packning Washer Dichtung Joint	1
14	20 65 285-01	Spårskruv FS 5x12 D60 Slotted screw Schlitzschraube Vis à rainure	4
15	29 31 175-01	Kullager, SKF 6201 Ball bearing Kugellager Roulement à billes	1
16	12 25 361-01	Frikopplingsaxel De-clutching shaft Freilaufkupplungswelle Arbre de débrayage	1
17	12 25 647-01	Hävarm Lever Hebelarm Levier	1

Bild nr Fig. no. Bild Nr. Fig. no.	Det. nummer Part number Teilnummer No de pièce	Benämning Description Bezeichnung Nomenclature	Antal Quantity Anzahl Nombre
18	29 65 175-01	Tätring Sealing ring Dichtungsring Bague de débrayage	1
19	12 25 077-01	Skruv Screw Schraube Vis	1
20	28 04 351-01	Fjäderbricka FBB 8,2 SMS 84 oxs Spring washer Federscheibe Rondelle élastique	1
21	25 85 261-01	Mutter LB6LM 8 D60 fzb-kro Nut Mutter Écrou	1
22	21 25 511-01	Spårskruv ECS 6x40 D60 fzb-kro Slotted screw Schlitzschraube Vis à rainure	9
23	16 10 988-01	Packning, vevhushalvor Gasket, crankcase halves Dichtung, Kurbelgehäusehälften Joint, moitiés de carter-cylindre	1
24	16 10 914-01	Dragbult, cylinder Draw bolt, cylinder Zugbolzen, Zylinder Boulon de serrage, cylindre	4
25	28 16 251-01	Bricka BRB 10,5x8 stål fzb-kro Washer Scheibe Rondelle	4
26	25 05 281-01	Mutter B6LM 10 D60 fzb-kro Nut Mutter Écrou	4
27	11 28 072-13	Ventilationslang 4x8 Ventilating hose Entlüftungsschlauch Tuyau d´aérage	
28	12 25 625-01	Oljeskruv Oil screw Ölschraube Vis de graissage	1
29	12 25 025-01	Packning Washer Dichtung Joint	1
30	16 10 844-01	Vevhuskåpa, höger kompl. med bussning Crankcase cover, right, complete with bushing Kurbelgehäusedeckel, rechts, kpl. mit Buchse Carter-cylindre, droite, complet avec coussinet	1
31	16 10 845-01	Bussning Bush Buchse Bague	1
32	16 10 841-01	Packning, vevhuskåpa, höger Gasket, cranccase cover, right Dichtung, Kurbelgehäusedeckel, rechts Joint, carter-cylindre, droite	1
33	16 12 940-02	Fotväxelpedal Gear-changing pedal Fussschalthebel Pédale	1
34	16 12 924-01	Pedalaxel Pedal shaft Pedalwelle Axe de pédalier	1

Bild nr Fig. no. Bild Nr. Fig. no.	Det. nummer Part number Teilnummer No de pièce	Benämning Description Bezeichnung Nomenclature	Antal Quantity Anzahl Nombre
35	20 05 492-01	6-kantskruv B6LS6x30 D60 fzb-kro Hexagon screw Sechskantschraube Vis 6 pans	1
36	28 04 325-01	Fjäderbricka FBB 6 SMS 84 Spring washer Federscheibe Rondelle élastique	1
37	25 05 221-01	Mutter B6LM6 D60 fzb-kro Nut Mutter Roulement à billes	1
38	16 12 964-01	Tätningsring Sealing ring Dichtungsring Bague d´etanchéité	1
39	21 25 516-01	Spårskruv ECS 6x45 D60 fzb-kro Slotted screw Schlitzschraube Vis à rainure	5

THIS PAGE
INTENTIONALLY LEFT
BLANK

Husqvarna

Vevhushalva, vänster - Kickstart
Crankcase half, left - Kick-starter
Kurbelgehäusehälfte - Kickstarter
Moitié gauche de carter-cylindre - Démarrage

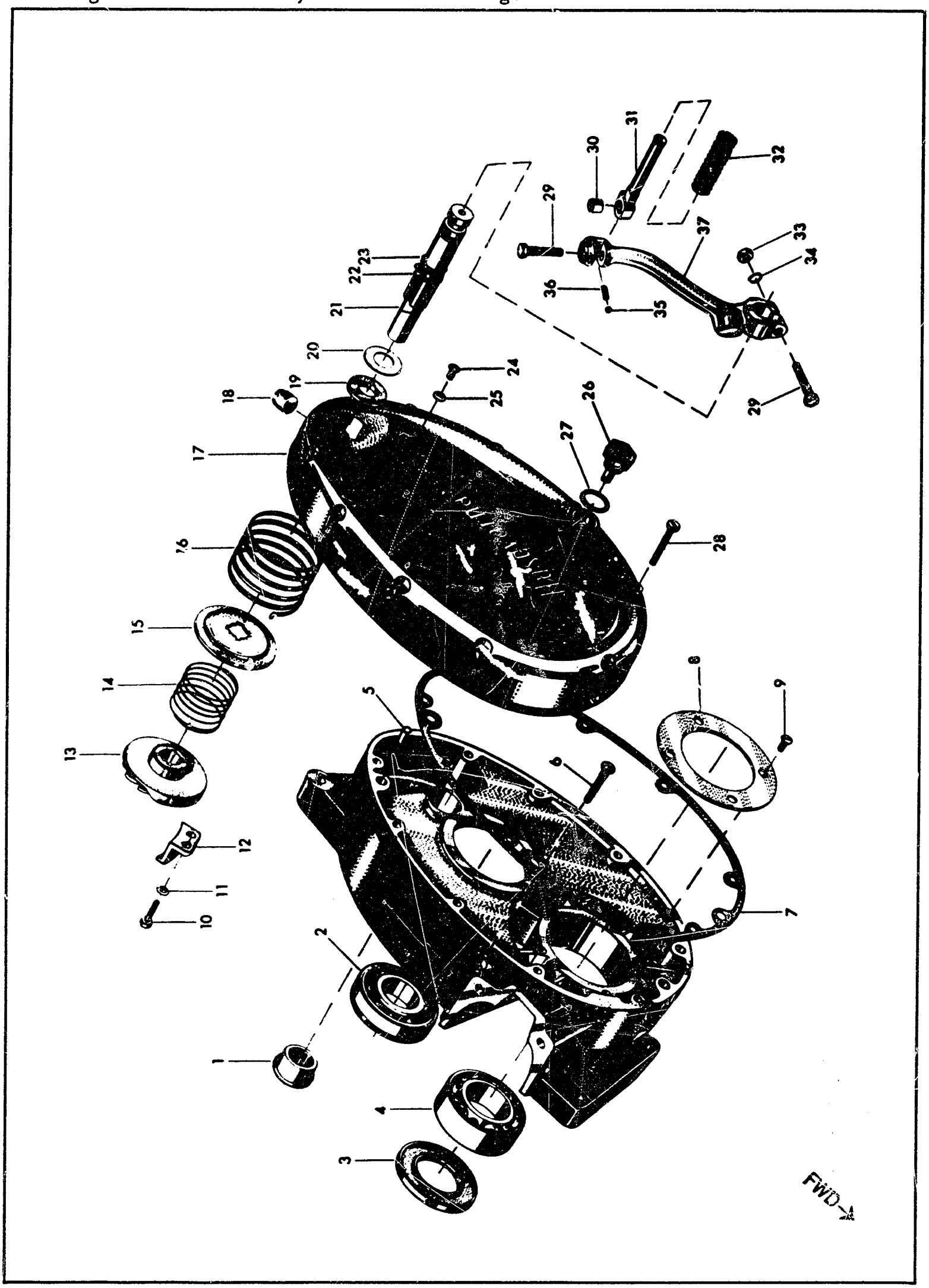

THIS PAGE
INTENTIONALLY LEFT
BLANK

Bild nr Fig. no. Bild Nr. Fig. no.	Det. nummer Part number Teilnummer No de pièce	Benämning Description Bezeichnung Nomenclature	Antal Quantity Anzahl Nombre
1	16 10 848-01	Nållager Needle bearing Nadellager Roulement à aiguilles	1
2	29 31 265-41	Kullager, SKF 6205 NR Ball bearing Kugellager Roulement à billes	1
3	29 65 515-01	Tätningsring, BB 28 52 07 Sealing ring Dichtungsring Bague d´étanchéité	1
4	29 32 524-21	Vinkelkontaktkullager, SKF 3205/C3 Angular contact ball bearing Schulterkugellager Roulement à billes à contact angulaire	1
5	28 26 571-01	Cyl. pinne Cylindrical pin Zylinderstift Goupille cylindrique	2
6	20 56 327-01	Spårskruv Slotted screw Schlitzschraube Vis à rainure	1
7	12 25 447-01	Packning, vevhus Gasket, crankcase Dichtung, Kurbelgehäuse Joint, carter-cylindre	1
8	16 10 812-01	Stödbricka Support washer Stützscheibe Rondelle d´appui	1
9	20 65 285-01	Spårskruv, FS 5 x 12 D60 Slotted screw Schlitzschraube Vis à rainure	4
10	12 25 634-01	Skruv Screw Schraube Vis	2
11	28 04 325-01	Fjäderbricka, FBB 6,1 SMS 84 Spring washer Federscheibe Rondelle élastique	2
12	12 25 440-01	Lyfthake Pawl Hebehaken Crochet de levage	1
13	12 25 438-01	Medbringarhjul Driving wheel Mitbringerrad Pignon d´entraînement	1
14	12 25 439-01	Fjäder Spring Feder Ressort	1
15	12 25 435-01	Medbringarskiva Driving disc Mitbringerscheibe Disque d´entraînement	1
16	12 25 437-01	Returfjäder Return spring Rückholfeder Ressort de rappel	1
17	12 25 433-01	Vevhuskåpa, vänster Crankcase cover, left Kurbelgehäusedeckel, links Carter-cylindre, gauche	1
18	12 25 446-01	Buffert Buffer Dämpfungsplatte Butée	1

Bild nr Fig. no. Bild Nr. Fig. no.	Det. nummer Part number Teilnummer No de pièce	Benämning Description Bezeichnung Nomenclature	Antal Quantity Anzahl Nombre
19	12 25 442-01	Packning Washer Dichtung Joint	1
20	12 25 443-01	Stödbricka Support wsaher Stützscheibe Rondelle d´appui	1
21	12 25 434-01	Axel Shaft Welle Axe	1
22	28 20 020-01	Spårring SgA 20 Circlip Schlitzring Circlips	1
23	12 25 436-01	Stoppring Stop ring Stoppring Bague d´arrêt	1
24	20 75 313-01	Spårskruv, KS 6 x 8 D60 fzb-kro Slotted screw Schlitzschraube Vis de rainure	1
25	16 10 823-01	Packning Washer Dichtung Joint	1
26	12 52 641-01	Magnetplugg Magnetic plug Magnetschraube Bouchon magnétique	1
27	12 25 025-01	Packning Washer Dichtung Joint	1
28	21 25 521-01	Spårskruv, ECS 6 x 50 D60 fzb-kro Slotted screw Schlitzschraube Vis à rainure	9
29	20 05 582-01	6-kantskruv, B6LS 8 x 35 D60 fzb-kro Hexagon screw Sechskantschraube Vis 6 pans	2
30	12 25 480-01	Distanshylsa Spacing sleeve Abstandhülse Douille d´écartement	1
-	16 12 803-01	Kickstartvev, kompl. Kick-starter crank, complete Kickstarterkurbel, kpl. Manivelle de démarrage, complet	1
31	12 25 701-01	Kickstartpedal Kick-starter pedal Kickstarterpedal Pédale de démarrage	1
32	12 25 702-01	Pedalgummi Pedal rubber Pedalgummi Caoutchouc de pédale	1
33	25 85 261-01	Mutter LB6LM 8 D60 fzb-kro Nut Mutter Écrou	1
34	28 04 351-01	Fjäderbricka, FBB 8,2 oxs SMS 84 Spring washer Federscheibe Rondelle élastique	1
35	29 30 220-01	Stålkula, 3/16" Steel ball Stahlkugel Bille d´acier	1
			1

Bild nr Fig. no. Bild Nr. Fig. no.	Det. nummer Part number Teilnummer No de pièce	Benämning Description Bezeichnung Nomenclature	Antal Quantity Anzahl Nombre
36	12 25 151-01	Spärrfjäder Ratchet spring Sperrfeder Ressort de blocage	1
37	16 12 804-01	Kickstartvev Kick-starter crank Kickstarterkurbel Manivelle de démarrage	1

THIS PAGE
INTENTIONALLY LEFT
BLANK

Husqvarna

Växelmekanism - Växellåda - Transmission, koppling
Gear-changing mechanism - Gearbox - Power transmission, clutch
Getriebemechanismus - Wechselgetriebe - Transmission, Kupplung
Mechanisme de changement de vitesse - Boîte de vitesses - Transmission, embrayage

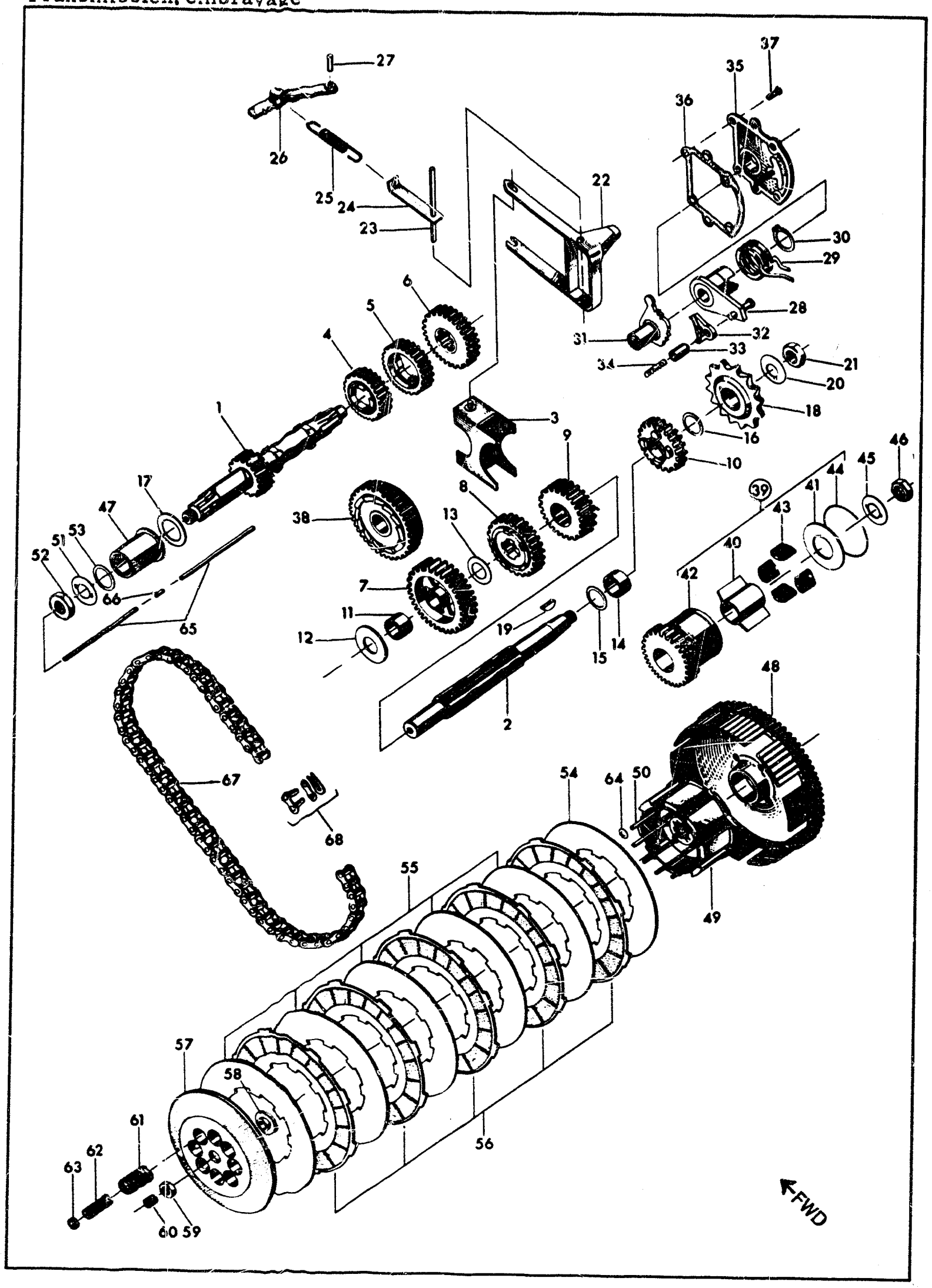

THIS PAGE
INTENTIONALLY LEFT
BLANK

Bild nr Fig. no. Bild Nr. Fig. no.	Det. nummer Part number Teilnummer No de pièce	Benämning Description Bezeichnung Nomenclature	Antal Quantity Anzahl Nombre
1	16 12 970-01	Huvudaxel Mainshaft Hauptwelle Arbre primaire	1
2	16 12 901-01	Hjälpaxel Auxiliary shaft Neben welle Arbre intermédiaire	1
3	16 12 929-01	Ledare Guide Leiter Guide	1
4	16 12 971-01	Kugghjul 2:an huvudaxel Gear wheel, 2nd speed mainshaft Zahnrad, 2. Gang, Hauptwelle Pignon de 2 ème arbre primaire	1
5	16 12 933-01	Kugghjul 3:an huvudaxel Gear wheel, 3rd speed, mainshaft Zahnrad, 3. Gang, Hauptwelle Pignon de 3 ème arbre primaire	1
6	16 12 972-01	Kugghjul 4:an huvudaxel Gear wheel, 4th speed, mainshaft Zahnrad, 4. Gang, Hauptwelle Pignon de 4 ème arbre primaire	1
7	16 12 973-01	Kugghjul 1:an hjälpaxel Gear wheel, 1st speed, auxiliary shaft Zahnrad, 1 Gang, Nebenwelle Pignon de 1 ère arbre intermédiaire	1
8	16 12 974-01	Kugghjul 2:an hjälpaxel Gear wheel, 2nd speed, auxiliary shaft Zahnrad, 2. Gang, Nebenwelle Pignon de 2 ème arbre intermédiaire	1
9	16 12 937-01	Kugghjul 3:an hjälpaxel Gear wheel, 3rd speed, auxiliary shaft Zahnrad, 3. Gang, Nebenwelle Pignon de 3 ème arbre intermédiaire	1
10	16 12 800-01	Kugghjul 4:an hjälpaxel Gear wheel, 4th speed, auxiliary shaft Zahnrad, 4 Gang, Nebenwelle Pignon de 4 ème arbre intermédiaire	1
11	16 12 908-01	Lagerhylsa, 1:an kugghjul Bearing sleeve, 1st speed gear wheel Lagerhülse, 1 Gang, Zahnrad Douille de palier, pignon de 1 ère	1
12	28 01 636-01	Bricka, hjälpaxel Washer, auxiliary shaft Scheibe, Nebenwelle Rondelle, arbre intermédiaire	1
13	29 95 175-01	Bricka, 1:an kugghjul Washer, 1st speed gear wheel Scheibe, 1 Gang Zahnrad Rondelle, pignon de 1 ère	1
14	16 12 912-01	Lagerhylsa 4:an kugghjul Bearing sleeve, 4th speed gear wheel Lagerhülse, 4 Gang Zahnrad Douille de palier, pignon de 4 ème	1
15	16 12 913-01	Stödbricka, 4:an kugghjul Support washer, 4th speed gear wheel Stützscheibe, 4 Gang Zahnrad Rondelle d´appui, pignon de 4 ème	1
16	16 12 913-01	Stödbricka, 4:an kugghjul Support washer, 4th speed gear wheel Stützscheibe, 4 Gang Zahnrad Rondelle d´appui, pignon de 4 ème	1
17	12 25 373-01	Stödbricka, huvudaxel Support washer, mainshaft Stützscheibe, Hauptwele Rondelle d´appui, arbre primaire	1

Bild nr Fig. no. Bild Nr. Fig. no.	Det. nummer Part number Teilnummer No de pièce	Benämning Description Bezeichnung Nomenclature	Antal Quantity Anzahl Nombre
18	12 25 741-01	Kedjedrev, 16 tänder Sprocket, 16 teeth Kettenantrieb, 16 Zähne Pignon de chaîne, 16 dents	1
19	16 12 927-01	Kil, kedjedrev Key, sprocket Keil, Kettenantrieb Clavette, pignon de chaîne	1
20	12 25 396-01	Låsbricka Locking washer Sicherungsscheibe Rondelle d'arrêt	1
21	25 01 310-01	Mutter Nut Mutter Écrou	1
22	16 12 914-01	Växelförare Gear stricker Schaltübertragung Sélecteur de vitesse	1
23	12 25 401-01	Axel, växelförare Shaft, gear stricker Welle, Schaftübertragung Arbre, sélecteur	1
24	16 12 917-01	Hållare, spärrfjäder Retainer, ratchet spring Halter, Sperrfeder Support, ressort de blocage	1
25	12 16 644-01	Fjäder Spring Feder Ressort	1
26	16 12 918-01	Spärrsegment Ratchet segment Sperrsegment Secteur de blocage	1
27	28 25 490-01	Cyl. pinne CP Gh 6x45 stål SMS 16 Cylindrical pin Zylinderstift Goupille cylindrique	1
28	12 25 408-01	Manöverlänk Control linkage Stenergelenk Articulation de commande	1
29	12 25 409-01	Manöverfjäder Control spring Stenerfeder Ressort de commande	1
30	28 20 020-01	Spårring Sg A20 SMS 1581 Circlip Schlitzring Circlips	1
31	16 12 921-01	Stegmatare Step feeder Stufenförderer Doigt de commande	1
32	12 25 412-01	Medbringarehake Pawl Mitbringerhaken Crochet d'entrainement	1
33	12 25 413-01	Spärrhylsa Ratchet sleeve Sperrhülse Douille de verouillage	1
34	12 25 414-01	Fjäder Spring Feder Ressort	1
			1

Bild nr Fig. no. Bild Nr. Fig. no.	Det. nummer Part number Teilnummer No de pièce	Benämning Description Bezeichnung Nomenclature	Antal Quantity Anzahl Nombre
35	12 25 415-01	Lock, kompl. Cover, complete Deckel, kpl. Couvercle, complet	1
36	12 25 417-01	Packning Gasket Dichtung Joint	1
37	20 65 338-01	Spårskruv FS 6x16 D60 fzb-kro Slotted screw Schlitzschraube Vis à rainure	4
38	16 12 805-01	Kugghjul Gear wheel Zahnrad Pignon	1
39	16 11 972-01	Drivhjul, kompl. Drive gear, complete Antriebsrad, kpl. Pignon d´entraînement complet	
40	12 25 369-01	Centrum, vevaxel Centre, crankshaft Zentrum, Kurbelwelle Centre, vilebrequin	1
41	12 25 372-01	Stödbricka Support washer Stützscheibe Rondelle d´appui	1
42	16 11 973-01	Drivhjul, vevaxel Drive gear, crankshaft Antriebsrad, Kurbelwelle Pignon d´entraînement	1
43	12 25 375-01	Buffert Buffer Buffer Butoir	4
44	12 25 377-01	Låsring Locking ring Sicherungsring Circlips	1
45	12 25 046-01	Låsbricka Locking washer Sicherungsscheibe Rondelle d´arrêt	1
46	25 11 380-01	Mutter Nut Mutter Écrou	1
47	12 25 374-01	Lagerhylsa, koppling Bearing sleeve, clutch Lagerhülse, Kupplung Douille de palier, embrayage	1
48	12 25 376-01	Kopplingskrans Clutch ring Kupplungsring Couronne d´embrayage	1
49	16 11 950-01	Kopplingscentrum, kompl. med pinnskruvar Clutch hub, complete with studs Kupplungsnabe, kpl. mit stiftschrauben Moyeu d´embrayage, complet avec goujons	1
50	16 11 964-01	Pinnskruv Stud Stiftschraube Goujon	8
51	12 25 046-01	Låsbricka Locking washer Sicherungsscheibe Rondelle d´arrêt	1

Bild nr Fig. no. Bild Nr. Fig. no.	Det. nummer Part number Teilnummer No de pièce	Benämning Description Bezeichnung Nomenclature	Antal Quantity Anzahl Nombre
52	25 11 387-01	Mutter Nut Mutter Écrou	1
53	29 95 175-01	Bricka Washer Scheibe Rondelle	1
54	12 25 067-01	Stållamell Steel dise Kupplungsscheibe, stahl Disque d´acier	1
55	16 11 967-01	Lamell Disc Lamelle Disque	5
56	16 11 965-01	Kopplingslamell, kompl. med beläggning Clutch disc, complete with lining Kupplungslamelle, kpl. mit Belag Disque d´embrayage, complet avec couverture	5
57	16 11 954-01	Tryckskiva Pressure plate Druckscheibe Plateau de pression	1
58	12 25 382-01	Tryckskivmutter Pressure plate nut Druckscheibenmutter Écrou pour idem	1
59	25 10 180-01	Mutter LB6M 8 D60 Nut Mutter Écrou	1
60	22 35 230-03	Stoppskruv SK6SS 8x14 D100 Set screw Auschlagschraube Vis d´arrêt	1
61	16 11 955-01	Kopplingsfjäder, yttre Clutch spring, outer Kupplungsfeder, aussen Ressort d´embrayage, extérieur	8
62	16 11 958-01	Kopplingsfjäder, inre Clutch spring, inner Kupplungsfeder, innen Ressort d´embrayage, intérieur	8
63	25 81 131-52	Låsmutter Lock nut Sicherungsmutter Contre-écrou	8
64	28 16 190-01	Bricka BRB 5,3x12 SMS 70 Washer Scheibe Rondelle	8
65	16 11 956-01	Tryckstång Push rod Druckstange Tige de commande	2
66	12 25 241-01	Rulle SKF Ø 5x5 Roller Rolle Galet	1
67	15 19 003-08	Drivkedja 1/2" x 5/16" 128 rullar Drive chain Treibkette Chaîne à commande	1
68	12 29 036-01	Kedjelås 1/2" x 5/16" Chain lock Kettensicherung Blocage de chaîne	1

Husqvarna

Svänghjulsmagnet
Flywheel magneto
Schwungradmagnet
Volant magnétique

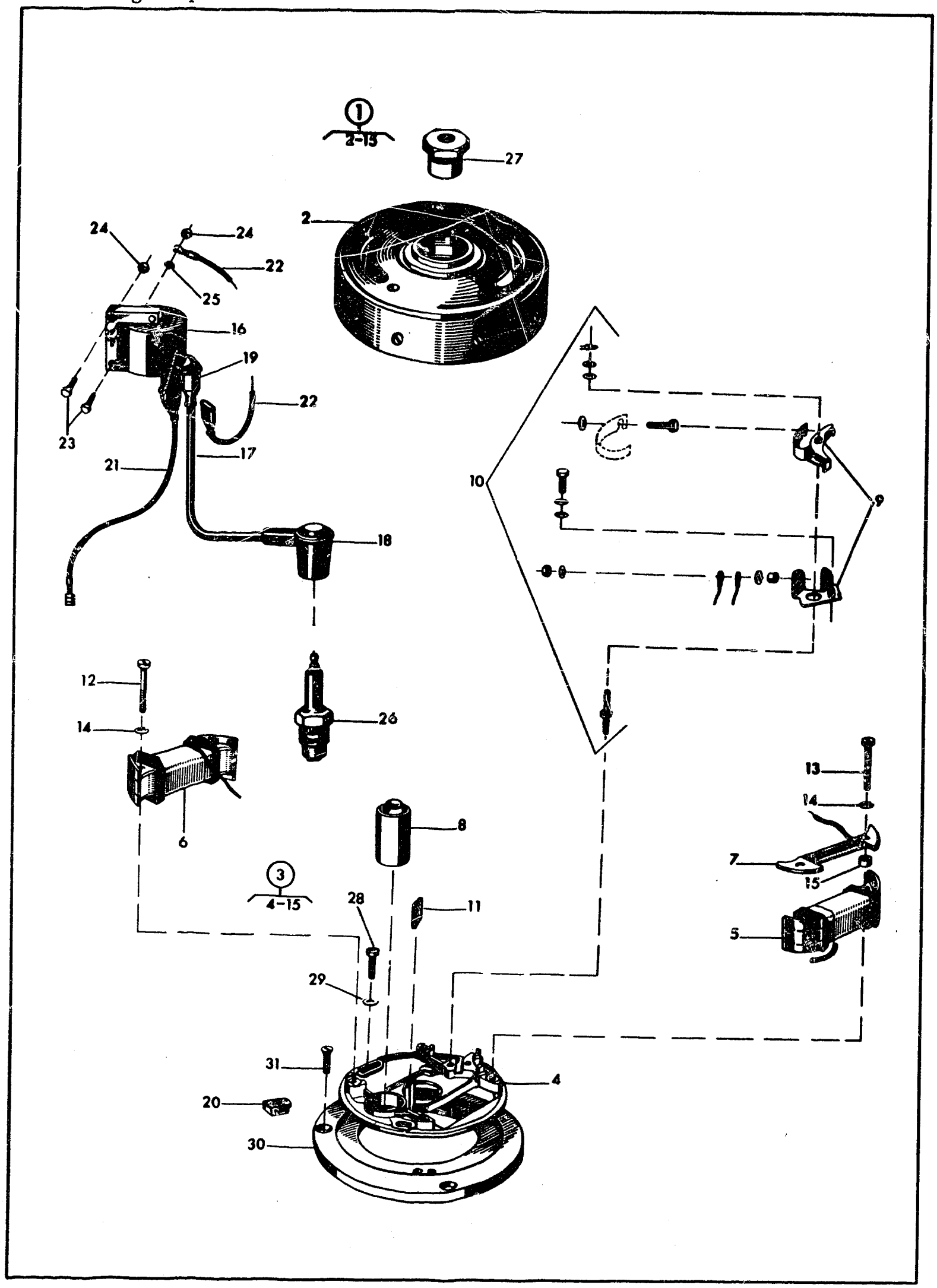

THIS PAGE
INTENTIONALLY LEFT
BLANK

Bild nr Fig. no. Bild Nr. Fig. no.	Det. nummer Part number Teilnummer No de pièce	Benämning Description Bezeichnung Nomenclature	Antal Quantity Anzahl Nombre
1	16 14 651-01	Svänghjulsmagnet, kompl. Bosch Flywheel magneto, complete. Bosch Schwungvadmagnet, kpl. Bosch Volant magnétigue	
2	16 14 652-01	Svänghjul Flywheel Schwungrad Volant	1
3	16 14 653-01	Ankarplatta, kompl. Armature plate, complete Ankerplatte, kpl. Plateau d´ancrage, complet	1
4	16 14 654-01	Ankarplatta, ej reservdel Armature plate, no spare part Ankerplatte, kein Ersatzteil Plateau d´ancrage, pas de pièce de rechange	1
5	16 14 655-01	Tändspole, primär Ignition coil, primary Zündspule, primär Bobine d´allumage, primaire	1
6	16 14 656-01	Generatorspole Generator coil Generatorspule Bobine générateur	1
7	16 14 657-01	Bromsljusspole Brake light coil Bremslichtspule Bobine de lumière de freinage	1
8	16 14 658-01	Kondensator Capacitor Kondensator Condensateur	1
9	16 14 659-01	Kontaktsats Set of contacts Kontaktsatz Jeu de contacts	1
10	16 14 660-01	Bricksats för kontaktsats Set of washers for set of contacts Scheibensatz für Kontaktsatz Jeu de Rondelles pour jeu de contacts	1
11	16 14 664-01	Smörjfilt Lubricating felt Schmierfilz Feutre de graissage	1
12	16 14 665-01	Skruv Screw Schraube Vis	2
13	16 14 666-01	Skruv Screw Schraube Vis	2
14	28 04 280-01	Fjäderbricka FBB 4,1 SMS 70 Spring washer Federscheibe Rondelle élastique	6
15	16 14 667-01	Distanshylsa Distance sleeve Abstandhülse Douille d´écartement	2
16	16 14 605-01	Tändspole Bosch nr 0221500800 Ignition coil Zündspule Bobine d´allumage	1
17	12 27 232-04	Tändkabel Ignition cable Zündkabel Câble d´allumage	1

Bild nr Fig. no. Bild Nr. Fig. no.	Det. nummer Part number Teilnummer No de pièce	Benämning Description Bezeichnung Nomenclature	Antal Quantity Anzahl Nombre
18	12 27 063-01	Tändstiftskydd Sparking plug protector Zündkerzenschutz Protège-bougie	1
19	16 14 608-01	Skyddshylsa Bosch nr 1230522011 Protection sleeve Schutzhülse Douille de protection	1
20	15 17 013-01	Kabelgenomföring, undre Cable inlet, lower Kabeldurchführung, unten Passage de câble, intérieure	1
21	16 14 609-01	Kabel till tändspole Cable for ignition coil Kabel für Zündspule Câble pour bobine d´allumage	1
22	16 14 612-01	Jordledningskabel, tändspole Ground cable, ignitio coil Erdungskabel, Zündspule Câble de fil de terre, bobine d´allumage	1
23	20 05 399-01	6-kantskruv B6LS 5x25 D80 fzb-kro Hexagonal screw Sechskantschraube Vis 6 pans	2
24	25 80 132-01	Låsmutter M 5 DIN 985-6S fzb-kro Lock nut Sicherungsmutter Contre-écrou	2
25	28 47 171-01	Låsbricka, innertandad för M 5 fos-axo Locking washer, internal teeth Sicherungsscheibe, innenverzahnt Rondelle d´arrêt, denture intérieure	2
26	12 27 233-01	Tändstift Bosch W 225 T 2 Sparking plug Zündkerze Bougie	1
27	16 10 856-01	Mutter, svänghjul Nut, flywheel Mutter, Schwungrad Écrou, volant	1
28	20 75 213-01	Spårskruv KS 4x12 D60 fzb-kro Slotted screw Schlitzschraube Vis à rainure	3
29	28 16 165-01	Bricka BRB 4,3x8 stål HB 200 SMS 70 fzb-kro Washer Scheibe Rondelle	3
30	16 10 852-01	Fästplatta Mounting plate Befestigungsplatte Plaque de fixation	1
31	20 65 303-01	Spårskruv FS 5x19 D80 oxs Slotted screw Schlitzschraube Vis à rainure	3

Husqvarna

Förgasare - Luftfilter
Carburettor - Air filter
Vergaser - Luftfilter
Carburateur - Filtre à air

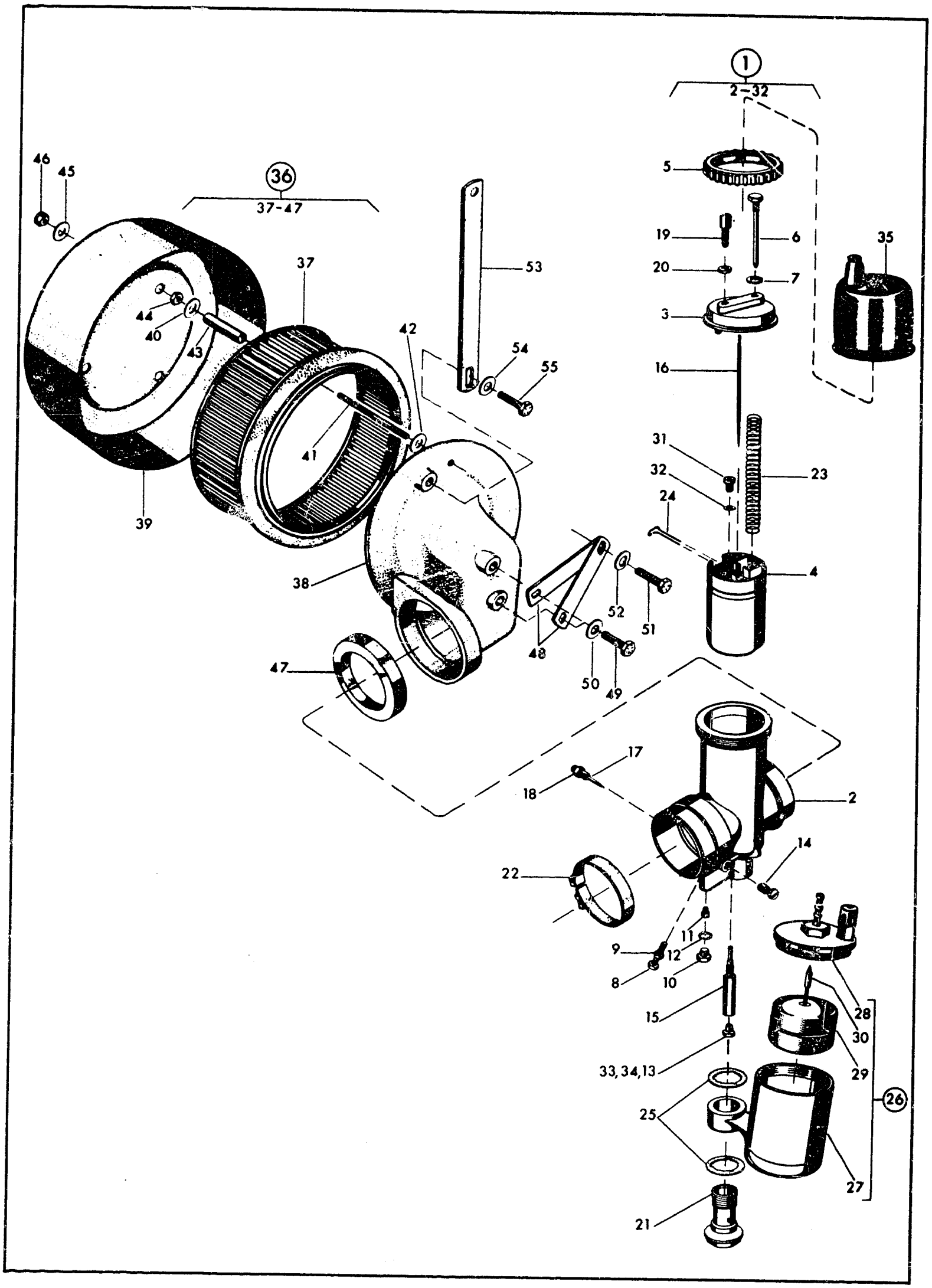

THIS PAGE
INTENTIONALLY LEFT
BLANK

Bild nr Fig. no. Bild Nr. Fig. no.	Det. nummer Part number Teilnummer No de pièce	Benämning Description Bezeichnung Nomenclature	Antal Quantity Anzahl Nombre
1	16 13 950-01	Förgasare, kompl. med flottörhus Carburetter, compl. with float chamber Vergaser, Kpl. mit Schwimmergehäuse Carburateur, complet avec cuve à niveau constant	1
2	16 13 959-01	Förgasarhus Carburettor housing Vergaserhäuse Corps de carburateur	1
3	16 13 903-01	Förgasarlock Carburettor cover Vergaserdeckel Couvercle de carburateur	1
4	16 13 904-01	Gastrottel Throttle Gasdrossel Papillon d´accélérateur	1
5	16 13 905-01	Mutter, förgasarlock Nut, carburettor cover Mutter, Vergaserdeckel Écrou, couvercle de carburateur	1
6	16 13 937-01	Styrskruv Steering screw Führungsschraube Vis de guidage	1
7	28 04 328-01	Fjäderbricka, FBB 6,1 SMS 84 frb-kro Spring washer Federscheibe Rondelle élastique	1
8	16 13 939-01	Skruv Screw Schraube Vis	1
9	16 13 908-01	Mutter Nut Mutter Écrou	1
10	16 13 907-01	Skruv, förgasarhus Screw, carburettor housing Schraube, Vergasergehäuse Vis, Corps de carburateur	1
11	16 13 956-01	Tomgångsmunstycke Idling jet Leerlaufdüse Gicleur de ralenti	1
12	16 13 921-01	Packning Washer Dichtung Joint	1
13	16 13 911-01	Huvudmunstycke, 160 Main jet Hauptdüse Gicleur principal	1
14	16 13 912-01	Munstycke, tomgångsluft Jet, idling air Düse, Leerlaufluft Gicleur, air de ralenti	1
15	16 13 913-01	Nålmunstycke Needle jet Nadeldüse Buse de pointeau	1
16	16 13 914-01	Nål Needle Nadel Pointeau	1
17	16 13 915-01	Luftregleringsskruv Air regulating screw Luftregulierungsschraube Vis de calibrage d´air	1

Bild nr Fig. no. Bild Nr. Fig. no.	Det. nummer Part number Teilnummer No de pièce	Benämning Description Bezeichnung Nomenclature	Antal Quantity Anzahl Nombre
18	16 13 909-01	Mutter, luftskruv Nut, air screw Mutter, Entluftungsschraube Ecrou, vis d´air	1
19	16 13 916-01	Ställskruv, gaswire Adjusting screw, throttle cable Stellschraube, Gaskabel Vis de réglage câble d´accélérateu.	1
20	16 13 908-01	Mutter, ställskruv Nut, adjusting screw Mutter, Stellschraube Écrou, vis de réglage	1
21	16 13 917-01	Bottenskruv Bottom screw Bodenschraube Vis de fond	1
22	16 13 918-01	Klamma Clamp Klammer Attache	1
23	16 13 919-01	Trottelfjäder Throttle spring Drosselfeder Ressort de paillon	1
24	16 13 920-01	Fjäderbygel för nål Spring yoke for needle Federbügel für Nadel Étrier de ressort pour pointeau	1
25	16 13 922-01	Packning, bottenskruv Washer, bottom screw Dichtung, Bodenschraube Joint. vis de fond	2
26	16 13 923-01	Flottörhus, kompl. Float chamber, complete Schwimmergehäuse, kpl. Cuve à niveau con, complet	1
27	16 13 924-01	Flottörhus Float chamber Schwimmergehäuse Cuve à niveau con	1
28	16 13 936-01	Flottörhuslock Float chamber cover Schwimmergehäusedeckel Couvercle de cuve	1
29	16 13 926-01	Flottör Float Schwimmer Flotteur	1
30	16 13 927-01	Flottörnål Float needle Schwimmernadel Pointeau de flotteur	1
31	20 75 230-01	Spårskruv KS 5 x 6 D60 Slotted screw Schlitzschraube Vis à rainure	1
32	28 47 171-01	Låsbricka, innertandad för M 5 fos-ano Locking washer, internal teeth Sicherungsscheibe, innenverzahnt Rondelle d´arrêt, denture intérieure	1
33	16 13 934-01	Huvudmunstycke, 155 Main jet Hauptdüse Gicleur principal	1
34	16 13 935-01	Huvudmunstycke, 165 Main jet Hauptdüse Gicleur principal	1

Bild nr Fig. no. Bild Nr. Fig. no.	Det. nummer Part number Teilnummer No de pièce	Benämning Description Bezeichnung Nomenclature	Antal Quantity Anzahl Nombre
35	16 13 951-01	Skyddshylsa Grommet Schutzschlauch Douille de protection	1
36	16 13 952-01	Luftfilter, komplett Air filter, complete Luftfilter, kpl. Filtre à air, complet	1
37	16 13 945-01	Luftfilter, patron Air filter, cartridge Luftfilter, Patrone Filtre à air, cartouche	1
38	16 13 946-01	Luftfilteranslutning Air filter connection Luftfilteranschluss Connexion du filtre à air	1
39	16 13 953-01	Kåpa, luftfilter Cover, air filter Mantel, Luftfilter Capuchon, filtre à air	1
40	28 16 211-01	Bricka, BRB 6,4 x 14 SMS 70 frb-kro Washer Scheibe Rondelle	3
41	20 41 405-01	Pinnskruv Stud Stiftschraube Goujon	3
42	28 16 211-01	Bricka BRB 6,4 x 14 SMS 70 frb-kro Washer Scheibe Rondelle	3
43	16 13 955-01	Distanshylsa Spacing sleeve Abstandhülse Douille d´écartement	3
44	25 05 236-01	6-kantmutter B6LM 6 D 100 frb-kro Hexagonal nut Sechskantmutter Ecrou 6 pans	3
45	28 16 222-01	Bricka BRB 6,7 x 16 SMS 70 frb-kro Washer Scheibe Rondelle	3
46	25 81 146-01	Låsmutter Lock nut Sicherungsmutter Contre-écrou	3
47	16 13 942-01	Halsring, luftfilter Troat ring, air filter Halsring, Luftfilter Buse de carburateur	1
48	16 13 954-01	Fäste, luftfilter Attachment, air filter Befestigung, Luftfilter Fixation, filtre à air	2
49	20 05 481-01	6-kantskruv B6LS 6 x 12 D80 frb-kro Hexagonal screw Sechskantschraube Vis 6 pans	2
50	28 16 211-01	Bricka BRB 6,4 x 14 SMS 70 frb-kro Washer Scheibe Rondelle	2
51	20 05 896-01	6-kantskruv B6LS 8,4 x 16 D80 frb-kro Hexagonal screw Sechskantschraube Vis 6 pans	1

Bild nr Fig. no. Bild Nr. Fig. no.	Det. nummer Part number Teilnummer No de pièce	Benämning Description Bezeichnung Nomenclature	Antal Quantity Anzahl Nombre
52	28 16 231-01	Bricka, BRB 8,4 x 16 stål HB 200 SMS 70 frb-kro Washer Scheibe Rondelle	1
53	16 13 957-01	Stag, luftfilter Bav, air filter Stag, Luftfilter Etai, filtre à air	1
54	28 16 211-01	Bricka BRB 6,4 x 14 SMS 70 frb-kro Washer Scheibe Rondelle	1
55	20 05 481-01	6-kantskruv B6LS 6 x 22 D80 frb-kro Hexagonal screw Sechskantschraube Vis 6 pans	1

Elektrisk utrustning. Övriga detaljer
Electric equipment. Other details.
Elektrische Ausrüstung. Uebrige Einzelheiten.
Équipement électrique. Autres détails.

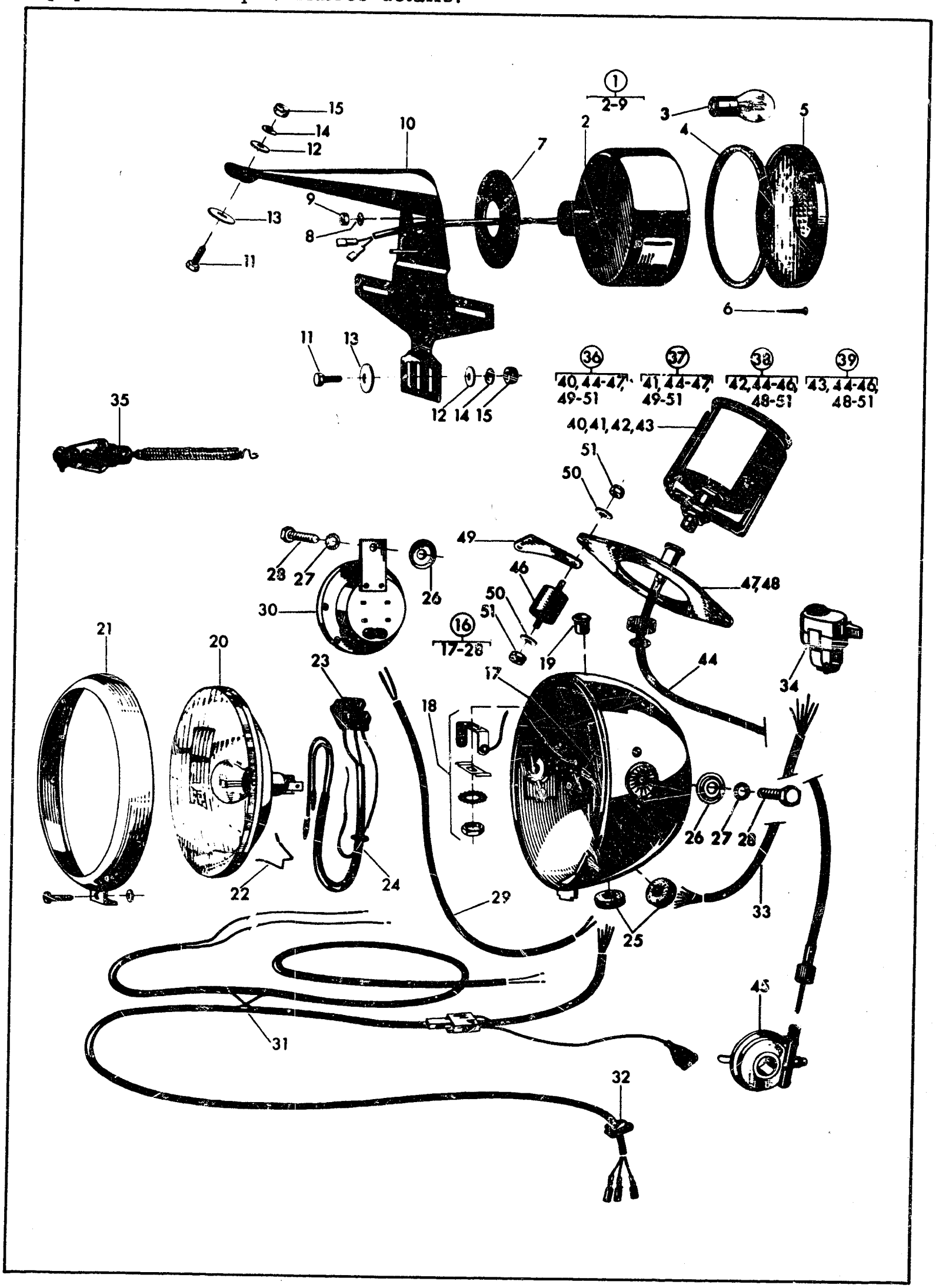

THIS PAGE
INTENTIONALLY LEFT
BLANK

Bild nr Fig. no. Bild Nr. Fig. no.	Det. nummer Part number Teilnummer No de pièce	Benämning Description Bezeichnung Nomenclature	Antal Quantity Anzahl Nombre
1	15 17 052-01	Baklykta, kompl. Tail light, complete Rücklicht, kpl. Lanterne de derrière, compl.	1
2	15 17 081-01	Lykthus kompl. med kablar Light housing, compl. with cables Geleuchtungsgehäuse, kpl. mit Kabeln Boîtier d´éclairage, compl. avec des câbles	1
3	15 17 085-01	Glödlampa SAE 1145 Bulb Glühbirne Ampoule électrique	1
4	15 17 082-01	Packning, reflexglas Gasket, reflector Dichtung, Reflexglas Joint, réflecteur	1
5	15 17 083-01	Reflexglas Reflector Reflexglas Reflecteur	1
6	23 42 237-01	Självg. spårskruv med rundat cyl. huvud och krysspår R x S-B6 x 22 fzb-kro Self-tapping slotted screw with round cylinder head and cross-slot Selbstg. Schlitzschraube mit abgerun zyl. Kopf und Kreuzschlitz Vis à rainure à taraudage automatique avec tête cylindrique et rainure croisée	2
7	15 17 084-01	Packning Gasket Dichtung Joint	1
8	28 45 180-01	Låsbricka, yttertandad för M6 Locking washer, external teeth for M6 Sischerungsscheibe, aussen verzahnt für M6 Rondelle d´arrêt, denture extérieure pour M6	2
9	25 05 221-01	Mutter B6LM6 D60 fzb-kro Nut Mutter Écrou	2
10	15 17 055-01	Hållare, baklykta och nummerplåt Holder, tail light and license plate Halter, Rücklicht und Nummerschild Support, lanterne de derrière et plaque	1
11	20 05 471-01	6-kantskruv B6LS 6 x 16 D60 fzb-kro Hexagonal bolt Sechskantschraube Vis 6 pans	4
12	28 16 211-01	Bricka BRB 6,4 x 14 SMS 70 fzb-kro Washer Scheibe Rondelle	4
13	28 01 416-01	Bricka Washer Scheibe Rondelle	4
14	28 04 328-01	Fjäderbricka FBB 6,1 SMS 84 fzb-kro Spring washer Federscheibe Rondelle élasique	4
15	25 81 146-01	Låsmutter Lock nut Sicherungsmutter Contre-écrou	4
16	15 17 051-01	Strålkastare, kompl. Headlamp, compl. Scheinwerfer, kpl. Projecteur, compl.	1

Bild nr Fig. no. Bild Nr. Fig. no.	Det. nummer Part number Teilnummer No de pièce	Benämning Description Bezeichnung Nomenclature	Antal Quantity Anzahl Nombre
17	15 17 071-01	Strålkastarehus Head lamp body Scheinwerfergehäuse Boîtier de projecteur	1
18	15 17 072-01	Fäste, kontrollampa, kompl. Bracket, control lamp, compl. Befestigung, Kontrollampe, kpl. Support, lampe pilote, compl.	1
19	15 17 073-01	Glödlampa 6 V 0,6W Bulb Glühbirne Ampoule électrique	1
20	15 17 074-01	Strålkastareinsats, kompl. Head lamp insert, compl. Scheinwerfereinsatz, kpl. Projecteur, compl.	1
21	15 17 075-01	Reflektorring, kompl. Reflector ring, compl. Reflektorring, kpl. Bague de réflecteur, compl.	1
22	15 17 076-01	Spännbygel Clamp ring Spannbügel Étrier de serrage	9
23	15 17 077-01	Kontakt 3-pol. Contact, triple pole Kontakt Contact, fiche triple	1
24	15 17 078-01	Kabelsats, kpl. för strålkastare Cable unit, compl. for head lamp Kabelsatz, kpl. für Scheinwerfer Jeu de câbles, compl. pour projecteur	1
25	15 17 079-01	Kabelgenomförning Rubber cable grommet Kabeldurchführung Passe-câble en caoutchouc	2
26	15 17 080-01	Bricka, kupad Washer, curved Scheibe, gewöldt Rondelle, bombée	2
27	28 45 190-01	Låsbricka, yttertandad för M8 Locking washer, external teeth for M8 Sicherungsscheibe, aussen verzaht für M8 Rondelle d´arrêt, denture extérieure pour M8	2
28	20 05 566-01	6-kantskruv B6LS 8 x 22 D60 fzb-kro Hexagonal bolt Sechskantschraube Vis 6 pans	2
29	15 17 058-01	Kabelmatta, signalhorn Carpet cable, signal horn Teppichkabel, Signalhorn Câble plat multiple, trompe	1
30	15 17 008-02	Signalhorn Signal horn Signalhorn Trompe	1
31	15 17 054-01	Kabelmatta, tändspole, kortslutning, strålkastare, baklykta, bromsljus Carpet cable, ignition coil, short-circuit, head lamp, tail light, brake light Teppichkabel, Zündspule, Kurzschluss, Scheinwerfür, Rücklicht, Bremslicht Câble plat multiple, bobine d´allumage, court-circuit, projecteur, lanterne de derrière, lumière de freinage	1
32	15 17 012-01	Kabelgenomföring, övre Rubber cable grommet, upper Kabeldurchführung, oben Passe-câble en caoutchouc, supérieur	1

Bild nr Fig. no. Bild Nr. Fig. no.	Det. nummer Part number Teilnummer No de pièce	Benämning Description Bezeichnung Nomenclature	Antal Quantity Anzahl Nombre
33	15 17 057-01	Kabelmatta, omkopplare Carpet cable, change-over switch Teppichkabel, Schalter Câble plat multiple, commutateur	1
34	15 17 056-01	Omkopplare Change-over switch Schalter Commutateur	1
35	15 17 053-01	Bromsljuskontakt med fjäder Brake light contact with spring Bremslichtkontakt mit Feder Contact de lumière de freinage avec ressort	1
-	21 25 338-01	Sparskruv ECS 4 x 22 D60 fzb-kro Slotted screw Schlitzschraube Vis à rainure	1
-	28 16 165	Bricka BRB 4,3 x 8 fzb-kro Washer Scheibe Rondelle	2
-	28 04 281-01	Fjäderbricka FBB 4,1 fzb-kro Spring washer Federscheibe Rondelle élastique	1
-	25 85 182-01	Mutter LB6LM 4 D60 fzb-kro Nut Mutter Écrou	2
36	15 17 086-01	Hastighetsmätareanläggning (kilometer/timme) Speed indicator device (km/hour) Geschwindigkeitsmesser-Anlage (Km/st) Installation de l´indicateur de vitesse (km/heure	1
37	15 17 086-02	Hastighetsmätaranläggning (miles/timme) Speed indicator device (miles/hour) Geschwindigkeitsmesser-Anlage (Meilen/st) Installation de l´indicateur de vitesse (miles/heure)	1
38	15 17 134-01	Hastighetsmätaranläggning "Tripp" (miles/timme) Speed indicator device "Tripp" (miles/hour) Geschwindigkeitsmesser-Anlage "Tripp" (Meilen/st) Installation de l´indicateur de vitesse "Tripp" (miles/heure)	1
39	15 17 134-02	Hastighetsmätaranläggning "Tripp" (kilometer/timme) Speed indicator device "Tripp" (km/hour) Geschwindigkeitsmesser-Anlage "Tripp" (Km/st) Installation de l´indicateur de vitesse "Tripp" (km/heure)	1
40	15 17 087-01	Hastighetsmätareklocka (km/tim.) Speedometer head (km/hour) Geschwindigkeitsmesser-Uhr (Km/st) Montre de l´indicateur de vitesse (km/heure)	1
41	15 17 087-02	Hastighetsmätareklocka (miles/tim.) Speedometer head (miles/hour) Geschwindigkeitsmesser-Uhr (Meilen/st) Montre de l´indicateur de vitesse (miles/heure)	1
42	15 17 135-01	Hastighetsmätareklocka "Tripp" (miles/tim.) Speedometer head "Tripp" (miles/hour) Geschwindigkeitsmesser-Uhr "Tripp" (Meilen/st) Montre de l´indicateur de vitesse "Tripp" (miles/heure)	1
43	15 17 135-02	Hastighetsmätareklocka "Tripp" (km/tim.) Speedometer head "Tripp" (km/hour) Geschwindigkeitsmesser-Uhr "Tripp" (Km/st) Montre de l´indicateur de vitesse "Tripp" (km/heure)	1
44	15 17 088-01	Böjlig axel, kompl. Flexible shaft, compl. Flexible Welle, kpl. Arbre, flexible, compl.	1
45	15 17 089-01	Vinkelväxel Angle gear Winkelgetriebe Engrenage angulair	1

Bild nr Fig. no. Bild Nr. Fig. no.	Det. nummer Part number Teilnummer No de pièce	Benämning Description Bezeichnung Nomenclature	Antal Quantity Anzahl Nombre
46	15 17 090-01	Vibrationsdämpare Vibration damper Vibrationsdämpfer Atténuateur de vibration	1
47	15 17 091-01	Fästplåt Clamp plate Befestigungsblech Plaque de fixation	1
48	15 17 136-01	Fästplåt för 15 17 136-01-02 Clamp plate for 15 17 136-01-02 Befestigungsblech Für 15 17 136-01-02 Plaque de fixation pour 15 17 136-01-02	1
49	15 17 094-01	Fästjärn Fastening iron Befestigungseisen Ferrure de fixation	2
50	28 01 350-01	Bricka Washer Scheibe Rondelle	4
51	25 80 142-01	Låsmutter M6 DIN 985-6S fzb-kro Lock nut Sicherungsmutter Contre-écrou	4
		ÖVRIGA DETALJER OTHER DETAILS UEBRIGE DETAILS AUTRES DETAILS	
	15 19 174-01	Verktygsväska Tool bag Werkzeugtasche Sac d'outil	1
	12 22 332-02	Kabelband Cable band Kabelband Bande de câble	6

SPECIAL REFERENCE CHARTS

* OWNERS MANUAL	PAGE 1
* WORKSHOP AND SERVICE MANUALS	PAGE 2
* HUSQVARNA SPECIAL TOOLS LIST	PAGE 3
* GASKET SETS	PAGE 4
* FLYWHEEL PULLERS	PAGE 5
* SEAT COVERS	PAGE 6
* SPRINGS	PAGE 7 (CONTINUED ON PAGE 8)
* SINGLE SHOCK SPRINGS	PAGE 8
* PISTON SIZE CHART	PAGE 9 (CONTINUED ON PAGE 10)
* CARBURETOR SPARE PARTS GUIDE	PAGE 11 THRU PAGE 21

OWNERS MANUALS

YEAR	MODEL	FRAME PREFIX	PART NO.
1970	360 E SPORTSMAN	SH	10 18 003-26
1971	250-400	MI	10 18 004-26
1971	360 E SPORTSMAN	SI	10 18 005-26
1972	250-400-450 CR-WR	MJ	10 18 008-26
1972	125 CR-WR	MJ	10 18 010-26
1973	250-400-450 CR-450WR	MK	10 18 011-26
1973	125 CR-WR	MK	10 18 012-26
1973	250 WR	MK	10 18 013-26
1973-1975	250-360 RT	SK	10 18 014-26
1974	250-400 WR	MK	10 18 015-26
1974	400-450 CR-WR	MK	10 18 016-26
1974	125 CR-SC	MK	10 18 017-26
1974	250 CR	MK	10 18 018-26
1975	460	MK	10 18 019-26
1975	250 WR	MK	10 18 020-26
1975	400 WR	MK	10 18 021-26
1975	250-360 CR	ML	10 18 022-26
1975	175 CC	ML	10 18 023-26
1976	250 WR	ML	10 18 024-26
1976	125 CR	ML	10 18 025-26
1976	175 CC	ML	10 18 026-26
1976	250-360 CR, 360 WR	ML	10 18 027-26
1977	125 CR	ML	10 18 029-26
1976-1977	360 AUTO	ML	10 18 030-26
1977	250 WR	ML	10 18 031-26
1977	250-390 CR	ML	10 18 034-26
1978	125 CR	ML	10 18 036-26
1978	390 AUTO	ML	10 18 046-26
1978	250-390 CR	ML	10 18 048-26
1978	250 CR WR	ML	10 18 051-26
1979	125-250-390 CR-OR-WR	ML-MM	10 18 053-26
1980	125-250-390 CR-OR-WR	MM-MN	10 18 057-26
1980	390 AUTO	MM	10 18 058-26
1981-1982	125-250-430 CR-XC-WR	CN-WN-XN	10 18 070-26
1982	500 CR		10 18 070-26

WORKSHOP AND SERVICE MANUALS

MANUAL PART NUMBER	DESCRIPTION
10 11 003-01	Manual Primary kick engine (USA)
10 11 004-01	'81 All Model Specification Poster
10 11 004-02	'82 All Model Specification Poster
10 17 072-26	Shop Manual 250-450 ('75 and earlier)
10 17 084-26	Shop Manual 125 ('76 and earlier)
10 17 131-26	Service Manual (All Bulletins)
10 18 032-26	Auto Shop Manual
10 18 035-26	Shop Manual (All Model-exluding auto)
15 19 986-01	Manual Primary kick engine (Sweden)
15 19 988-01	Exploded view-Primary kick engine

HUSQVARNA SPECIAL TOOLS LIST

TOOL PART NUMBER	DESCRIPTION
12 24 806-01	Holder for clutch (MK, MJ 125, All 4 speed)
12 24 877-01	Mounting stand MI
15 19 081-01	Spark plug wrench
15 19 107-01	Bearing puller - blind side
15 19 109-01	Crankcase splitting tool (4 speed)
15 19 119-01	Sprocket holder MH, MI, MF, MG
15 19 122-01	Damping spindle holder
15 19 125-01	Crankcase mounting tool (4 speed)
15 19 178-01	Drift (40mm)
15 19 179-01	Drift (44mm)
15 19 243-01	Mounting stand MJ
15 19 248-01	Drift for piston pin (125, 175)
15 19 249-01	Drift for piston pin (250, 360, 400, 390, 430)
15 19 250-01	Drift for piston pin (450)
15 19 251-01	Crankcase mounting tool (5 speed, 6 speed)
15 19 257-01	Crankcase splitting tool (250, 450 MK)
15 19 261-01	Clutch holding tool (MJ, MK)
15 19 268-01	Puller for clutch ring (MJ, MK)
15 19 280-01	Crankcase splitting tool (125)
15 19 322-01	Timing pin (motoplat)
15 19 327-01	Damping spindle holder (betor)
15 19 556-01	Crankcase splitting tool (Auto, 125, 250, 430)
15 19 561-01	Puller, clutch hub (Auto, 420)
15 19 564-01	Mounting tool complete (All engines)
15 19 582-01	Drift (Auto)
15 19 583-01	Drift (Auto)
15 19 584-01	Drift (Auto)
15 19 585-01	Drift (Auto)
15 19 586-01	Drift (Auto)
15 19 805-01	Puller (Drive gear, All)
15 19 810-01	Puller (Crankcase splitting tool, ML, MM, MN, CN, XN, WN)
15 19 837-01	Crankcase splitting tool (360 Auto, 390, 420)
15 19 840-01	Puller (Auto, 360, 390)
15 19 843-01	Holder (Auto, Clutch hub)
15 19 847-01	Spring Puller
15 19 851-01	Crankcase splitting tool (125 mag engine)
15 19 861-01	Swingarm needle bearing tool kit

GASKET SETS

YEAR	MODEL	FRAME PREFIX	PART NUMBER
1966-1967	250	MX	16 19 501-01
1967-1968	360	MX-MF	16 19 506-01
1969	360 E.SPORTSMAN	SG	16 19 506-01
1968	250	MF	16 19 513-01
1969-70-71	400	MG-MH-MI	16 19 524-01
1969-70-71	250	MG-MH-MI	16 19 525-01
1970	360	MG-MH-SG-SH-SI	16 19 532-01
1972-73-74	125CR-WR-SC & 175 CONVERSION	MJ-MK	16 19 568-01
1972-1973	250 CR-WR	MJ-MK	16 19 569-01
1974	250 WR	MK	16 19 569-01
1972-73-74-75	400 CR-WR	MJ-MK	16 19 570-01
1972-73-74	450 CR-WR	MJ-MK	16 19 571-01
1973-1975	360 RT	SK	16 19 571-01
1976	125 CR	ML	16 19 800-01
1976-1981	125 REED VALVE SET	ML-MM-CN	16 19 801-01
1976-1977	360 AUTO	ML	16 19 802-01
1977 THRU 1982	125 CR-WR	ML-MM-CN	16 19 803-01
1974	250 CR	MK	16 19 805-01
1975-1976	175 CC/360 CR-WR	ML	16 19 805-01
1975-76-77	250 CR-WR	ML	16 19 805-01
1977-78-79	390 CR-WR-OR	ML-MM	16 19 805-01
1978-1979	250 CR-WR-OR	ML-MM	16 19 805-01
1978	390 AUTO	ML	16 19 807-01
1979-1980	390 AUTO	MM-MN	16 19 809-01
1980	390-250 CR-OR-WR	MN	16 19 818-01
1981	250 CR-XC-WR	CN-WN-XN	16 19 818-01
1981	420 AUTO	XN	16 19 821-01
1981	430 CR-XC-WR	CN-WN-XN	16 19 668-01
1982	250 CR-XC-WR	CN-WN-XN	16 19 673-01
1982	430 CR-XC-WR	CN-WN-XN	16 19 668-01

ALTERNATE GASKET SET NUMBERS:

15 19 816-01 USE 16 19 805-01
16 19 506-01 USE 16 19 532-01
16 19 583-01 USE 16 19 805-01
16 19 804-01 USE 16 19 805-01
16 19 809-01 USE 16 19 821-01

1974 THRU 1981	250	REED VALVE GASKET SET	15 19 830-01
1975 THRU 1982	360, 390, 430	REED VALVE GASKET SET	15 19 830-01
1976 THRU 1981	125	REED VALVE GASKET SET	16 19 801-01
1982	125WR	REED VALVE GASKET SET	16 19 801-01

FLYWHEEL PULLERS

NECESSARY FOR DIFFERENT IGNITIONS

IGNITION	PULLER
12 27 264-01	12 24 878-01
16 14 627-01	15 19 180-01
16 14 651-01	15 19 180-01
16 14 713-01	15 19 276-01
16 14 725-01	15 19 324-01
16 14 740-01	15 19 324-01
16 14 743-01 (1979 and earlier)	15 19 276-01
16 14 743-01 (1980 and newer)	15 19 177-01
16 14 751-01	15 19 324-01
16 14 759-01	15 19 276-01
16 14 775-01	15 19 324-01
16 14 785-01	15 19 324-01
Any Femsa	15 19 177-01
16 14 790-01	15 19 276-01
16 14 794-01	15 19 324-01
16 14 798-01	15 19 324-01

SEAT COVERS

FOR DIFFERENT SEATS

SEAT	COVER
15 13 528-01	15 13 530-01
15 13 533-01	15 13 535-01
15 13 540-01	15 13 542-01
15 13 546-01	15 13 555-01
15 13 561-01	15 13 563-01

SPRINGS

PART NO.	FREE LENGTH	WIRE DIA.	# COILS	COLOR CODE	LBS/IN RATE
022 075 012	220mm	7.5mm	12	YEL/BLU	
022 008 012	220mm	8mm	12	YEL/GRN	
022 008 011	220mm	8mm	11	YEL/RED	
022 008 010	220mm	8mm	10.25	GRN/BLUE	179
022 825 010	220mm	8.25mm	10.25	GRN/YEL	187
022 085 010	220mm	8.5mm	10.25	GRN/RED	235
024 070 012	240mm	7mm	12	WHT/BLU	150
024 008 012	240mm	8mm	12	YELLOW	148
024 008 011	240mm	8mm	11	BLUE	165
024 008 010	240mm	8mm	10	RED	186
024 825 010	240mm	8.25mm	10	GRN/ORG	195
024 085 010	240mm	8.5mm	10	WHITE	213
024 075 012	240mm	7.5mm	12	WHT/RED	117
024 075 010	240mm	7.5mm	10	VIOLET	146
024 008 014	240mm	8mm	14	ORANGE	
027 075 016	270mm	7.5mm	16	VIO/WHT	85-141
027 008 016	270mm	8mm	16	WHT/BLUE	110-179
027 082 516	270mm	8.25mm	16	WHT/YEL	122-190
027 085 016	270mm	8.5mm	16	WHT/RED	135-272
070 006 055	70mm	6mm	5.5	WHITE	150
070 065 005	70mm	6.5mm	5	BLUE	200
070 007 055	70mm	7mm	5.5	RED	251
070 007 005	70mm	7mm	5	ORANGE	295
070 075 005	70mm	7.5mm	5	VIOLET	377
090 065 060	90mm	6mm	6.5	WHITE	
090 065 007	90mm	6.5mm	7	BLUE	146
090 065 065	90mm	6.5mm	6.5	YELLOW	158
090 065 006	90mm	6.5mm	6	RED	174
090 007 007	90mm	7mm	7	GREEN	183
090 007 065	90mm	7mm	6.5	ORANGE	204
090 075 065	90mm	7.5mm	6.5	VIOLET	285
090 007 675	90mm	7mm	6.75	ORANGE	185-240
090 725 675	90mm	7.25mm	6.75	BLACK	216-280
090 075 675	90mm	7.5mm	6.75	VIOLET	236-368
180 008 085	180mm	8.5mm	8.5	RED	
180 085 085	180mm	8mm	8.5	BLUE	

ALL MEASUREMENTS ARE IN MILLIMETERS. 25.4mm - 1 INCH.
ALL LONG SPRINGS: 220mm, 240mm, 270mm ARE PAINTED BLACK WITH COLOR CODE STRIPES AT ONE END.
ALL SHORT SPRINGS: 70mm, 90mm ARE PAINTED SOLID COLOR INDICATED.

(continued)

SPRINGS

OHLINS TWIN SHOCK

PART NO.	FREE LENGTH	WIRE DIA.	# COILS	COLOR CODE	LBS/IN RATE
15 10 688-01	240mm	8.0	12	YELLOW	148
15 10 688-02	240mm	8.5	13.5	BLUE	166
15 10 688-03	240mm	8.0	14	RED	126
15 10 688-05	240mm	8.0	11	VIOLET	154
15 10 898-01	220mm	8.0	12	GRN/YEL	148
15 10 794-01	105mm*	6.5	7.0	YELLOW	137
15 10 794-02	105mm*	6.5	6.5	BLUE	160
15 10 794-03	105mm*	7.0	7.5	RED	183
15 10 689-01	90mm	6.5	7.0	YELLOW	137
15 10 689-02	90mm	6.5	6.5	BLUE	160

*THE 105mm SPRING IS INTERCHANGEABLE WITH THE 90mm OHLINS REPLACEMENT SPRING BY CHANGING PRE-LOAD ADJUSTMENT ON SHO

ALL MEASUREMENTS ARE IN MILLIMETERS. 25.4mm = 1 INCH.
ALL HUSQVARNA REPLACEMENT SPRINGS ARE PAINTED BLACK WITH COLOR CODE STRIPES AT ONE END.

SINGLE SHOCK SPRINGS

PART NO.	FREE LENGTH	WIRE DIA.	# COILS	COLOR CODE	LBS/IN RATE
580-20	250mm	12mm	11	RED/YEL/RED	LIGHT-HONDA
580-22	250mm	12mm	10.5	RED/RED/RED	HEAVY-HONDA
580-21	250mm	12mm	11	BLACK	STD. -HONDA
580-15	250mm	12mm	10	BLUE/YEL/BLUE	LIGHT-125 HONDA
580-16	250mm	12mm	10.5	BLACK	STD.-125 HONDA
580-17	250mm	12mm		BLUE/RED/BLUE	HEAVY-125 HONDA

ALL MEASUREMENTS ARE IN MILLIMETERS. 25.4mm = 1 inch.

PISTON SIZE CHART

PART NUMBER	FITS	PISTON SIZE
16 10 376-01	250	69.43
16 10 376-02	250	69.68
16 10 376-03	250	69.93
16 10 376-04	250	70.18
16 10 376-05	240	68.68
16 10 378-01	125	54.94
16 10 378-02	125	55.19
16 10 378-03	125	55.44
16 10 556-02	360	78.67
16 10 556-03	360	78.92
16 10 556-04	360	79.17
16 10 556-05	360	79.42
16 10 558-01	400	81.42
16 10 558-02	400	81.92
16 10 558-03	400	82.42
16 10 581-01	450	83.92
16 10 581-02	450	84.42
16 10 581-03	450	84.92
16 10 670-01	125	54.94
16 10 670-02	125	55.19
16 10 670-03	125	55.44
16 10 718-01	360	81.42
16 10 718-02	360	81.92
16 10 718-03	360	82.42
16 10 737-01	175	63.93
16 10 737-02	175	64.18
16 10 737-03	175	64.43
16 10 760-01	250	69.43
16 10 760-02	250	69.68
16 10 760-03	250	69.93
16 10 760-04	250	70.18
16 10 829-01	250	69.43
16 10 829-02	250	69.68
16 10 829-03	250	69.93
16 10 829-04	250	70.18
16 10 857-04	360	79.17
16 11 194-01	500	85.92
16 11 194-02	500	86.42
16 11 194-03	500	86.92

PISTON SIZE CHART (continued)

PART NUMBER	FITS	PISTON SIZE
16 11 200-01	125	54.94
16 11 200-02	125	55.19
16 11 200-03	125	55.44
16 11 408-02	360	81.92
16 11 408-03	360	82.42
16 11 408-04	360/390	82.92
16 11 408-05	360/390	83.42
16 11 408-06	360/390	83.92
16 11 435-01	175	61.94
16 11 435-02	175	62.19
16 11 435-03	175	62.44
16 11 435-04	175	62.69
16 11 517-01	125	54.94
16 11 517-02	125	55.19
16 11 517-03	125	55.44
16 11 781-01	420/430	85.92
16 11 781-02	420/430	86.42
16 11 781-03	420/430	86.92

MIKUNI CARBURETOR

TO FIT 38mm and 44mm CARBURETOR

MIKUNI MAIN JETS	ALTERNATE	SIZE
1000-250		250
1000-260		260
1000-270		270
1000-280		280
1000-290		290
1000-300		300
1000-310		310
1000-320		320
1000-330		330
1000-340	16 13 682-01	340
1000-350	16 13 683-01	350
1000-360	16 13 684-01	360
1000-370	16 13 685-01	370
1000-380	16 13 686-01	380
16 13 556-01		390
16 13 557-01		400
16 13 558-01		410
16 13 559-01		420
16 13 560-01		430
16 13 561-01		440
16 13 562-01		450
16 13 563-01		460
1000-470	16 13 641-01	470
1000-480	16 13 694-01	480
16 13 695-01		490
1000-500	16 13 696-01	500
16 13 697-01		530
16 13 698-01		560

TO FIT 38mm and 44mm CARBURETOR

MIKUNI IDLE JETS	SIZE
10000-2500	.25
10000-2510	.30
16 13 544-01	.35
16 13 545-01	.40
16 13 546-01	.45
16 13 547-01	.50
16 13 548-01	.55

TO FIT 38mm CARBURETOR

MIKUNI NEEDLE JETS	ALTERNATE	SIZE
16 13 549-01		Q4
16 13 550-01		Q5
16 13 551-01		Q6
16 13 552-01		Q8
16 13 553-01		R0
16 13 554-01		R2
16 13 555-01		R4
10000-1700		R5
10000-1800	16 13 642-01	R6
10000-1900	16 13 699-01	R8
16 13 700-01		P8

TO FIT 38mm CARBURETOR

MIKUNI SLIDES	SIZE
1000-015	1.5
16 13 575-01	2.0
16 13 576-01	2.5
16 13 577-01	3.0

TO FIT 38mm CARBURETOR

MIKUNI NEEDLES	SIZE
16 13 579-01	6DH3
10000-1600	6DH4
16 13 647-01	6DH20
16 13 693-01	6F16

MIKUNI
CARBURETOR TOP
GASKET

10000-1100

TO FIT 44mm CARBURETOR

MIKUNI NEEDLE JETS	SIZE
16 13 668-01	Z-0
16 13 669-01	Z-5
16 13 670-01	AA-0
16 13 671-01	AA-5
16 13 672-01	BB-0
16 13 673-01	BB-5
16 13 674-01	CC-0
16 13 675-01	CC-5

TO FIT 44mm CARBURETOR

MIKUNI SLIDES	SIZE
16 13 677-01	1.5
16 13 678-01	2.0
16 13 679-01	2.5
16 13 680-01	3.0

TO FIT 44mm CARBURETOR

MIKUNI NEEDLE	SIZE
16 13 681-01	7DH3

BING

TO FIT 32mm and 36mm CARBURETOR

BING MAIN JETS	SIZE
16 13 230-01	135
16 13 231-01	140
16 13 232-01	145
16 13 239-01	150
16 13 234-01	155
16 13 235-01	160
16 13 236-01	165
16 13 506-01	170
16 13 507-01	175
16 13 500-01	180
16 13 501-01	185
16 13 980-01	190
16 13 502-01	195
16 13 503-01	200
16 13 410-01	205
16 13 411-01	210
16 13 412-01	215
16 13 413-01	220

TO FIT 32mm and 36mm CARBURETOR

BING IDLE JETS	SIZE
16 13 510-01	.30
16 13 505-01	.35
16 13 981-01	.40
16 13 216-01	.45
16 13 478-01	.50
16 13 479-01	.55
16 13 480-01	.60
16 13 481-01	.65

TO FIT 32mm CARBURETOR

BING NEEDLE JETS	SIZE
16 13 485-01	.2.70
16 13 240-01	.2.73
16 13 238-01	.2.76
16 13 241-01	.2.80

TO FIT 36mm CARBURETOR

BING NEEDLE JETS	SIZE
16 13 504-01	2.80
16 13 220-01	2.83
16 13 978-01	2.85
16 13 353-01	3.14
16 13 515-01	3.15
16 13 354-01	3.16
16 13 516-01	3.17
16 13 340-01	3.18
16 13 517-01	3.19
16 13 338-01	3.20
16 13 518-01	3.21
16 13 341-01	3.22

FOR CARBURETOR WITH CHOKE LEVER

BING NEEDLE JETS	SIZE
16 13 473-01	3.12
16 13 495-01	3.13
16 13 474-01	3.14
16 13 496-01	3.15
16 13 475-01	3.16
16 13 497-01	3.17
16 13 476-01	3.18
16 13 498-01	3.19
16 13 477-01	3.20

TO FIT 32mm CARBURETOR

BING
SLIDES

16 13 242-01 - Rubber Mount
16 13 484-01 - Rubber Mount
16 13 904-01 - Side Float

TO FIT 36mm CARBURETOR

BING
SLIDES

16 13 339-01
16 13 455-01 - Rubber Mount
16 13 994-01

TO FIT 32mm CARBURETOR

BING
NEEDLES

16 13 243-01 - Rubber Mount
16 13 596-01 - Rubber Mount
16 13 914-02 - Side Float
16 13 914-03 - Side Float
16 13 933-01 - Side Float

TO FIT 36mm CARBURETOR

BING
NEEDLES

16 13 337-01 - Reed Engine
16 13 456-01 - Rubber Mount
16 13 482-01 - Rubber Mount
16 13 995-01 - Non-Reed Engine

TO FIT 32mm CARBURETOR

BING
FLOAT NEEDLES

16 13 343-01 - use 16 13 992-01
16 13 417-01 - Rubber Mount
16 13 927-01 - Side Float

TO FIT 36mm CARBURETOR

BING
FLOAT NEEDLES

16 13 417-01 - Rubber Tiped
16 13 992-01

TO FIT 32mm CARBURETOR - SIDE FLOAT

BING IDLE JET	SIZE
16 13 956-01	30

TO FIT 32mm CARBURETOR - SIDE FLOAT

BING NEEDLE JET	SIZE
16 13 960-01	7840

AMAL

TO FIT 32mm and 34mm CARBURETOR

AMAL MAIN JETS	SIZE
16 13 201-01	200
16 13 202-01	210
16 13 190-01	220
16 13 203-01	230
16 13 204-01	240
16 13 205-01	250
16 13 206-01	260
16 13 319-01	270
16 13 320-01	280
16 13 321-01	290
16 13 322-01	300
16 13 323-01	310
16 13 324-01	320
16 13 325-01	330
16 13 325-02	340

TO FIT 32mm CARBURETOR

AMAL NEEDLE JETS	SIZE
16 13 192-05	105
16 13 207-01	106
16 13 192-07	107
16 13 192-09	109

TO FIT 34mm CARBURETOR

AMAL NEEDLE JETS	SIZE
16 13 313-01	105A
16 13 314-01	106A
16 13 299-01	107A
16 13 346-01	108A
16 13 347-01	109A

TO FIT 32mm and 34mm CARBURETOR

AMAL IDLE JETS	SIZE
16 13 194-01	20
16 13 315-01	35
16 13 344-01	40

TO FIT 32mm CARBURETOR

AMAL SLIDES	SIZE
16 13 171-01	2.5
16 13 208-01	3.0
16 13 209-01	3.5

TO FIT 34mm CARBURETOR

AMAL SLIDES	SIZE
16 13 293-01	2.0
16 13 317-01	2.5
16 13 318-01	3.0

TO FIT 32mm CARBURETOR

AMAL NEEDLE

16 13 172-01

TO FIT 34mm CARBURETOR

AMAL NEEDLE	SIZE
16 13 292-01	2D2

TO FIT 32mm CARBURETOR

AMAL FLOAT NEEDLE

16 13 179-01

TO FIT 34mm CARBURETOR

AMAL
FLOAT NEEDLE

16 13 302-01

GURTNER
TO FIT 38mm CARBURETOR

GURTNER MAIN JETS	SIZE
16 13 392-01	160
16 13 393-01	165
16 13 394-01	170
16 13 395-01	175
16 13 396-01	180
16 13 397-01	185
16 13 398-01	190
16 13 399-01	195
16 13 400-01	200
16 13 401-01	205
16 13 402-01	210

GURTNER NEEDLE JETS	SIZE
16 13 403-01	318
16 13 404-01	320
16 13 405-01	322

GURTNER IDLE JETS	
16 13 433-01	.64
16 13 406-01	.68
16 13 407-01	.72
16 13 408-01	.76

GURTNER
SLIDE

16 13 382-01

GURTNER
NEEDLE

16 13 380-01

GURTNER
FLOAT NEEDLE

16 13 380-01

GURTNER COLD START JET	SIZE
16 13 421-01	.80